NÍZKONAPĚŤOVÉ TROJFÁZOVÉ ASYNCHRONNÍ MOTORY NAKRÁTKO

- Řady 1LE, 1LA, 1LG
- Velikosti 63 až 315
- Výkony 0,09 až 315 kW

SIEMENS

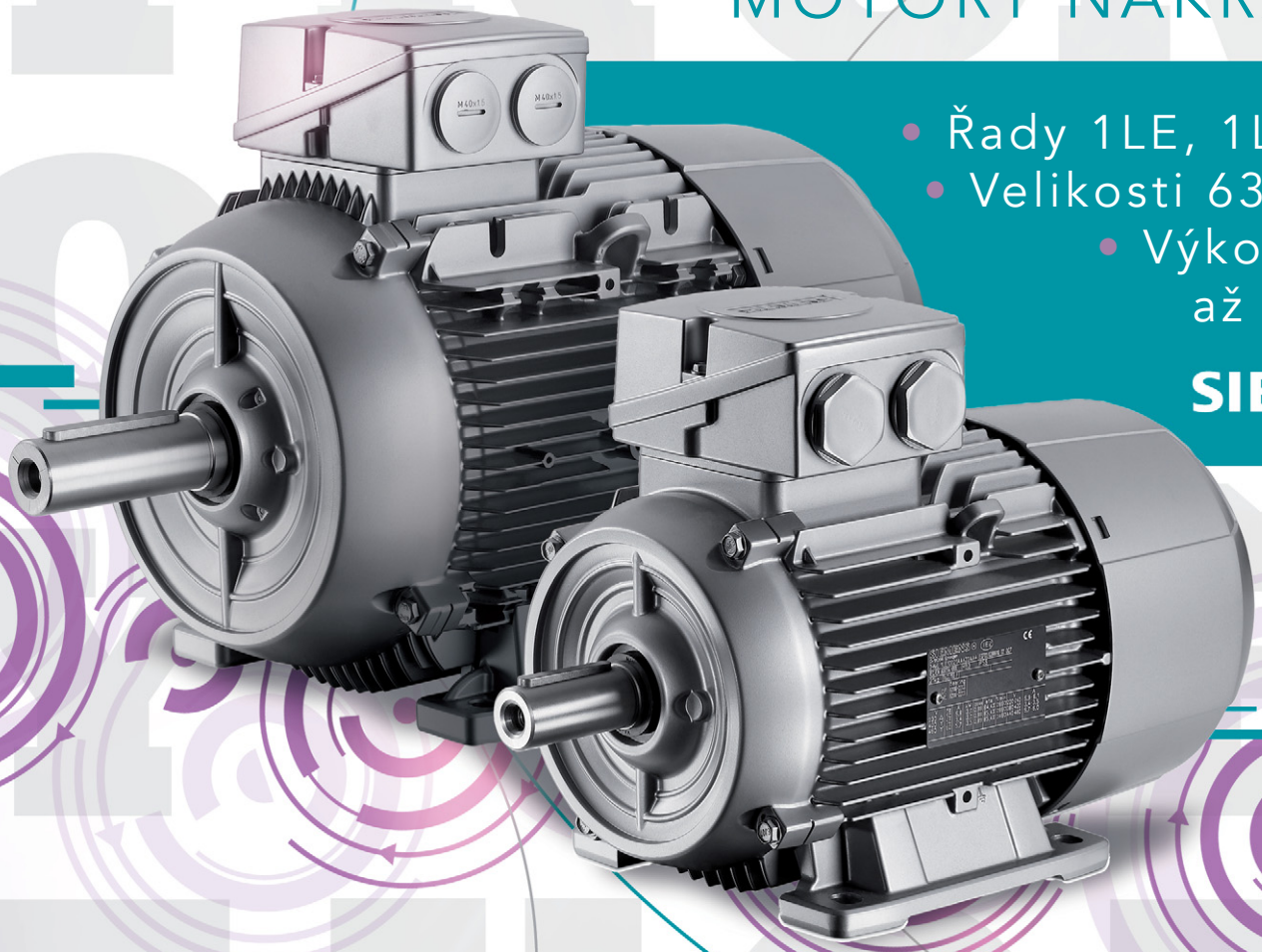

MOTOR-GEAR

Obsah

		strana
1.	Úvod, všeobecné informace o účinnosti podle International Efficiency	4
2.	Údaje pro volbu a objednávání motorů	8
3.	Motory 1LE1 se zvýšenou účinností IE2	14
4.	Motory 1LE1 se zvýšeným účinností IE2 a se zvýšeným výkonem	16
5.	Motory 1LE1 se standardní účinnosti IE1	17
6.	Motory 1LE1 se standardní účinnosti IE1 a se zvýšeným výkonem	18
7.	Motory 1LE1 přepínatelené	19
8.	Rozměry 1LE1	22
9.	Standardní motory 1LA/1LG všeobecně	26
10	Motory 1LA9 se zvýšenou účinnosti IE2	28
11.	Motory 1LG6 se zvýšenou účinností IE2	31
12.	Motory 1LG6 se zvýšenou účinností IE2 a se zvýšeným výkonem	35
13.	Motory 1LA7 a 1LA5 se standardní účinnosti IE1	36
14.	Motory 1LA9 se standardní účinnosti IE1 a se zvýšeným výkonem	40
15.	Motory 1LA6 a 1LG4 se standardní účinnosti IE1	41
16.	Motory 1LG4 se standardní účinnosti IE1 a se zvýšeným výkonem	45
17.	Motory 1LA/1LG přepínatelné	46
18.	Rozměry 1LA/1LG	54
19.	Tvary	65
20.	Struktura značení motorů	66

Všeobecné informace o účinnosti podle International Efficiency

Přehled

Třídy účinnosti a účinnosti podle IEC 60034-30:2008

Unifikace tříd účinnosti

Pro účinnost asynchronních motorů existují na světě rozdílné normy. Celosvětové unifikaci proto napomohla mezinárodní norma IEC 60034-30:2008 (Rotační elektrické stroje – Část 30: Třídy účinnosti jednootáčkových trojfázových asynchronních motorů nakrátko (kód IE)). Tato norma stanovila pro nízkonapěťové asynchronní motory nové třídy účinností (platné od 08/2008). Výpočet účinnosti v normě IEC 60034-30:2008 se provádí podle Normy IEC 60034-2-1:2007. Tato norma platí od 11/ 2007 a nahradila od 11/2010 normu IEC 60034-2:1996. Přídavné ztráty se musí měřit a nejsou již nadále stanovované paušálně.

Meřící metoda podle IEC 60034-2-1:2007 pro určení účinnosti

Při měření účinnosti již nadále nejsou přídavné ztráty uvažované paušálně (0,5 %), ale jsou měřené (podle IEC 60034-2-1:2007). Tím klesne nominální účinnost z EFF1 na IE2 resp. EFF2 na IE1, ačkoliv se na motoru technicky i fyzicky nic nemění.

Dosud: P_{LL} = 0,5 % z P (příkon)
Nyní: P_{LL} = individuální měření

P_{LL} = přídavné ztráty

Třídy účinnosti IE

Třídy účinnosti se dělí a nazývají následovně (IE = International Energy-efficiency Class):

- IE1 standardní účinnost (Standard efficiency)
- IE2 zvýšená účinnost (High efficiency)
- IE3 vysoká účinnost (Premium efficiency)

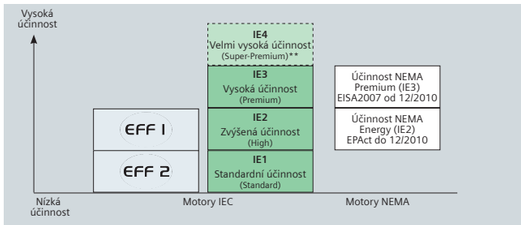

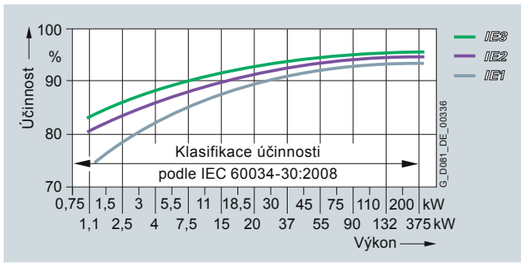

Následující tabulka ukazuje příklady hodnot účinností určených aktuální a starou metodou.

	EFF-metoda (paušálně stanovené přídavné ztráty) EN/IEC 60034-2:1996, 50 Hz	Přídavné ztráty určené metodou podle IEC 60034-2-1:2007, 50 Hz	Přídavné ztráty určené metodou podle IEC 60034-2-1:2007, 60 Hz
5,5 kW, 4-póly	89,2 %	87,7 %	89,5 %
45 kW, 4-póly	93,9 %	93,1 %	93,6 %
110 kW, 4-póly	není definovaná	94,5 %	95,0 %

Související informace

V Evropské unii jsou schválené zákony, jejichž cílem je rozsáhlé šetření energie a tím snížení produkce CO_2. Úsporu energie v průmyslovém prostředí zajišťuje směrnice EU číslo 640/2009. Tato směrnice je v současné době již platná ve všech státech evropského hospodářského prostoru.

Další informace viz:
www.siemens.cz/motory

Všeobecné informace o účinnosti podle International Efficiency

Přehled (pokračování)

Nejdůležitější změny:

	CEMEP dobrovolný souhlas EU	Směrnice EU čís.640/2009 schválena 07/2009, založena na normě IEC 60034-30
Popis	Dobrovolná dohoda mezi Radou EU a evropským svazem výrobců CEMEP	Směrnice EU je platná ve všech státech EU. Základem pro výpočet ztrát a určení účinnosti je norma IEC 60034-2-1:2007
Počet pólů	2, 4	2, 4, 6
Rozsah výkonů	1,1 ... 90 kW	0,75 ... 375 kW
Třídy účinnosti	EFF3 – standardní účinnost EFF2 – zvýšená účinnost EFF1 – vysoká účinnost	IE1 – standardní účinnost (Standard efficiency) IE2 – zvýšená účinnost (High efficiency) IE3 – vysoká účinnost (Premium efficiency)
Napětí	400 V, 50 Hz	< 1000 V, 50/60 Hz
Ochrana krytem	IP5X	Všechna
Motory s brzdou	NE	Podle dohody
Motory převodové	NE	ANO
Motory Ex	NE	Smětnice EU – NE IEC 60034-30 – ANO (ale provedení Ex má vždy vyšší prioritu)
Platnost	Dobrovolná dohoda bude po provedení příslušných technickoorganizačních opatření zrušená	Norma IEC 60034-30, platná od 10/ 2008 je zavedená v působnost směrnicí EU 16.06.2011. To znamená, že v evropském hospodářském prostoru výrobci nesmí motory třídy účinnosti IE1 od tohoto data již vyrábět a uvádět na trh.

Výjimky ve směrnici EU

- Motory, které jsou tak konstruované, že mohou být při provozu zcela ponořené v kapalině;
- Motory, které jsou kompletně vestavěné do výrobku (např. převodovky, čerpadla, ventilátory nebo kompresory), kde energetická účinnost je závislá na těchto výrobcích;
- Motory určené pro provoz při následujících provozních podmínkách:
  - nadmořská výška je vyšší než 1000 m nad hladinou moře;
  - teplota okolí je vyšší než +40 °C;
  - velmi vysoká teplota okolí až +400 °C;
  - teplota okolí je nižší než -15 °C;
  - teplota chladící kapaliny na vstupu je nižší než 5 °C nebo vyšší než 25 °C;
  - nebezpečí výbuchu ve smyslu směrnice Evropského parlamentu a Rady čís. 94/9/ES;
- Motory brzdové

Neplatí pro:

- motory 2p=8
- motory přepínatelné
- motory pro synchronní provoz
- motory pro druh zatížení S2 až S9
- motory jednofázové
- motory vyrobené výhradně pro napájení z měničů kmitočtu podle IEC 60034-25

Termíny působnosti změn:

Od 16. 6. 2011:
Dodržení uzákoněného požadavku směrnice EU o využití asynchronních motorů se zatížením S1 s třídou účinnosti minimálně IE2

Od 1. 1. 2015:
Dodržení uzákoněného požadavku o využití motorů s třídou účinnosti minimálně IE3 pro výkony od 7,5 kW do 375 kW nebo také alternativně motory třídy účinnosti IE2 plus měnič kmitočtu

Od 1. 1. 2017:
Dodržení uzákoněného požadavku o využití motorů s třídou účinnosti minimálně IE3 pro výkony od 0,75 kW do 375 kW nebo také alternativně motory třídy účinnosti IE2 plus měnič kmitočtu

Motory NEMA

Zákon o využívání energie EPAct (Energy Policy Act) je s použitím zákona EISA (Energy Independence Security Act) platný do 12/2010.

Od 12/2010 EISA rozšířila uzákoněný požadavek na minimální třídu účinnosti a motory následných parametrů musí mít nadále třídu účinnosti NEMA Premium:
- 1 až 200 hp
- 2-, 4- a 6-pólové
- 230 V, 460 V

Kromě toho musí mít třídu účinnosti NEMA Energy (IE2) například následující motory:
- 201 až 500 hp
- 2-, 4-, 6- a 8-pólové
- všechna napětí < 600 V mimo 230 V a 460 V
- motory bez patek (IM B5 a další tvary s přírubou)
- NEMA Design C (zvýšený záběrný moment)

Detaily viz normu NEMA MG1, tab. 12-11 a tab. 12-12.

Zkratky
NEMA: National Electrical Manufacturers Association
IEC: International Electrotechnical Commission

Všeobecné informace o účinnosti podle International Efficiency

Přehled (pokračování)

Co je jiné?

Změněným technickým údajům je přizpůsobený i výkonnostní štítek motorů. Celkově je přehlednější a čitelnější (příklad viz str. 9).

U motorů do velikosti 315 L se jednotlivé údaje uvádí následovně:

- Třída účinnosti „IE1“, „IE2“ nebo „IE3“ je uvedena v pravém horním rohu výkonnostního štítku (tzn. žádná norma na účinnost, ale jen logo„IE“).
- Uvedený jmenovitý proud odpovídá nové hodnotě účinnosti.
- Údaj o rozsahu napětí na novém výkonovém štítku není uvedený. To vylučují uvedená jmenovitá napětí. Pokud není uvedeno jinak, platí pro napětí norma EN60034-1, oblast B, t.j. tolerance +-10%.
  Upozornění:
  Přechodné období pro harmonizaci jmenovitých napětí uvnitř EU skončilo 01.01.2008. Od té doby platí přípustná tolerance 230/400V ±10 %, 50 Hz resp. 400/690 V ±10 %, 50 Hz.
- Na výkonnostním štítku je všeobecně uváděn stát výrobce (Made in ....). Výjimkou jsou nevýbušné motory, u kterých se musí uvádět i adresa výrobce.

Motory IE2 jako motory Express

Máme velké množství motorů s třídou účinnosti IE2 s krátkou dodací lhůtou jako motory Express.

Spektrum těchto expresních motorů je trvale rozšiřované.

Přestavba objednávkového systému a konfigurátorů

SIZER, SinaSave a konfigurator DT jsou připravené na nové třídy účinnosti IE. Konfigurátor DT Vám pomůže při přechodu od motorů s třídou účinnosti EFF2/IE1 na nové motory ve shodě se zákonnými požadavky, na motory s třídou účinnosti minimálně IE2.

Shrnutí

Motory standardních řad 1LA, 1LG, 1PP und 1LE1 jsou na nové označování účinnosti „IE1“, „IE2“ resp. „IE3“ podle normy IEC 60034-30:2008 připravené. Objednací čísla zůstávají nezměněna.

Jednotlivé části katalogu obsahují přehledné tabulky s upravenými technickými informaceni, které slouží k přesnému výběru vhodného motoru.

V souvislosti s celosvětovým používáním některých odborných termínů v angličtině je nutné uvést některé termíny, které se v souvislosti s motory začínají běžně používat a často se již objevují i v tomto katalogu:

GP *- General purpose (motors) = (motory pro) všeobecné použití (v prostředí s běžnými provozní podmínkami)*

SD *- Severe duty (motors) = (motory pro) náročný provoz (ve ztížených provozních podmínkách - vibrace, prach, agresivní prostředí atp.)*

PM *- Preferred Motors = motory Preferred (vybraný sortiment nejžádanějších provedení motorů).*

EM *- Express Motors = motory Express (část preferovaných motorů definovaná zkráceným označením B19 a odesílaná zpravidla do jednoho až dvou dnů od vyjasnění objednávky - plus doba dopravy - s příplatkem za expresní dodací lhůtu.*

Všeobecné informace o účinnosti podle International Efficiency

Přehled (pokračování)

Příklady výkonnostních štítků

Souběžně se zavedením nových tříd účinnosti IE se používá i nový výkonnostní štítek s upravenými technickými údaji.

Na výkonnostním štítku se mění následující technická data:

- Účinnost
  Uvádí se hodnota účinnosti udávaná normou.
- Jmenovitý proud
  Změna hodnoty jmenovitého proudu je důsledkem zmenšení hodnoty účinnosti.
- Jmenovité napětí
  Neuvádí se dosud používaný napěťový rozsah od 380 do 420 V, nově jen 400V.

IE2 / NEMA Energy efficient

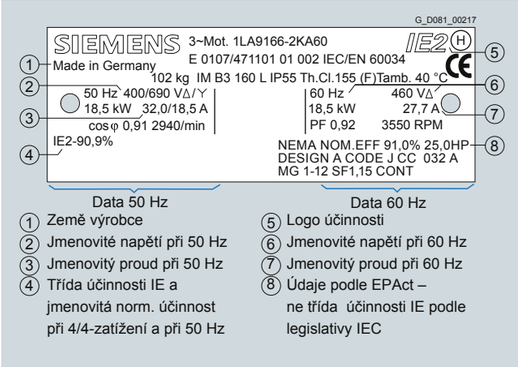

Příklad: výkon. štítek IE2, hliníková kostra, motor 1LA9, 18,5 kW

IE3 / NEMA Premium efficient

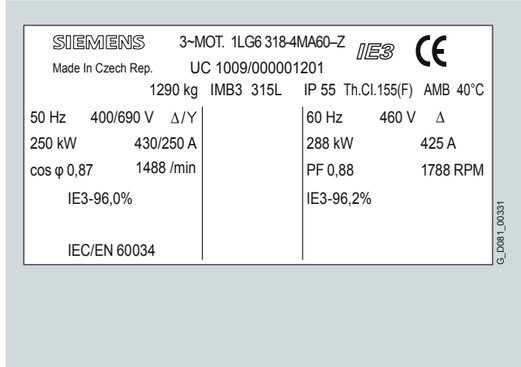

Příklad: : výkon. štítek IE3, litinová kostra, motor 1LG6 se zkráceným označením D25, 250 kW

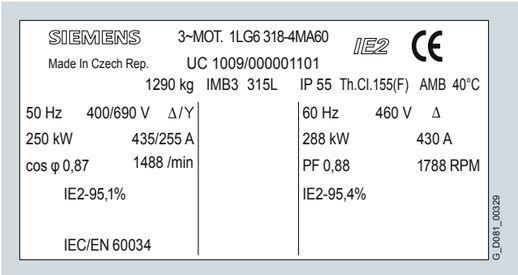

Příklad: výkon. štítek IE2, litinová kostra, motor 1LG6, 250 kW

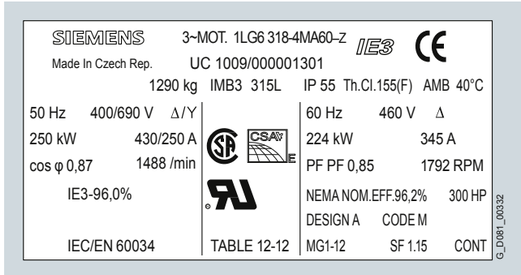

Příklad: výkon. štítek NEMÁ Premium efficient s UL a CSA, litinová kostra, motor 1LG6 se zkráceným označením D41, 300 hp

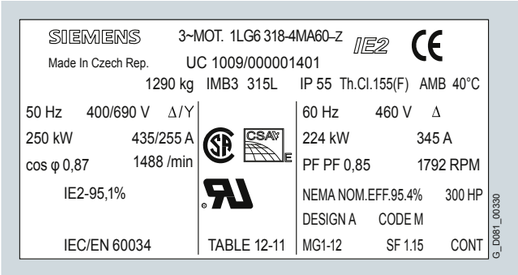

Příklad: výkon. štítek NEMA Energy efficient s UL a CSA, litinová kostra, motor 1LG6 se zkráceným označením D42, 300 hp

Údaje pro volbu a objednávání motorů

Přehled

12-místné objednací číslo pro motory 1LA, 1LG

Objednací číslo sestává z kombinace číslic a písmen. Tyto jsou z důvodu lepší přehlednosti rozdělené do dvou bloků.

Příklad:

1LA9163-4KA19-Z M1F + A11

První blok (pozice 1 až 7) stanovuje typ motoru,
druhý blok (posice 8 až 12) uvádí v zakódovaném tvaru další parametry daného provedení motoru.

Změny nebo doplnění katalogových údajů jsou uváděné ve druhém bloku za písmenem –Z (případně za číslicí 9).

Objednací údaje:

- Kompletní objednací číslo a zkrácené (á) označení nebo vysvětlující text.
- Požadavek na zaslání nabídky je nutno specifikovat nabídkovým číslem v doplňku objednacího čísla.
- U kompletního motoru určeného pro použití jako náhradní díl je nutno uvést kromě objednacího čísla i výrobní číslo minule dodaného motoru.

Struktura objednacího čísla:

		Pozice: 1	2	3	4	5	6	7	-	8	9	10	11	12		
Motory s rotorem nakrátko, povrchově chlazené, podle norem IEC																
1.až 3. pozice číslice, písmeno, písmeno	• vlastní chlazení pomocí ventilátoru umístěném na rotoru, hliníková resp. litinová kostra	1	L	A												
	• vlastní chlazení pomocí ventilátoru umístěném na rotoru, litinová kostra	1	L	G												
4. pozice: číslice	Konstrukční řada 3				3											
	Konstrukční řada 4				4											
	Konstrukční řada 5				5											
	Konstrukční řada 6				6											
	Konstrukční řada 7				7											
	Konstrukční řada 8				8											
	Konstrukční řada 9				9											
5. do 7. pozice: 3 číslice	Velikost kostry motoru (velikost kostry jako kombinace výšky osy a celkové délky, zakódované od 060 do 318)					060 … 318										
8.pozice: číslice	Počet pólů 0: přepínatelný s jedním vinutím v zapojení Dahlander 1: přepínatelný se dvěma vinutími 2: 2-pólový 4: 4-pólový 6: 6-pólový 8: 8-pólový									0 … 8						
9. a 10. pozice: 2 písmena	Provedení										A …	A …				
11. pozice: číslice	Napětí,spojení, a kmitočet (0 ... 9, upřesněno zkráceným označením L .. - např. L1Y)												0 … 9			
12. pozice: číslice	Tvar (0 ... 9, upřesněno zkráceným označením M .. - např. M1F)													0 … 9		
	Zvláštní provedení dle objednávky: Zakódované – jsou požadována dodatečná zkrácená provedení Nezakódované - je požadovaný dodatečný vyjasňující text v objednávce														-	Z

Příklad objednávky:

Kritéria pro volbu	Požadavek	Struktura objednacího čísla
Typ motoru 1LA9	Standardní motory se zvýšenou účinností, stupeň ochrany krytem IP55, hliníkové provedení	1LA9 ■■■-■■■■■
Velikost motoru/počet pólů/synchr. otáčky	160 M/4-polový/1500 min^{-1}	1LA9163-4KA ■■
Jmenovitý výkon	11 kW	
Napětí a kmitočet	230 VΔ/400 VY, 50 Hz	1LA9163-4KA1■
Tvar	IM V5 s ochrannou stříškou	1LA9163-4KA19 M1F
Zvláštní provedení	3 ks termistorů PTC (ochrana motoru vestavěnými teplotními čidly pro vypínání	1LA9163-4KA19-Z M1F + A11

Přiřazení a používání doplňků objednacího čísla a zkrácených označení do objednacího čísel motorů jednotlivých řad viz „Doplňky objednacího čísla a zvláštní provedení“ v tomto katalogu.

Údaje pro volbu a objednávání motorů

Přehled (pokračování)

16-místné objednací číslo pro motory 1LE1

Objednací číslo sestává z kombinace písmen a číslic. Z důvodu lepší přehlednosti je dělené pomlčkami do tří bloků, např.:

1LE1001-1DB20-2CB5-Z H00

První blok (pozice 1 až 7) stanovuje typ motoru, druhý blok (pozice 8 až 12) určuje velikost a délku kostry, počet pólů a v některých případech i kmitočet/výkon a třetí blok (pozice13 až 16) uvádí kmitočet, výkon, tvar a některé další parametry.

Pro změny nebo doplnění katalogových údajů ve druhém a třetím bloku je možno podle vhodnosti použít buď číslici 9 (v místě zakódovaného údaje) nebo písmeno –Z (na konci objednacího čísla).

Objednací údaje:

- Kompletní objednací číslo a zkrácená označení nebo text.
- V doplňku objednacího čísla nutno doplňkovým číslem specifikovat požadavek na zaslání nabídky.
- U kompletního motoru určeného pro použití jako náhradní díl je nutno uvést kromě objednacího čísla i výrobní číslo minule dodaného motoru.

Struktura objednacího čísla:

		Pozice: 1	2	3	4	5	6	7	-	8	9	10	11	12	-	13	14	15	16	
Motory s rotorem nakrátko, s povrchovým chlazením, podle norem IEC																				
1. až 4. pozice: číslice, písmeno, číslice	Provedení resp. konstrukce • Vlastní chlazení pomocí ventilátoru na rotoru motoru • Cizí chlazení pomocí proudu vzduchu od ventilátoru poháněného vlastním motorem (zkrácené označení F90)	1	L	E	1															
5. pozice: číslice	Hliníková kostra						0													
	Základní řada (Basic line), litinová kostra						5													
	Zesílená řada (Performance line), litinová kostra						6													
6. až 7. pozice: 2 číslice	Motory se zvýšenou účinností (High efficiency) IE2							0	1											
	Motory se standardní účinností (Standard efficiency) IE1							0	2											
	Motory vysokou účinností (Premium efficiency) IE3							0	3											
	Přepínatelné motory s jedním vinutím v zapojení Dahlander							1	1											
	Přepínatelné motory se dvěma vinutími							1	2											
	Motory s účinností Energy efficient podle NEMA MG1, tab. 12-11							2	1											
	Motory s účinností Premium efficient dle NEMA MG1, tab. 12-12							2	3											
8., 9. a 11. pozice: číslice, písmeno, číslice	Velikost kostry motoru (velikost kostry motoru jako kombinace výšky osy hřídele a celkové délky, zakódované)										0 … 3	A … E		0 … 6						
10. pozice: písmeno	Počet pólů A: 2-pólové, B: 4-pólové, C: 6-pólové, D: 8-pólové J: 4/2-pólové (konst. zátěž. moment), L: 8/4-pólové (konst. zátěž. moment) P: 4/2-pólové (kvadr. zátěž. moment), Q: 6/4-pólové (kvadr. zátěž. moment) R: 8/4-pólové (kvadr. zátěž. moment)											A … D								
12. a 13. pozice: 2 číslice	Napětí, spojení kmitočet (zakódováno dvěma číslicemi; 9-0 upřesněno zkráceným označením M .. - např. M1Y)													0 … 9		0 … 8				
14. pozice: písmeno	Tvar (A – V)																A … V			
15. pozice: písmeno	Ochrana motoru (A – Z), vyžaduje zkrácené označení Q.. (např Q2A)																	A … Z		
16. pozice: písmeno	Umístění svorkovnicové skříně 4: svorkovnicová skříň je nahoře 5: svorkovnicová skříň vpravo (při pohledu ze stranu pohonu D) 6: svorkovnicová skříň vlevo (při pohledu ze strany opačné straně pohonu ND) 7: svorkovnicová skříň dole																		4 5 6 7	
	Zvláštní provedení dle objednávky: Zakódované požadavky – jsou požadována dodatečná zkrácená označení Nezakódované požadavky – je požadovaný dodatečný vyjasňující text v objednávce																			- Z

Příklad objednávky:

Kritéria pro volbu	Požadavek	Struktura objednacího čísla
Typ motoru 1LE1	Motor nové generace: Standardní motor se zvýšenou činností IE2, Stupeň ochrany krytem IP55, hliníková kostra	1LE1001-■■■■■-■■■■
Velikost motoru/počet pólů/synchr. otáčky	160/4-pólový1500 min^{-1}	1LE1001-1DB2■-■■■■
Jmenovitý výkon	11 kW	
Napětí a kmitočet	230 VΔ/400 VY, 50 Hz	1LE1001-1DB22-2■■■
Tvar	IM V5 s ochrannou stříškou[1)]	1LE1001-1DB22-2C■■-Z H00
Zvláštní provedení	3 ks termistorů PTC (ochrana motoru vestavěnými teplotními čidly pro vypínání [2)]	1LE1001-1DB22-2CB■-Z H00
Zvláštní požadavky na mechanické provedení motoru	Svorkovnicová skříň vpravo (při pohledu ze strany pohonu D)	1LE1001-1DB22-2CB5-Z H00

Přiřazení a používání doplňků objednacího čísla a zkrácených označení do objednacího čísel motorů jednotlivých řad viz „Doplňky objednacího čísla a zvláštní provedení“ v tomto katagogu.

[1)] Standard bez ochranné stříšky - ochranná stříška bude definovaná zkráceným označením H00 a s tímto zkráceným označením bude dodatečně objednaná

[2)] Objednávka nemá žádné dodatečné zkrácené označení.

Údaje pro volbu a objednávání motorů

Objednací číslo

Přehled

Zvláštní provedení

V následující tabulce je v jednotlivých částech katalogu uveden seznam všech dostupných zvláštních provedení podle kategorií a použitelnosti. Je to popis funkčních zkrácených označení. Technické provedení zkrácených označení se může v detailech lišit.

Zvláštní provedení

	Dodatečné objednací údaje: **-Z** se zkráceným označením a eventuálně krátkým vyjasňujícím textem
Ochrana motoru	
Bez ochrany	15.pozice objednacího čísla - písmeno **A**
Ochrana motoru 3 ks PTC termistorů pro signalizaci při provozu s měničem kmitočtu v zónách 2, 21, 22	**A10**
Ochrana motoru s 1 (u motorů 1LE10 velikosti 80 a 90) resp. 3 ks vestavěnými PTC termistory pro vypínání	15.pozice obj. čísla - písmeno **B**
	A11
Ochrana motoru 6 ks vestavěnými PTC termistory pro signalizaci a vypínání	15.pozice obj. čísla - písmeno **C**
	A12
Ochrana motoru 4 ks vestavěnými PTC termistory pro vypínání při provozu s měničem kmitočtu	**A15**
Ochrana motoru 8 ks vestavěnými PTC termistory pro signalizaci a vypínání při provozu s měničem kmitočtu	**A16**
Měření teploty motoru vestavěným teplotním čidlem KTY 84-130	15.pozice obj. čísla - písmeno **F**
	A23
Měření teploty motoru vestavěnými teplotními čidly 2 x KTY 84-130	15.pozice obj. čísla - písmeno **G** *Nové*
	A25
Vestavěné 3 ks teplotních bimetalových čidel (termokontaktů) pro vypínání	15.pozice obj. čísla - písm.**Z**
	Q3A
	A31
Vestavba 3 ks odporových čidel Pt100 pro měření teploty	15.pozice obj. čísla - písmeno **H** *Nové*
	A60
Vestavba 6 ks odporových čidel Pt100 pro měření teploty statorového vinutí	15.pozice obj. čísla - písmeno **J** *Nové*
	A61
Vestavba termistoru NTC (se záporným teplotním součinitelem) pro vypínání	15.pozice obj. čísla - písmeno **Z**
	Q2A
Vestavba 2 ks šroubovatelných odporových čidel PT100 v základním zapojení pro měření teploty valivých ložisek	**Q72** *Nové*
	A72

	Dodatečné objednací údaje: **-Z** se zkráceným označením a eventuálně krátkým vyjasňujícím textem
Ochrana motoru (pokračování)	
Vestavba 2 ks šroubovatelných odporových čidel PT100 v třívodičovém zapojení pro měření teploty valivých ložisek	**A78**
Vestavba 2 ks dvojitých šroubovatelných odporových čidel PT100 v třívodičovém zapojení pro měření teploty valivých ložisek	**A80**
Připojení motoru a svorkovnicová skříň	
ECOFAST-motorová zástrčka Han-Drive 10e pro 230 VΔ/400 VY	**G55**
ECOFAST-mot. zástrčka EMV-fest Han-Drive 10e pro 230 VΔ/400 VY	**G56**
Dvoudílná deska na svorkovnicové skříni	**K06**
Nevrtaná jednovývodová deska	**L01**
Svorkovnicová skříň nahoře	16.poz. obj. čísla číslice **4**
Svorkovnicová skříň na pravé straně	16.poz. obj. čísla - číslice **5**
	K09
Svorkovnicová skříň na levé straně	16.poz. obj. čísla - číslice **6**
	K10
Svorkovnicová skříň dole	16.poz. obj. čísla číslice **7**
Svorkovnicová skříň nahoře, šroubovatelné patky	**K11**
Litinová svorkovnicová skříň	**K15**
Jedno kovové kabelové šroubení	**R15**
	K54
Kabelové šroubení, max. vybavení	**R18** *Nové*
	K55
Svorkovnicová skříň pootočená o 90°, vývod ze strany D	**R10**
	K83
Svorkovnicová skříň pootočená o 90°, vývod ze strany ND	**R11**
	K84
Svorkovnicová skříň pootočená o 180°	**R12**
	K85
Větší svorkovnicová skříň	**R50**
Nejblíže větší svorkovnicová skříň	**L00**
Redukční díl pro šroubení M podle britské normy, montáž na obě kabelové vývodky	**R30**
Vnější zemnění	**H04**
	L13
3 volné ven vyvedené vývody, délka 0,5m	**R20**
	L44
3 volné ven vyvedené vývody, délka 1,5m	**R21**
	L45
6 volných ven vyvedených vývodů, délka 0,5m	**R22**
	L47
6 volných ven vyvedených vývodů, délka 1,5m	**R23**
	L48
6 volných ven vyvedených vývodů, délka 3m	**R24**
	L49
Volné ven vyvedené vývody – na pravou stranu	**L51**
Volné ven vyvedené vývody – na levou stranu	**L52**
Pomocná svorkonmice 1XB3020	**L97**
Svorníky do svorkovnice pro připojení kabelu, přibalené	**R17** *Nové*
	M46
Svorkovnicová skříň na straně ND	**H08**
	M64
Svorková lišta pro hlavní a pomocnou svorkovnicovou skříň	**M69**
Svorka pro připojení kabelu, přibalené	**M47**

Údaje pro volbu a objednávání motorů

Objednací číslo

Zvláštní provedení

	Dodatečné objednací údaje: **-Z** se zkráceným označením a eventuálně krátkým vyjasňujícím textem
Vinutí a izolační systém	
Tepelná třída 155 (F), využití na 155 (F), se servisním faktorem (SF)	**N01**
	C11
Tepelná třída 155 (F), využití na 155 (F), se zvýšeným výkonem	**N02**
	C12
Tepelná třída 155 (F), využití na 155 (F), se zvýšenou teplotou okolí	**N03**
	C13
Tepelná třída 180 (H), jmenovitý výkon a teplota okolí max. 60 °C	**N11**
	C18
Zvýšená vlhkost vzduchu/teplota, 30 do 60 g vody v m3 vzduchu	**N20**
	C19
Tepelná třída 155 (F), využití na 130 (B), teplota okolí 45°C, snížení výkonu cca. o 4 %	**N05**
	C22
Tepelná třída 155 (F), využití na 130(B), teplota okolí 50°C, snížení výkonu cca. o 8 %	**N06**
	C23
Tepelná třída 155 (F), využití na 130 (B), teplota okolí 55°C, snížení výkonu cca. o 13 %	**N07**
	C24
Tepelná třída 155 (F), využití na 130 (B), teplota okolí 60°C, snížení výkonu cca. o 18 %	**N08**
	C25
Zvýšená vlhkost vzduchu/teplota, 60 do 100 g vody v m3 vzduchu	**N21**
	C26
Tepelná třída 155 (F), využití na 130 (B), se zvýšenou teplotou okolí a/nebo vyšší nadmořskou výškou	**Y50** • a požad. výkon, tepl.okolí, resp. nadm. výška
Tepelná třída 155 (F), využití na 155 (F), jiné požadavky	**Y52** • a požad. výkon tepl.okolí, resp. nadm. výška
Nátěry a barevné odstíny	
Standardní nátěr,RAL 7030 (šeď kamenná)	–
Standardní nátěr v jiných standardních barevných odstínech RAL	**Y53** • a zvláštní nátěr RAL.... *Nové!*
Zvláštní nátěr RAL 7030 (šeď kamenná)	–
	S10 *Nové!*
	K26
Zvláštní nátěr v jiných barevných odstínech RAL	**Y54** • a zvláštní nátěr RAL....
Zvláštní nátěr ve zvláštních barevných odstínech RAL	**Y51** • a zvláštní nátěr RAL....
Zvláštní nátěr (pobřeží)	**S04** *Nové!*
	M91
Zvláštní nátěr (moře)	**S03**
	M94
Bez nátěru (základovaná litina)	**S00**
	K23
Bez nátěru, ale základované	**S01**
	K24
Modularní vestavná technika – základní provedení	
Vestavba cizího chlazení	**F70**
	G17
Vestavba brzdy	**F01**
	G26
Vestavba impulsního snímače otáček 1XP8012-10 (HTL)	**G01**
Vestavba impulsního snímače otáček 1XP8001-1 (HTL)	**H57**
Vestavba impulsního snímače otáček 1XP8012-20 (TTL)	**G02**
Vestavba impulsního snímače otáček 1XP8001-2 (TTL)	**H58**

	Dodatečné objednací údaje: **-Z** se zkráceným označením a eventuálně krátkým vyjasňujícím textem
Modularní vestavná technika – kombinace základních provedení	
Vestavba cizího chlaz. a impulz. snímače otáček 1XP8001-1	**H61**
Vestavba brzdy a impulz. snímače otáček 1XP8001-1	**H62**
Vestavba brzdy a cizího chlazení	**H63**
Vestavba brzdy, cizího chl. a impulz. snímače otáček 1XP8001-1	**H64**
Vestavba cizího chlaz. a impulz. snímače otáček 1XP8001-2	**H97**
Vestavba brzdy a impulz. sn. otáček 1XP8001-2	**H98**
Vestavba brzdy, cizího chl. a impulz. snímače otáček 1XP8001-2	**H99**
Modulární vestavná technika – doplňky	
Napájení brzdy napětím DC 24 V	**F10**
	C00
Napájení brzdy napětím AC 230 V	**F11**
Napájení brzdy napětím AC 400 V	**F12**
	C01
Napájení brzdy napětím DC 180 V, pro provoz s MICROMASTER 411-ECOFAST	**C02**
Mechanické uvolnění brzdy pákou (nepřídržné)	**F50**
	K82
Zvláštní vestavná technika	
Úprava pro vestavbu MMI	**H15**
Vestavba impulzního snímače otáček LL 861 900 220	**G04**
	H70
Vestavba impulzního snímače otáček HOG 9 D 1024 I	**G05**
	H72
Vestavba impulzního snímače otáček HOG 10 D 1024 I	**G06**
	H73
Úprava pro vestavbu LL 861 900 220	**H78**
Úprava pro vestavbu HOG 9 D 1024 I	**H79**
Úprava pro vestavbu HOG 10 D 1024 I	**H80**
Vestavba impulz. snímače otáček HOG 10 DN 1024 I, svorkovnicová skříň chráněná proti vlhkosti	**J15**
Vestavba impulz. snímače otáček HOG 10 DN 1024 I, svorkovnicová skříň chráněná proti prachu	**J16**
Vestavba impulzního snímače otáček HOG 10 DN 1024 I + odstředivý vypínač, (otáčky.... min^{-1}), svorkovnicová skříň chráněná proti vlhkosti	**Y74** • a požadované otáčky .... min^{-1} *Nové!*
Vestavba impulzního snímače otáček HOG 10 DN 1024 I + odstředivý vypínač, (otáčky .... min^{-1}), svorkovnicová skříň chráněná proti prachu	**Y76** • a požadované otáčky .... min^{-1} *Nové!*
Vestavba impulzního snímače otáček HOG 10 DN 1024 I + ESL 93, (otáčky.... min^{-1}), svorkovnicová skříň chráněná proti prachu	**Y79** • a požadované otáčky (max 3).... min^{-1} **....**
Vestavba impulzního snímače otáček v nevýbušném provedení pro použití v zónách 2, 21, 22	**H86**
Vestavba impulzního snímače otáček v nevýbušném provedení pro použití na motorech Ex d/de v zóně 1	**H87**
Vestavba cizího chlazení v nevýbušném provedení Ex nA pro použití v zóně 2	**M95**
Vestavba cizího chlazení v nevýbušném provedení II 2D pro použití v zóně 21	**M96**
Vestavba cizího chlazení v nevýbušném provedení II 3D pro použití v zóně 22	**M97**
Vestavba cizího chlazení v nevýbušném provedení Ex de pro použití v zóně 1	**M98**

Údaje pro volbu a objednávání motorů

Objednací číslo

Zvláštní provedení

	Dodatečné objednací údaje: **-Z** se zkráceným označením a eventuálně krátkým vyjasňujícím textem
Mechanické provedení a ochrana krytem	
Ochranná stříška	**H00**
Nejblíže větší malá příruba	**P01**
Šroubovatelné patky (místo odlitých)	**H01**
Radialní těsnění na straně D u přírub. tvarů s těsností proti oleji do přetlaku 0,1 bar.	**H23**
	K17
S dvěma dodatečnými závěsnými oky pro IM V1/IM V3	**K32**
Provedení se sníženým hlukem u 2-pólových motorů – otáčení doprava	**F77**
	K37
Provedení se sníženým hlukem u 2-pólových motorů – otáčení doleva	**F78**
	K38
Ochrana krytem IP65	**H20**
	K50
Ochrana krytem IP56	**H22**
	K52
Provedení odolné otřesům	**H02**
	L03
Otvory pro odvod kondenzátu	**H03**
	L12
Nerezavějící šrouby (vnější)	**H07**
	M27
Úprava pro vestavbu, jen středící důlek	**G40**
Úprava pro vestavbu s hřídelí D12	**G41**
Úprava pro vestavbu s hřídelí D16	**G42**
Ochranná stříška pro impulsní snímač otáček (přiložená – jen pro vestavbu podle zkrác. označení G40, G41 a G42)	**G43**
Zemnící kartáč pro provoz s měničem kmitočtu	**M44**
Mechanická ochrana pro impulz. snímač otáček	**M68**
Teplota okolí a nadmořská výška	
Teplota okolí od –50 do +40 °C	**D02**
	New
Teplota okolí od -40 bis +40 °C	**D03**
Teplota okolí od -30 bis +40 °C	**D04**
Teplota okolí od -40 bis +40 °C pro motory Ex	**D19**
Provedení podle norem a specifikací	
CCC – povinná certifikace pro Čínu	**D01**
	New!
Motory třídy účinnosti IE1 bez znaku CE pro export mimo evropský hospodářský prostor (viz nařízení EU 640/2009)	**D22** *New!*
Třída účinnosti Premium efficiency IE3	**D25**
Elektricky podle NEMA MG1-12	**D30**
Provedení podle UL s „Uznávacím znakem“	**D31**
Certifikace Ex pro Čínu	**D32**
Certifikace pro Koreu podle KS C4202	**D33**
Štítek s třídou účinnosti Energy efficiency pro Čínu	**D34** *New!*
Certifikace Ex pro Rusko	**D35** *New!*
Kanadské předpisy (CSA)	**D40**
Účinnost NEMA Premium efficient, provedení pro severní Ameriku podle NEMA MG1, tab. 12-12, včetně UL a CSA	**D41** *New!*
Účinnost NEMA Energy efficient, prov. pro sev, Ameriku podle NEMA MG1, tab. 12-11, včetně UL a CSA (pro mot. Ex bez UL a CSA)	**D42** *New!*
Znak PSE pro Japonsko	**D46**
Provedení VIK	**K30**
Nevýbušný závěr Ex nA II na výkonnostním štítku podle VIK	**C27**

	Dodatečné objednací údaje: **-Z** se zkráceným označením a eventuálně krátkým vyjasňujícím textem
Provedení pro zóny podle ATEX	
Provedení pro zónu 2 při provozu na síť, Ex nA II T3 podle IEC/EN/ČSN EN 60079-15	**M72**
Provedení pro zónu 2 při provozu s měničem kmitočtu, Ex nA II T3 podle IEC/EN/ČSN EN 60079-15, snížený výkon	**M73**
Provedení (IP55) pro zónu 2 a 22, při nevodivém prachu a při provozu na síť	**M74**
Provedení (IP55) pro zónu 2 a 22, při nevodivém prachu a při provozu s měničem kmitočtu, snížený výkon	**M75**
Provedení (IP65) pro zóny 1 a 21, rovněž i zónu 22 při vodivém prachu a při provozu na síť	**M76**
Provedení (IP65) pro zóny 1 a 21, rovněž i zónu 22 při vodivém prachu a při provozu s měničem kmitočtu, snížený výkon	**M77**
Provedení pro zónu 21, rovněž i zónu 22 při vodivém prachu (IP65) při provozu na síť	**M34**
Provedení pro zónu 21, rovněž i zónu 22 při vodivém prachu (IP65) při provozu s měničem kmitočtu, snížený výkon	**M38**
Provedení pro zónu 22 při nevodivém prachu (IP55) a při provozu na síť	**M35**
Provedení pro zónu 22 při nevodivém prachu (IP55) a při provozu s měničem kmitočtu, snížený výkon	**M39**
Provedení VIK	**K30**
Ex nA II na výkonnostním štítku podle VIK	**C27**
T1/T2 na výkonnostním štítku	**C30**
Alternativní měnič kmitočtu (SIMOVERT MASTERDRIVES, SINAMICS G110, SINAMICS G120 (pro motory 1LA do velikosti 225), SINAMICS S120 nebo ET 200S FC)	**Y68** • a typ měniče **....**
Ložiska a mazání	
Měřící hlavice pro měření ložiskových vibrací metodou SPM	**Q01**
	G50
Ložiska pro zvýšené radiální zatížení	**L22**
	K20
Zvláštní ložiska pro stranu D a ND, ložiska řady 63	**L25**
	K36
Domazávání	**L23**
	K40
Pevné ložisko na straně D	**L20**
	K94
Pevné ložisko na straně ND	**L21**
	L04
Izolované ložisko na straně D	**L50** *New!*
Izolované ložisko na straně ND	**L51** *New!*
Izolační ložisková vložka (na straně ND)	**L27**
Vyvážení a stupeň vibrací	
Stupeň vibrací A	**–**
Stupeň vibrací B	**L00**
	K02
Vyvážení s polovinou pera (standard)	**–**
Vyvážení s celým perem	**L02**
	L68
Vyvážení bez pera	**L01**
	M37
Hřídel a rotor	
Obvodové házení hřídelového konce, souosost,a lineární posun podle DIN 42955, tolerance R u přírub.motorů	**L08**
	K04
Druhý standardní volný konec	**L05**
	K16
Volný konec standardních rozměrů bez drážky	**L04**
	K42
Obvod. házení vol. konce podle DIN 42955, toler. R	**L07**
	L39
Hřídel standard. rozměrů z nerezavějící oceli	**L06**
	M65

Údaje pro volbu a objednávání motorů

Objednací číslo

Zvláštní provedení

	Dodatečné objednací údaje: **-Z** se zkráceným označením a eventuálně krátkým vyjasňujícím textem
Hřídel a rotor (pokračování)	
Nestandardní válcový volný konec	**Y55** • a objedn. údaje
Nestandardní volný konec na straně D	**Y58** • a objedn. údaje *New!*
Nestandardní volný konec na straně ND	**Y59** • a objedn. údaje *New!*
Vytápění a chlazení	
Kryt ventilátoru pro textilní průmysl	**F75**
	H17
Kovový vnější ventilátor	**F76**
	K35
Bez vnějšího ventilátoru a bez krytu ventilátoru	**F90**
Antikondenzační vytápění 230 V	**Q02**
	K45
Antikondenzační vytápění 115 V	**Q03**
	K46
Kryt ventilátoru z ocelového plechu	**F74**
	L36
Antikondenzační vytápění 115 V, Ex	**M14**
Antikondenzační vytápění 230 V, Ex	**M15**
Cizí chlazení s nestandardním napětím a/nebo kmitočtem	**Y81** • a objedn. údaje
Výkonnostní štítek a přídavný štítek	
Druhý štítek domazávání (přiložený)	**B06**
Přídavný štítek s napěťovou tolerancí	**B07** *New!*
Druhý výkon. štítek (přiložený)	**M10**
	K31
Výkonnostní štítek z nerezavějící oceli	**M11**
	M40 *New!*
Přídavný štítek resp. výkonnostní štítek s odlišnými štítkovými údaji	**Y80** • a objedn. údaje
Přídavný štítek s údaji podle objednávky	**Y82** • a objedn. údaje
Výkonnostní štítek a štítek balení s dodatečnými informacemi (možných maximálně 20 znaků)	**Y84** • a objedn. údaje
Samolepící štítek (přiložený)	**Y85** • a objedn. údaje
Balení, bezpečnostní pokyny, dokumentace a zkušební protokoly	
Jedny bezpečnostní pokyny a jeden návod k obsluze na jednu paletu	**B01**
Protokol o přejímací zkoušce podle ČSN EN 10204, čl.3.1	**B02**
Kompaktní návod k obsluze, německy/anglicky, tiskovina, (přiložený)	**–**
Návod k obsluze německy/anglicky, tiskovina, (přiložený)	**B04**
	B23
Kompaktní návod k obsluze, německy/anglicky, pro motory Ex, tiskovina, (přiložený)	**–** *New!*
Kompaktní návod k obsluze, francouzsky/španělsky/italsky/česky, pro motory Ex, tiskovina, (přiložený)	**B25** *New!*
Kompaktní návod k obsluze, švédsky/dánsky/holandsky/finsky pro motory Ex, tiskovina, (přiložený)	**B26** *New!*
Kompaktní návod k obsluze, v jiných úředních jazycích EU, pro motory Ex, tiskovina, (přiložený)	**Y98** • a objedn. údaje *New!*
Zkušební protokol oteplovací zkoušky s přejímkou, vodorovný tvar	**B83**
	F83
Paleta s mřížovým pletivem	**B99**
	L99
Zapojení do hvězdy při odeslání	**M01**
	M32
Zapojení do trojúhelníku při odeslání	**M02**
	M33

Standardní motory 1LE1 General purpose

Motory se zvýšenou účinností (High efficiency) IE2

Motory s vlastním resp. s cizím chlazení

Hliníková řada 1LE1001

IE2

Volba a objednávání

P_N 50 Hz	P_N 60 Hz[1]	Velikost	n_N 50 Hz	M_N 50 Hz	IE třída	η_N 50 Hz 4/4	η_N 50 Hz 3/4	η_N 50 Hz 2/4	$\cos\varphi_N$ 50 Hz 4/4	I_N 50 Hz 400 V	M_A/M_N	I_A/I_N	M_K/M_N	L_{pfA} 50 Hz	L_{WA} 50 Hz	Hliníková řada 1LE1001, *provedení IE2 podle ČSN EN 60034-30* Objednací číslo	$m_{IM\,B3}$	J	Momentová třída
kW	kW		min^{-1}	Nm		%	%	%		A				dB(A)	dB(A)	▲ Nový záznam	kg	kgm^2	KL
• Chlazení: vlastní chlazení (IC 411), resp. pro vel. 100 L až 160 L se zkrác. označ. F90 cizí chlazení bez vnějšího ventilátoru a krytu ventilátoru (IC 416)																			
• Účinnost: zvýšená účinnost IE2 (High efficiency), servisní faktor 1,15 (SF uveden na výkonnostním štítku)																			
• Izolační systém: tepelná třída 155 (F), využití na tepelnou třídu 130 (B), ochrana krytem IP55																			
2-pólové: 3000 min^{-1} při 50 Hz, 3600 min^{-1} při 60 Hz [1]																			
0,75	**0,86**	**80 M**	2805	2,6	IE2	77,4	79,5	78,8	0,84	1,67	1,9	4,9	2,3	60	71	▲ **1LE1001-0DA2** ■-■■■■	9,0	0,00080	16
1,1	**1,27**	**80 M**	2835	3,7	IE2	79,6	81,3	80,8	0,83	2,40	2,7	6,0	3,1	60	71	▲ **1LE1001-0DA3** ■-■■■■	11	0,0011	16
1,5	**1,75**	**90 S**	2885	5,0	IE2	81,3	82,3	80,8	0,84	3,15	2,7	6,9	3,6	65	77	▲ **1LE1001-0EA0** ■-■■■■	13	0,0017	16
2,2	**2,55**	**90 L**	2890	7,3	IE2	83,2	83,9	82,3	0,85	4,5	2,5	7,1	3,7	65	77	▲ **1LE1001-0EA4** ■-■■■■	15	0,0021	16
3	**3,45**	**100 L**	2905	9,9	IE2	84,6	85,2	84,7	0,84	6,1	2,3	7,0	3,3	67	79	**1LE1001-1AA4** ■-■■■■	21	0,0044	16
4	**4,55**	**112 M**	2950	13	IE2	85,8	86,7	86,1	0,86	7,8	2,4	7,4	3,3	69	81	**1LE1001-1BA2** ■-■■■■	27	0,0092	16
5,5	**6,3**	**132 S**	2950	18	IE2	87,0	88,0	87,4	0,87	10,5	1,8	6,6	2,9	68	80	**1LE1001-1CA0** ■-■■■■	39	0,020	16
7,5	**8,6**	**132 S**	2950	24	IE2	88,1	88,7	88,6	0,87	14,1	2,2	7,5	3,1	68	80	**1LE1001-1CA1** ■-■■■■	43	0,024	16
11	**12,6**	**160 M**	2955	36	IE2	89,4	90,0	89,1	0,87	20,5	2,1	7,4	3,2	70	82	**1LE1001-1DA2** ■-■■■■	67	0,045	16
15	**17,3**	**160 M**	2955	48	IE2	90,3	90,9	90,3	0,88	27	2,4	7,6	3,4	70	82	**1LE1001-1DA3** ■-■■■■	75	0,053	16
18,5	**21,3**	**160 L**	2955	60	IE2	90,9	91,2	90,4	0,88	33,5	2,9	7,9	3,6	70	82	**1LE1001-1DA4** ■-■■■■	84	0,061	16
4-pólové: 1500 min^{-1} při 50 Hz, 1800 min^{-1} při 60 Hz [1]																			
0,55	**0,63**	**80 M**	1440	3,7	–	78,1	78,9	76,1	0,74	1,37	2,2	5,3	3,1	53	64	▲ **1LE1001-0DB2** ■-■■■■	10	0,0017	16
0,75	**0,86**	**80 M**	1440	5,0	IE2	79,6	80,2	78,0	0,76	1,79	2,2	5,6	3,1	53	64	▲ **1LE1001-0DB3** ■-■■■■	11	0,0021	16
1,1	**1,27**	**90 S**	1425	7,4	IE2	81,4	81,7	79,9	0,78	2,5	2,3	5,6	2,9	56	68	▲ **1LE1001-0EB0** ■-■■■■	13	0,0028	16
1,5	**1,75**	**90 L**	1435	10	IE2	82,8	83,5	82,0	0,79	3,3	2,6	6,4	3,4	56	68	▲ **1LE1001-0EB4** ■-■■■■	16	0,0036	16
2,2	**2,55**	**100 L**	1455	14	IE2	84,3	85,1	84,3	0,81	4,65	2,1	6,9	3,3	60	72	**1LE1001-1AB4** ■-■■■■	21	0,0086	16
3	**3,45**	**100 L**	1455	20	IE2	85,5	86,7	86,0	0,82	6,2	2,0	6,9	3,1	60	72	**1LE1001-1AB5** ■-■■■■	25	0,011	16
4	**4,55**	**112 M**	1460	26	IE2	86,6	87,3	86,5	0,81	8,2	2,5	7,1	3,2	58	70	**1LE1001-1BB2** ■-■■■■	29	0,014	16
5,5	**6,3**	**132 S**	1465	36	IE2	87,7	89,0	87,7	0,80	11,3	2,3	6,9	2,9	64	76	**1LE1001-1CB0** ■-■■■■	42	0,027	16
7,5	**8,6**	**132 M**	1465	49	IE2	88,7	90,3	88,8	0,83	14,7	2,3	6,9	2,9	64	76	**1LE1001-1CB2** ■-■■■■	49	0,034	16
11	**12,6**	**160 M**	1470	71	IE2	89,8	90,9	90,8	0,85	21	2,1	6,7	2,8	65	77	**1LE1001-1DB2** ■-■■■■	71	0,065	16
15	**17,3**	**160 L**	1475	97	IE2	90,6	91,3	91,0	0,85	28	2,3	7,3	3,0	65	77	**1LE1001-1DB4** ■-■■■■	83	0,083	16

Napětí				Ochrana	Poč.pólů	Velikost	Typ motoru	Provedení				Zkrác.označení
Velikosti 80 M do 90 L: plynulé pootáčení svorkovnicové skříně celých 360° u 2- a 4-pólových motorů[2]												
50 Hz	230 VΔ/400 VY	60 Hz[1]	460 VY	3 ks PTC	2, 4	80 M do 90 L	1LE1001-0D ... -0E	**standard**	2	2	B	–
50 Hz	400 VΔ/690 VY	60 Hz[1]	460 VΔ	termistorů	2, 4	80 M do 90 L	1LE1001-0D ... -0E	**standard**	3	4	B	–
50 Hz	400 VY	60 Hz[1]	460 VY	bez	2, 4	80 M do 90 L	1LE1001-0D ... -0E	**standard**	0	2	A	–
Velikosti 100 L do 160 L: pootáčení svorkovnicové skříně o 4 x 90°												
50 Hz	230 VΔ/400 VY	60 Hz[1]	460 VY	volitelné	2, 4	100 L do 160 L	1LE1001-1A ... -1D	**standard**	2	2		–
50 Hz	400 VΔ/690 VY	60 Hz[1]	460 VΔ	volitelné	2, 4	100 L do 160 L	1LE1001-1A ... -1D	**standard**	3	4		–
50 Hz	500 VY			volitelné	2, 4	100 L do 160 L	1LE1001-1A ... -1D	bez příplatku	2	7		–
50 Hz	500 VΔ			volitelné	2, 4	100 L do 160 L	1LE1001-1A ... -1D	bez příplatku	4	0		–
Jiná napětí[1]									9	0		...

Tvary		Poč.pólů	Velikost	Typ motoru	Provedení		Zkrác.označení
Bez příruby	IM B3[3]	2, 4	80 M do 160 L	1LE1001-0D ... -1D	**standard**	A	–
S přírubou	IM B5[3]	2, 4	80 M do 160 L	1LE1001-0D ... -1D	s příplatkem	F	–
S malou přírubou	IM B14[3]	2, 4	80 M do 160 L	1LE1001-0D ... -1D	s příplatkem	K	–
Jiné tvary						■	...

Ochrany	Poč.pólů	Velikost	Typ motoru	Provedení		Zkrác.označení
Velikosti 100 L do 160 L: pootáčení svorkovnicové skříně o 4 x 90°						
Bez	2, 4	100 L do 160 L	1LE1001-1A ... -1D	**standard**	A	–
Se 3ks PTC termistorů	2, 4	100 L do 160 L	1LE1001-1A ... -1D	s příplatkem	B	–
Jiné ochrany					■	...

Umístění svorkovnicové skříně	Poč.pólů	Velikost	Typ motoru	Provedení		Zkrác.označení
Svorkovnicová skříň nahoře	2, 4	80 M do 160 L	1LE1001-0D ... -1D	**standard**	4	–
Jiné umístění svorkovnicové skříně						

Zvláštní provedení	Poč.pólů	Velikost	Typ motoru		Zkrác.označení
Cizí chlazení bez vnějšího vent. a krytu vent. (IC 416)	2, 4	100 L do 160 L	1LE1001-1A ... -1D	**1LE1001- . . . .** ■-■■■■	-Z F90 +. . .+. . .+. .
Zkrácená označení				**1LE1001- . . . .** ■-■■■■	-Z . . .+. . .+. . .+. . .

[1] Provozní hodnoty pro jmenovitý výkon při 60Hz na dotaz.

[2] Motory s výškou osy 80 a 90 napájené z měniče kmitočtu je nutno objednat s tepelnou ochranou.

[3] Odvozené tvary z IM B3 (IM B6/7/8, IM V6 a IM V5), z IM B5 (IM V3 a IM V1) a z IM B14 (IM V19 a IM V18) jsou možné, pokud nejsou požadované odkapávací otvory pro odvod kondenzátu (H03) a uvedení těchto tvarů na výkonnostním štítku. Na výkonnostním štítku bude uvedený základní tvar IM B3, IM B5 nebo IM B14. U objednávky s odkapávacími otvory (H03) je nutné vždy uvádět požadovaný tvar.

Standardní motory 1LE1 General purpose

Motory se zvýšenou účinností (High efficiency) IE2

IE2

Motory s vlastním resp. s cizím chlazení

Hliníková řada 1LE1001

Volba a objednávání (pokračování)

P_N 50 Hz	P_N 60 Hz[1]	Velikost	n_N 50 Hz	M_N 50 Hz	IE třída	η_N 50 Hz 4/4	η_N 50 Hz 3/4	η_N 50 Hz 2/4	$\cos\varphi_N$ 50 Hz 4/4	I_N 50 Hz 400 V	M_A/M_N	I_A/I_N	M_K/M_N	L_{pfA} 50 Hz	L_{WA} 50 Hz	Hliníková řada 1LE1001, *provedení IE2 podle ČSN EN 60034-30* Objednací číslo	$m_{IM\,B3}$	J	Momentová třída
kW	kW		min^{-1}	Nm		%	%	%		A				dB(A)	dB(A)		kg	kgm^2	KL
• Chlazení: vlastní chlazení (IC411), resp. se zkrác. označ. F90 cizí chlazení bez vnějšího ventilátoru a krytu ventilátoru (IC416)																			
• Účinnost: zvýšená účinnost IE2 (High efficiency), servisní faktor 1,15 (SF uveden na výkonnostním štítku)																			
• Izolační systém: tepelná třída 155 (F), využití na tepelnou třídu 130 (B), ochrana krytem IP55																			
6-pólové: 1000 min^{-1} při 50 Hz, 1200 min^{-1} při 60 Hz [1]																			
1,5	**1,75**	**100 L**	970	15	IE2	79,8	80,2	79,0	0,73	3,7	2,0	6,2	2,9	59	71	**1LE1001-1AC4** ■-■■■■	25	0,011	16
2,2	**2,55**	**112 M**	965	22	IE2	81,8	82,5	81,3	0,75	5,2	2,1	6,0	3,1	57	69	**1LE1001-1BC2** ■-■■■■	29	0,014	16
3	**3,45**	**132 S**	970	30	IE2	83,3	84,0	82,8	0,74	7,0	1,6	5,6	2,6	63	75	**1LE1001-1CC0** ■-■■■■	38	0,024	13
4	**4,55**	**132 M**	970	39	IE2	84,6	85,8	85,0	0,78	8,7	1,6	5,6	2,5	63	75	**1LE1001-1CC2** ■-■■■■	43	0,029	13
5,5	**6,3**	**132 M**	970	54	IE2	86,0	87,4	87,0	0,77	12	1,9	6,1	2,8	63	75	**1LE1001-1CC3** ■-■■■■	52	0,037	16
7,5	**8,6**	**160 M**	975	73	IE2	87,2	87,7	86,9	0,77	16,1	1,8	6,3	2,8	67	79	**1LE1001-1DC2** ■-■■■■	77	0,075	16
11	**12,6**	**160 L**	975	108	IE2	88,7	89,5	89,4	0,80	22,5	1,7	6,2	2,7	67	79	**1LE1001-1DC4** ■-■■■■	93	0,098	16
8-pólové: 750 min^{-1} při 50 Hz, 900 min^{-1} při 60 Hz [1]																			
0,75	**0,86**	**100 L**	725	9,9	–	68,3	65,8	59,3	0,58	2,75	1,6	4,0	2,8	60	72	**1LE1001-1AD4** ■-■■■■	21	0,0086	13
1,1	**1,27**	**100 L**	725	14	–	68,3	65,4	58,9	0,58	4,0	1,8	4,1	2,8	60	72	**1LE1001-1AD5** ■-■■■■	25	0,011	13
1,5	**1,75**	**112 M**	720	20	–	75,8	76,0	73,0	0,67	4,25	1,4	4,2	2,4	63	75	**1LE1001-1BD2** ■-■■■■	29	0,014	13
2,2	**2,55**	**132 S**	725	29	–	78,8	79,3	77,2	0,65	6,2	1,4	4,3	2,1	63	75	**1LE1001-1CD0** ■-■■■■	41	0,027	10
3	**3,45**	**132 M**	730	39	–	82,7	83,0	80,9	0,65	8,1	1,4	5,0	2,4	63	75	**1LE1001-1CD2** ■-■■■■	49	0,035	10
4	**4,55**	**160 M**	730	52	–	86,2	86,9	86,0	0,69	9,7	1,8	4,3	2,0	63	75	**1LE1001-1DD2** ■-■■■■	69	0,065	13
5,5	**6,3**	**160 M**	730	72	–	86,7	87,5	86,5	0,69	13,3	2,1	4,4	2,1	63	75	**1LE1001-1DD3** ■-■■■■	82	0,083	13
7,5	**8,6**	**160 L**	730	98	–	86,9	88,2	88,1	0,72	17,3	1,9	4,5	2,1	63	75	**1LE1001-1DD4** ■-■■■■	94	0,098	13

Napětí					Poč.pólů	Velikost	Typ motoru	Provedení				Zkrác.označení
Velikosti 100 L do 160 L: pootáčení svorkovnicové skříně o 4 x 90°												
50 Hz	230 VΔ/400 VY	60 Hz[1]	460 VY		6, 8	100 L do 160 L	1LE1001-1A ... -1D	**standard**	2	2		–
50 Hz	400 VΔ/690 VY	60 Hz[1]	460 VΔ		6, 8	100 L do 160 L	1LE1001-1A ... -1D	**standard**	3	4		–
50 Hz	500 VY			volitelné	6, 8	100 L do 160 L	1LE1001-1A ... -1D	bez příplatku	2	7		–
50 Hz	500 VΔ			volitelné	6, 8	100 L do 160 L	1LE1001-1A ... -1D	bez příplatku	4	0		–
Jiná napětí[1]									9	0		...

Tvary		Poč.pólů	Velikost	Typ motoru	Provedení		Zkrác.označení
Bez příruby	IM B3[3]	6, 8	100 L do 160 L	1LE1001-1A ... -1D	**standard**	A	–
S přírubou	IM B5[3]	6, 8	100 L do 160 L	1LE1001-1A ... -1D	s příplatkem	F	–
S malou přírubou	IM B14[3]	6, 8	100 L do 160 L	1LE1001-1A ... -1D	s příplatkem	K	–
Jiné tvary						■	...

Ochrany	Poč.pólů	Velikost	Typ motoru	Provedení		Zkrác.označení
Velikosti 100 L do 160 L: pootáčení svorkovnicové skříně o 4 x 90°						
Bez	6, 8	100 L do 160 L	1LE1001-1A ... -1D	**standard**	A	–
Se 3ks PTC termistorů	6, 8	100 L do 160 L	1LE1001-1A ... -1D	s příplatkem	B	–
Jiné ochrany					■	...

Umístění svorkovnicové skříně	Poč.pólů	Velikost	Typ motoru	Provedení		Zkrác.označení
Svorkovnicová skříň nahoře	6, 8	100 L do 160 L	1LE1001-1A ... -1D	**standard**	4	–
Jiné umístění svorkovnicové skříně						

Zvláštní provedení	Poč.pólů	Velikost	Typ motoru		Zkrác.označení
Cizí chlazení bez vnějšího vent. a krytu vent. (IC 416)	6, 8	100 L do 160 L	1LE1001-1A ... -1D	**1LE1001- . . . .** ■-■■■■	-Z F90 +. . .+. . .+. .
Zkrácená označení				**1LE1001- . . . .** ■-■■■■	-Z . . .+. . .+. . .+. . .

[1] Provozní hodnoty pro jmenovitý výkon při 60Hz na dotaz.

[2] Odvozené tvary z IM B3 (IM B6/7/8, IM V6 a IM V5), z IM B5 (IM V3 a IM V1) a z IM B14 (IM V19 a IM V18) jsou možné, pokud nejsou požadované odkapávací otvory pro odvod kondenzátu (H03) a uvedení těchto tvarů na výkonnostním štítku. Na výkonnostním štítku bude uvedený základní tvar IM B3, IM B5 nebo IM B14. U objednávky s odkapávacími otvory (H03) je nutné vždy uvádět požadovaný tvar.

Standardní motory 1LE1 General purpose

Motory se zvýšenou účinností (High efficiency) IE2

Motory s vlastním chlazením

Hliníková řada 1LE1001 se zvýšeným výkonem

IE2

Volba a objednávání (pokračování)

P_N 50 Hz	P_N 60 Hz[1]	Velikost	n_N 50 Hz	M_N 50 Hz	IE třída	η_N 50 Hz 4/4	η_N 50 Hz 3/4	η_N 50 Hz 2/4	cos φ_N 50 Hz 4/4	I_N 50 Hz 400 V	M_A/M_N	I_A/I_N	M_K/M_N	L_{pfA} 50 Hz	L_{WA} 50 Hz	Hliníková řada 1LE1001, *provedení IE2 podle ČSN EN 60034-30 se zvýšeným výkonem* Objednací číslo	$m_{IM\ B3}$	J	Momentová třída
kW	kW		min⁻¹	Nm		%	%	%		A				dB(A)	dB(A)		kg	kgm²	KL
• Chlazení: vlastní chlazení (IC 411)																			
• Účinnost: zvýšená účinnost IE2 (High efficiency), servisní faktor 1,15 (SF uveden na výkonnostním štítku)																			
• Izolační systém: tepelná třída 155 (F), využití na tepelnou třídu 130 (B), ochrana krytem IP55																			
2-pólové: 3000 min⁻¹ při 50 Hz, 3600 min⁻¹ při 60 Hz [1]																			
4	**4,55**	**100 L**	2905	13	IE2	85,8	87,2	87,0	0,86	7,8	2,5	7,6	3,5	67	79	**1LE1001-1AA6 ■-■■■■**	26	0,0054	16
5,5	**6,3**	**112 M**	2950	18	IE2	87,0	87,5	87,2	0,89	10,3	2,2	7,7	3,3	69	81	**1LE1001-1BA6 ■-■■■■**	34	0,012	16
11	**12,6**	**132 M**	2950	36	IE2	89,4	90,2	90,3	0,89	20	2,3	7,9	3,2	68	80	**1LE1001-1CA6 ■-■■■■**	57	0,031	16
22	**25,3**	**160 L**	2955	71	IE2	91,3	91,7	91,3	0,89	39	3,1	8,4	3,7	70	82	**1LE1001-1DA6 ■-■■■■**	94	0,068	16
4-pólové: 1500 min⁻¹ při 50 Hz, 1800 min⁻¹ při 60 Hz [1]																			
4	**4,55**	**100 L**	1460	26	IE2	86,6	87,4	86,7	0,80	8,3	2,2	7,5	3,5	60	72	**1LE1001-1AB6 ■-■■■■**	30	0,014	16
5,5	**6,3**	**112 M**	1460	36	IE2	87,7	88,1	87,4	0,81	11,2	2,5	7,1	3,2	58	70	**1LE1001-1BB6 ■-■■■■**	34	0,017	16
11	**12,6**	**132 M**	1465	72	IE2	89,8	90,6	90,4	0,84	21	2,6	7,7	3,1	64	76	**1LE1001-1CB6 ■-■■■■**	64	0,046	16
18,5	**21,3**	**160 L**	1475	120	IE2	91,2	91,7	91,6	0,85	34,5	2,5	7,7	3,3	65	77	**1LE1001-1DB6 ■-■■■■**	100	0,099	16
6-pólové: 1000 min⁻¹ při 50 Hz, 1200 min⁻¹ při 60 Hz [1]																			
2,2	**2,55**	**100 L**	965	22	IE2	81,8	82,5	81,5	0,76	5,1	1,9	5,7	2,9	59	71	**1LE1001-1AC6 ■-■■■■**	30	0,014	16
3	**3,45**	**112 M**	960	30	IE2	83,3	84,1	83,6	0,79	6,6	2,1	6,0	3,1	57	69	**1LE1001-1BC6 ■-■■■■**	34	0,017	16
7,5	**8,6**	**132 M**	970	74	IE2	87,2	87,8	87,3	0,77	16,1	2,1	6,5	3,0	63	75	**1LE1001-1CC6 ■-■■■■**	64	0,046	16
15	**17,3**	**160 L**	975	147	IE2	89,7	90,6	90,5	0,81	30	1,9	6,5	2,9	67	79	**1LE1001-1DC6 ■-■■■■**	115	0,12	16

Napětí				Poč.pólů	Velikost	Typ motoru	Provedení				Zkrác. označení
50 Hz	230 VΔ/400 VY	60 Hz[1]	460 VY	2, 4, 6	100 L do 160 L	1LE1001-1A ... -1D	**standard**	2	2		–
50 Hz	400 VΔ/690 VY	60 Hz[1]	460 VΔ	2, 4, 6	100 L do 160 L	1LE1001-1A ... -1D	**standard**	3	4		–
50 Hz	500 VY			2, 4, 6	100 L do 160 L	1LE1001-1A ... -1D	bez příplatku	2	7		–
50 Hz	500 VΔ			2, 4, 6	100 L do 160 L	1LE1001-1A ... -1D	bez příplatku	4	0		–
Jiná napětí [1]								9	0		. . .
Tvary				**Poč.pólů**	**Velikost**	**Typ motoru**	**Provedení**				**Zkrác. označení**
Bez příruby		IM B3[2]		2, 4, 6	100 L do 160 L	1LE1001-1A ... -1D	**standard**			A	–
S přírubou		IM B5[2]		2, 4, 6	100 L do 160 L	1LE1001-1A ... -1D	s příplatkem			F	–
S malou přírubou		IM B14[2]		2, 4, 6	100 L do 160 L	1LE1001-1A ... -1D	s příplatkem			K	–
Jiné tvary										■	. . .
Ochrany				**Poč.pólů**	**Velikost**	**Typ motoru**	**Provedení**				**Zkrác. označení**
Bez				2, 4, 6	100 L do 160 L	1LE1001-1A ... -1D	**standard**			A	–
Se 3ks PTC termistorů				2, 4, 6	100 L do 160 L	1LE1001-1A ... -1D	s příplatkem			B	–
Jiné ochrany										■	. . .
Umístění svorkovnicové skříně				**Poč.pólů**	**Velikost**	**Typ motoru**	**Provedení**				**Zkrác. označení**
Svorkovnicová skříň nahoře				2, 4, 6	100 L do 160 L	1LE1001-1A ... -1D	**standard**			4	–
Jiné umístění svorkovnicové skříně											
Zvláštní provedení				**Poč.pólů**	**Velikost**	**Typ motoru**					**Zkrác. označení**
Zkrácená označení							**1LE1001- . . . . ■-■■■■**				-Z . . .+. . .+. . .+. . .

[1] Provozní hodnoty pro jmenovitý výkon při 60Hz na dotaz.

[2] Odvozené tvary z IM B3 (IM B6/7/8, IM V6 a IM V5), z IM B5 (IM V3 a IM V1) a z IM B14 (IM V19 a IM V18) jsou možné, pokud nejsou požadované odkapávací otvory pro odvod kondenzátu (H03) a uvedení těchto tvarů na výkonnostním štítku. Na výkonnostním štítku bude uvedený základní tvar IM B3, IM B5 nebo IM B14. U objednávky s odkapávacími otvory (H03) je nutné vždy uvádět požadovaný tvar.

Standardní motory 1LE1 General purpose

Motory se standardní účinností (Standard efficiency) IE1

Vezměte na vědomí normu ČSN EN IEC 60034-30 o nové třídě účinnosti

IE1

Motory s vlastním chlazení

Hliníková řada 1LE1002

Volba a objednávání

P_N 50 Hz	P_N 60 Hz[1]	Velikost	n_N 50 Hz	M_N 50 Hz	IE třída	η_N 50 Hz 4/4	η_N 50 Hz 3/4	η_N 50 Hz 2/4	cos φ_N 50 Hz 4/4	I_N 50 Hz 400 V	M_A/M_N	I_A/I_N	M_K/M_N	L_{pfA} 50 Hz	L_{WA} 50 Hz	Hliníková řada 1LE1002 *Provedení IE1 podle ČSN EN 60034 - 30* Objednací číslo	$m_{IM\ B3}$	J	Momentová třída
kW	kW		min⁻¹	Nm		%	%	%		A				dB(A)	dB(A)		kg	kgm²	KL
• Chlazení: vlastní chlazení (IC 411), resp. pro vel. 100 L až 160 L se zkrác. označ. F90 cizí chlazení bez vnějšího ventilátoru a krytu ventilátoru (IC416)																			
• Účinnost: standardní účinnost IE1 (Standard efficiency), servisní faktor 1,1 (SF uveden na výkonnostním štítku)																			
• Izolační systém: tepelná třída 155 (F), využití na tepelnou třídu 130 (B), ochrana krytem IP55																			
2-pólové: 3000 min⁻¹ při 50 Hz, 3600 min⁻¹ při 60 Hz [1]																			
3	**3,45**	**100 L**	2835	10	IE1	81,5	82,8	82,1	0,87	6,1	3,2	6,2	2,9	67	79	**1LE1002-1AA4 ■-■■■■**	20	0,0034	16
4	**4,55**	**112 M**	2930	13	IE1	83,1	83,8	82,2	0,86	8,1	2,7	7,3	3,7	69	81	**1LE1002-1BA2 ■-■■■■**	25	0,0067	16
5,5	**6,3**	**132 S**	2905	18	IE1	84,7	85,7	85,0	0,89	10,5	1,9	5,6	2,5	68	80	**1LE1002-1CA0 ■-■■■■**	35	0,013	16
7,5	**8,6**	**132 S**	2925	24	IE1	86,0	86,9	85,8	0,87	14,5	2,1	6,3	3,2	68	80	**1LE1002-1CA1 ■-■■■■**	40	0,016	16
11	**12,6**	**160 M**	2925	36	IE1	87,6	87,6	86,1	0,85	21,5	2,0	5,8	2,6	70	82	**1LE1002-1DA2 ■-■■■■**	60	0,030	16
15	**17,3**	**160 M**	2930	49	IE1	88,7	89,0	88,0	0,84	29	2,5	6,1	3,1	70	82	**1LE1002-1DA3 ■-■■■■**	68	0,036	16
18,5	**21,3**	**160 L**	2935	60	IE1	89,3	90,0	89,7	0,86	35	2,5	7,0	3,2	70	82	**1LE1002-1DA4 ■-■■■■**	78	0,044	16
4-pólové: 1500 min⁻¹ při 50 Hz, 1800 min⁻¹ při 60 Hz [1]																			
2,2	**2,55**	**100 L**	1425	15	IE1	79,7	80,5	78,5	0,81	4,9	2,2	5,1	2,3	60	72	**1LE1002-1AB4 ■-■■■■**	18	0,0059	16
3	**3,45**	**100 L**	1425	20	IE1	81,5	83,0	82,3	0,85	6,3	2,4	5,4	2,6	60	72	**1LE1002-1AB5 ■-■■■■**	22	0,0078	16
4	**4,55**	**112 M**	1435	27	IE1	83,1	84,5	84,0	0,85	8,2	2,2	5,3	2,6	58	70	**1LE1002-1BB2 ■-■■■■**	27	0,010	16
5,5	**6,3**	**132 S**	1450	36	IE1	84,7	85,7	84,9	0,82	11,2	2,3	5,7	2,7	64	76	**1LE1002-1CB0 ■-■■■■**	38	0,019	16
7,5	**8,6**	**132 M**	1450	49	IE1	86,0	86,9	86,3	0,82	15,2	2,6	6,6	3,1	64	76	**1LE1002-1CB2 ■-■■■■**	44	0,024	16
11	**12,6**	**160 M**	1460	72	IE1	87,6	88,0	86,6	0,82	22	2,3	6,4	3,1	65	77	**1LE1002-1DB2 ■-■■■■**	62	0,044	16
15	**17,3**	**160 L**	1460	98	IE1	88,7	89,3	88,3	0,82	30	2,5	7,0	3,4	65	77	**1LE1002-1DB4 ■-■■■■**	73	0,056	16
6-pólové: 1000 min⁻¹ při 50 Hz, 1200 min⁻¹ při 60 Hz [1]																			
1,5	**1,75**	**100 L**	940	15	IE1	75,2	76,0	72,4	0,74	3,9	2,0	4,0	2,2	59	71	**1LE1002-1AC4 ■-■■■■**	19	0,0065	16
2,2	**2,55**	**112 M**	930	23	IE1	77,7	78,8	76,9	0,75	5,4	2,3	4,1	2,5	57	69	**1LE1002-1BC2 ■-■■■■**	25	0,0092	16
3	**3,45**	**132 S**	955	30	IE1	79,7	80,2	77,7	0,74	7,3	2,0	4,6	2,6	63	75	**1LE1002-1CC0 ■-■■■■**	34	0,017	16
4	**4,55**	**132 M**	950	40	IE1	81,4	82,9	82,1	0,76	9,3	2,1	4,7	2,5	63	75	**1LE1002-1CC2 ■-■■■■**	39	0,021	16
5,5	**6,3**	**132 M**	950	55	IE1	83,1	84,6	84,0	0,75	12,7	2,5	5,2	2,8	63	75	**1LE1002-1CC3 ■-■■■■**	48	0,027	16
7,5	**8,6**	**160 M**	970	74	IE1	84,7	85,4	85,0	0,73	17,5	2,1	5,5	2,9	67	79	**1LE1002-1DC2 ■-■■■■**	72	0,056	16
11	**12,6**	**160 L**	965	109	IE1	86,4	86,4	85,4	0,77	24	1,9	5,9	2,7	67	79	**1LE1002-1DC4 ■-■■■■**	92	0,078	16
8-pólové: 750 min⁻¹ při 50 Hz, 900 min⁻¹ při 60 Hz [1]																			
0,75	**0,86**	**100 L**	705	10	–	62,6	60,8	53,9	0,62	3,0	1,9	3,0	2,2	60	72	**1LE1002-1AD4 ■-■■■■**	17	0,0056	16
1,1	**1,27**	**100 L**	705	15	–	65,5	64,2	60,0	0,63	3,9	2,0	3,2	2,3	60	72	**1LE1002-1AD5 ■-■■■■**	22	0,0078	16
1,5	**1,75**	**112 M**	700	20	–	71,6	72,2	68,5	0,65	4,7	1,6	3,3	1,9	63	75	**1LE1002-1BD2 ■-■■■■**	29	0,0094	16
2,2	**2,55**	**132 S**	715	29	–	76,8	77,4	75,2	0,66	6,3	1,7	3,9	2,4	63	75	**1LE1002-1CD0 ■-■■■■**	37	0,019	16
3	**3,45**	**132 M**	715	40	–	76,6	77,8	75,8	0,66	8,6	1,8	3,9	2,2	63	75	**1LE1002-1CD2 ■-■■■■**	44	0,024	16
4	**4,55**	**160 M**	720	53	–	78,3	78,5	75,6	0,69	10,7	1,7	3,8	2,3	63	75	**1LE1002-1DD2 ■-■■■■**	60	0,044	16
5,5	**6,3**	**160 M**	720	73	–	81,7	82,5	81,4	0,70	13,9	1,6	4,0	2,2	63	75	**1LE1002-1DD3 ■-■■■■**	72	0,056	16
7,5	**8,6**	**160 L**	715	100	–	83,5	84,5	83,6	0,70	18,5	1,7	3,8	2,2	63	75	**1LE1002-1DD4 ■-■■■■**	91	0,077	16

Napětí				Poč.pólů	Velikost	Typ motoru	Provedení				Zkrác.označení
50 Hz	230 VΔ/400 VY	60 Hz[1]	460 VY	2,4,6,8	100 L do 160 L	1LE1002-1A ... -1D	**standard**	2	2		–
50 Hz	400 VΔ/690 VY	60 Hz[1]	460 VΔ	2,4,6,8	100 L do 160 L	1LE1002-1A ... -1D	**standard**	3	4		–
50 Hz	500 VY			2,4,6,8	100 L do 160 L	1LE1002-1A ... -1D	bez příplatku	2	7		–
50 Hz	500 VΔ			2,4,6,8	100 L do 160 L	1LE1002-1A ... -1D	bez příplatku	4	0		–
Jiná napětí[1]								9	0		...
Tvary				**Poč.pólů**	**Velikost**	**Typ motoru**	**Provedení**				**Zkrác.označení**
Bez příruby		IM B3[2]		2,4,6,8	100 L do 160 L	1LE1002-1A ... -1D	**standard**			A	–
S přírubou		IM B5[2]		2,4,6,8	100 L do 160 L	1LE1002-1A ... -1D	s příplatkem			F	–
S malou přírubou		IM B14[2]		2,4,6,8	100 L do 160 L	1LE1002-1A ... -1D	s příplatkem			K	–
Jiné tvary										■	...
Ochrany				**Poč.pólů**	**Velikost**	**Typ motoru**	**Provedení**				**Zkrác.označení**
Bez				2,4,6,8	100 L do 160 L	1LE1002-1A ... -1D	**standard**			A	–
Se 3ks PTC termistorů				2,4,6,8	100 L do 160 L	1LE1002-1A ... -1D	s příplatkem			B	–
Jiné ochrany										■	...
Umístění svorkovnicové skříně				**Poč.pólů**	**Velikost**	**Typ motoru**	**Provedení**				**Zkrác.označení**
Svorkovnicová skříň nahoře				2,4,6,8	100 L do 160 L	1LE1002-1A ... -1D	**standard**			4	–
Jiné umístění svorkovnicové skříně											
Zvláštní provedení				**Poč.pólů**	**Velikost**	**Typ motoru**					**Zkrác.označení**
Cizí chlazení bez vnějšího vent. a krytu vent. (IC 416)				2,4,6,8	100 L do 160 L	1LE1002-1A ... -1D	**1LE1002- . . . . ■-■■■■**				-Z F90 +. . .+. . .+. .
Zkrácená označení							**1LE1002- . . . . ■-■■■■**				-Z . . .+. . .+. . .+. . .

[1] Provozní hodnoty pro jmenovitý výkon při 60Hz na dotaz.

[2] Odvozené tvary z IM B3 (IM B6/7/8, IM V6 a IM V5), z IM B5 (IM V3 a IM V1) a z IM B14 (IM V19 a IM V18) jsou možné, pokud nejsou požadované odkapávací otvory pro odvod kondenzátu (H03) a uvedení těchto tvarů na výkonnostním štítku. Na výkonnostním štítku bude uvedený základní tvar IM B3, IM B5 nebo IM B14. U objednávky s odkapávacími otvory (H03) je nutné vždy uvádět požadovaný tvar.

Motory se standardní účinností (Standard efficiency) IE1

Motory s vlastním chlazení

Hliníková řada 1LE1002 se zvýšeným výkonem

IE1

Vezměte na vědomí normu ČSN EN IEC 60034-30 o nové třídě účinnosti

Volba a objednávání (pokračování)

P_N 50 Hz	P_N 60 Hz[1]	Velikost	Provozní hodnoty při jmenovitém výkonu: n_N 50 Hz	M_N 50 Hz	IE třída	η_N 50 Hz 4/4	η_N 50 Hz 3/4	η_N 50 Hz 2/4	cos φ_N 50 Hz 4/4	I_N 50 Hz 400 V	M_A/M_N	I_A/I_N	M_K/M_N	L_{pfA} 50 Hz	L_{WA} 50 Hz	Hliníková řada 1LE1002 *Provedení IE1 podle ČSN EN 60034-30 se zvýšeným výkonem* Objednací číslo	$m_{IM\ B3}$	J	Momentová třída
kW	kW		min⁻¹	Nm		%	%	%		A				dB(A)	dB(A)		kg	kgm²	KL
• Chlazení: vlastní chlazení (IC 411)																			
• Účinnost: standardní účinnost IE1 (Standard efficiency), servisní faktor 1,1 (SF uveden na výkonnostním štítku)																			
• Izolační systém: tepelná třída 155 (F), využití na tepelnou třídu 130 (B), ochrana krytem IP55																			
2-pólové: 3000 min⁻¹ při 50 Hz, 3600 min⁻¹ při 60 Hz [1]																			
4	**4,55**	**100 L**	2850	13	IE1	83,1	84,8	84,5	0,85	8,2	4,5	7,0	4,1	67	79	**1LE1002-1AA6 ■-■■■■**	25	0,0044	16
5,5	**6,3**	**112 M**	2935	18	IE1	84,7	85,5	84,7	0,86	10,9	2,9	7,5	3,8	69	81	**1LE1002-1BA6 ■-■■■■**	31	0,0085	16
11	**12,6**	**132 M**	2920	36	IE1	87,6	89,0	88,8	0,90	20	2,8	7,5	3,7	68	80	**1LE1002-1CA6 ■-■■■■**	53	0,022	16
22	**24,5**	**160 L**	2935	72	IE1	89,9	90,6	90,3	0,90	39	2,8	7,5	3,2	70	82	**1LE1002-1DA6 ■-■■■■**	85	0,049	16
4-pólové: 1500 min⁻¹ při 50 Hz, 1800 min⁻¹ při 60 Hz[1]																			
4	**4,55**	**100 L**	1435	27	IE1	83,1	83,8	82,8	0,81	8,6	3,2	6,5	3,1	60	72	**1LE1002-1AB6 ■-■■■■**	27	0,010	16
5,5	**6,3**	**112 M**	1420	37	IE1	84,7	86,5	86,4	0,81	11,6	3,0	5,8	3,1	58	70	**1LE1002-1BB6 ■-■■■■**	33	0,012	16
11	**12,6**	**132 M**	1450	72	IE1	87,6	88,8	88,7	0,84	21,5	2,5	7,2	3,0	64	76	**1LE1002-1CB6 ■-■■■■**	58	0,033	16
18,5	**21,3**	**160 L**	1460	121	IE1	89,3	90,4	89,9	0,85	35	2,7	7,2	3,2	65	77	**1LE1002-1DB6 ■-■■■■**	85	0,068	16
6-pólové: 1000 min⁻¹ při 50 Hz, 1200 min⁻¹ při 60 Hz [1]																			
2,2	**2,55**	**100 L**	930	22	IE1	77,7	78,5	77,5	0,78	5,2	2,0	4,0	2,2	59	71	**1LE1002-1AC6 ■-■■■■**	24	0,0084	16
3	**3,45**	**112 M**	945	30	IE1	79,7	79,7	76,6	0,72	7,5	2,5	4,6	2,6	57	69	**1LE1002-1BC6 ■-■■■■**	32	0,013	16
7,5	**8,6**	**132 M**	950	75	IE1	84,7	84,2	82,6	0,74	17,3	2,8	5,3	3,0	63	75	**1LE1002-1CC6 ■-■■■■**	54	0,032	16
15	**17,3**	**160 L**	965	148	IE1	87,7	88,2	86,8	0,75	33	2,9	6,0	3,4	67	79	**1LE1002-1DC6 ■-■■■■**	109	0,094	16

Napětí			Poč.pólů	Velikost	Typ motoru	Provedení			Zkrác.označení
50 Hz	230 VΔ/400 VY	60 Hz[1] 460 VY	2,4,6	100 L do 160 L	1LE1002-1A ... -1D	**standard**	2	2	–
50 Hz	400 VΔ/690 VY	60 Hz[1] 460 VΔ	2,4,6	100 L do 160 L	1LE1002-1A ... -1D	**standard**	3	4	–
50 Hz	500 VY		2,4,6	100 L do 160 L	1LE1002-1A ... -1D	bez příplatku	2	7	–
50 Hz	500 VΔ		2,4,6	100 L do 160 L	1LE1002-1A ... -1D	bez příplatku	4	0	–
Jiná napětí[1]							9	0	...

Tvary		Poč.pólů	Velikost	Typ motoru	Provedení		Zkrác.označení
Bez příruby	IM B3[2]	2,4,6	100 L do 160 L	1LE1002-1A ... -1D	**standard**	A	–
S přírubou	IM B5[2]	2,4,6	100 L do 160 L	1LE1002-1A ... -1D	s příplatkem	F	–
S malou přírubou	IM B14[2]	2,4,6	100 L do 160 L	1LE1002-1A ... -1D	s příplatkem	K	–
Jiné tvary						■	...

Ochrany	Poč.pólů	Velikost	Typ motoru	Provedení		Zkrác.označení
Bez	2,4,6	100 L do 160 L	1LE1002-1A ... -1D	**standard**	A	–
Se 3ks PTC termistorů	2,4,6	100 L do 160 L	1LE1002-1A ... -1D	s příplatkem	B	–
Jiné ochrany					■	...

Umístění svorkovnicové skříně	Poč.pólů	Velikost	Typ motoru	Provedení		Zkrác.označení
Svorkovnicová skříň nahoře	2,4,6	100 L do 160 L	1LE1002-1A ... -1D	**standard**	4	–
Jiné umístění svorkovnicové skříně						

Zvláštní provedení	Poč.pólů	Velikost	Typ motoru		Zkrác.označení
Zkrácená označení				**1LE1002- .... ■ -■■■■**	-Z . . .+. . .+. . .+. . .

[1] Provozní hodnoty pro jmenovitý výkon při 60Hz na dotaz.

[2] Odvozené tvary z IM B3 (IM B6/7/8, IM V6 a IM V5), z IM B5 (IM V3 a IM V1) a z IM B14 (IM V19 a IM V18) jsou možné, pokud nejsou požadované odkapávací otvory pro odvod kondenzátu (H03) a uvedení těchto tvarů na výkonnostním štítku. Na výkonnostním štítku bude uvedený základní tvar IM B3, IM B5 nebo IM B14. U objednávky s odkapávacími otvory (H03) je nutné vždy uvádět požadovaný tvar.

Přepínatelné motory

Motory s vlastním chlazením

Hliníková řada 1LE1011 pro konstantní zátěžný moment

Volba a objednávání

P_{N1} 50 Hz	P_{N2} 50 Hz	Velikost	Provozní hodnoty při jmenovitém výkonu N1: n_{N1} 50 Hz	M_{N1} 50 Hz	η_{N1} 50 Hz 4/4	cos φ_{N1} 50 Hz 4/4	I_{N1} 50 Hz 400 V	M_A/M_{N1}	I_A/I_{N1}	M_K/M_{N1}	Provozní hodnoty při jmenovitém výkonu N2: n_{N2} 50 Hz	M_{N2} 50 Hz	η_{N2} 50 Hz 4/4	cos φ_{N2} 50 Hz 4/4	I_{N2} 50 Hz 400 V	M_A/M_{N2}	I_A/I_{N2}	M_K/M_{N1}	Hliníková řada 1LE1011 *- jedno vinutí přepínání pro konstantní zátěžný moment* Objednací číslo	$m_{IM\ B3}$	J	Momentová třída
kW	kW		min⁻¹	Nm	%		A				min⁻¹	Nm	%		A					kg	kgm²	KL
• Chlazení: vlastní chlazení (IC 411)																						
• Provoz ze sítě: dvojité přepínání pro pohon s konstantním zátěžným momentem																						
• Izolační systém: tepelná třída 155 (F), využití na tepelnou třídu 130 (B), ochrana krytem IP55																						
4-/2-pólové: 1500/3000 min⁻¹ při 50 Hz s jedním vinutím v zapojení Dahlander																						
1500 min⁻¹	3000 min⁻¹		1500 min⁻¹								3000 min⁻¹											
1,9	**2,4**	**100 L**	1390	13	72,0	0,87	4,40	1,7	4,1	1,8	2800	8,2	70,0	0,88	5,6	1,8	4,2	1,8	**1LE1011-1AJ4 ■-■■■■**	18	0,0059	13
2,5	**3,1**	**100 L**	1400	17	76,3	0,87	5,4	1,9	5,2	2,8	2840	10,0	77,3	0,90	6,4	2,1	5,2	2,9	**1LE1011-1AJ5 ■-■■■■**	22	0,0078	13
3,7	**4,4**	**112 M**	1420	25	79,4	0,86	7,8	1,8	4,9	2,3	2885	15,0	80,8	0,92	8,5	2,1	6,4	2,6	**1LE1011-1BJ2 ■-■■■■**	27	0,010	13
4,7	**5,9**	**132 S**	1440	31	82,0	0,84	9,8	1,6	5,6	2,7	2875	20,0	80,0	0,89	12,0	1,8	5,6	2,8	**1LE1011-1CJ0 ■-■■■■**	38	0,019	13
6,5	**8,0**	**132 M**	1435	43	82,0	0,86	13,3	1,7	5,4	2,6	2880	27,0	82,0	0,92	15,3	1,8	6,3	2,8	**1LE1011-1CJ2 ■-■■■■**	44	0,024	13
9,3	**11,5**	**160 M**	1440	62	84,5	0,87	18,3	1,7	5,7	2,8	2870	38,0	82,0	0,92	22,0	1,8	6,0	2,9	**1LE1011-1DJ2 ■-■■■■**	62	0,044	13
13,0	**16**	**160 L**	1450	86	87,0	0,85	25,5	1,6	6,0	2,3	2920	52,0	86,0	0,94	28,5	1,9	7,1	2,8	**1LE1011-1DJ6 ■-■■■■**	85	0,068	13
8-/4-pólové: 750/1500 min⁻¹ při 50 Hz s jedním vinutím v zapojení Dahlander																						
750 min⁻¹	1500 min⁻¹		750 min⁻¹								1500 min⁻¹											
0,55	**1,1**	**100 L**	715	7,3	57,0	0,53	2,65	2,0	3,0	2,7	1425	7,4	77,7	0,87	2,35	1,7	4,6	2,1	**1LE1011-1AL4 ■-■■■■**	18	0,0059	10
0,9	**1,5**	**100 L**	700	12	64,2	0,64	3,15	1,5	2,9	2,0	1415	10,0	77,7	0,89	3,15	1,5	4,5	1,9	**1LE1011-1AL5 ■-■■■■**	22	0,0078	10
1,1	**1,9**	**112 M**	715	15	66,5	0,60	4,00	1,6	3,2	2,3	1440	13,0	80,9	0,87	3,90	1,6	5,4	2,3	**1LE1011-1BL2 ■-■■■■**	27	0,010	10
1,6	**3,2**	**132 S**	730	21	61,5	0,53	7,1	1,6	3,3	2,6	1450	21,0	82,3	0,87	6,5	1,4	5,0	2,1	**1LE1011-1CL0 ■-■■■■**	38	0,019	10
2,2	**4,4**	**132 M**	730	29	68,0	0,52	9,0	2,0	3,8	3,0	1450	29,0	84,5	0,88	8,5	1,5	5,5	2,3	**1LE1011-1CL2 ■-■■■■**	44	0,024	10
3,5	**7**	**160 M**	730	46	77,5	0,57	11,4	2,0	4,2	2,8	1450	46,0	84,0	0,90	13,4	1,6	5,2	2,2	**1LE1011-1DL2 ■-■■■■**	62	0,044	10
5,6	**11**	**160 L**	725	74	80,2	0,60	16,8	1,9	4,0	2,7	1445	73,0	84,4	0,90	21,0	1,5	5,1	2,2	**1LE1011-1DL4 ■-■■■■**	73	0,056	10

Napětí		P.pólů	Velikost	Typ motoru	Provedení			Zkrác.označení
50 Hz	230 V	4/2, 8/4	100 L do 160 L	1LE101■-1A ... -1D	**standard**	2	2	–
50 Hz	400 V	4/2, 8/4	100 L do 160 L	1LE101■-1A ... -1D	**standard**	3	4	–
50 Hz	500 V	4/2, 8/4	100 L do 160 L	1LE101■-1A ... -1D	bez příplatku	4	0	–
50 Hz	690 V	4/2, 8/4	100 L do 160 L	1LE101■-1A ... -1D	bez příplatku	4	7	–
Jiná napětí[1]						9	0	...

Tvary		P.pólů	Velikost	Typ motoru	Provedení		Zkrác.označení
Bez příruby	IM B3[2]	4/2, 8/4	100 L do 160 L	1LE101■-1A ... -1D	**standard**	A	–
S přírubou	IM B5[2]	4/2, 8/4	100 L do 160 L	1LE101■-1A ... -1D	s příplatkem	F	–
S malou přírubou	IM B14[2]	4/2, 8/4	100 L do 160 L	1LE101■-1A ... -1D	s příplatkem	K	–
Jiné tvary						■	...

Ochrany	P.pólů	Velikost	Typ motoru	Provedení		Zkrác.označení
Bez	4/2, 8/4	100 L do 160 L	1LE101■-1A ... -1D	**standard**	A	–
Se 3ks PTC termistorů	4/2, 8/4	100 L do 160 L	1LE101■-1A ... -1D	s příplatkem	B	–
Jiné ochrany					■	...

Umístění svorkovnicové skříně	P.pólů	Velikost	Typ motoru	Provedení		Zkrác.označení
Svorkovnicová skříň nahoře	4/2, 8/4	100 L do 160 L	1LE101■-1A ... -1D	**standard**	4	–
Jiné umístění svorkovnicové skříně						

Zvláštní provedení	P.pólů	Velikost	Typ motoru		Zkrác.označení
Zkrácená označení				1LE101■- .... ■ -■■■■	-Z . . .+. . .+. . .+. . .

[1] Provozní hodnoty pro jmenovitý výkon při 60Hz na dotaz.

[2] Odvozené tvary z IM B3 (IM B6/7/8, IM V6 a IM V5), z IM B5 (IM V3 a IM V1) a z IM B14 (IM V19 a IM V18) jsou možné, pokud nejsou požadované odkapávací otvory pro odvod kondenzátu (H03) a uvedení těchto tvarů na výkonnostním štítku. Na výkonnostním štítku bude uvedený základní tvar IM B3, IM B5 nebo IM B14. U objednávky s odkapávacími otvory (H03) je nutné vždy uvádět požadovaný tvar.

Standardní motory 1LE1 General purpose

Přepínatelné motory

Motory s vlastním chlazením

Hliníková řada 1LE1011/1LE1012 pro kvadrat. zátěžný moment

Volba a objednávání (pokračování)

P_{N1} 50 Hz	P_{N2} 50 Hz	Velikost	Provozní hodnoty při jmenovitém výkonu N1 n_{N1} 50 Hz	M_{N1} 50 Hz	η_{N1} 50 Hz 4/4	cos φ_{N1} 50 Hz 4/4	I_{N1} 50 Hz 400 V	M_A/M_{N1}	I_A/I_{N1}	M_K/M_{N1}	Provozní hodnoty při jmenovitém výkonu N2 n_{N2} 50 Hz	M_{N2} 50 Hz	η_{N2} 50 Hz 4/4	cos φ_{N2} 50 Hz 4/4	I_{N2} 50 Hz 400 V	M_A/M_{N2}	I_A/I_{N2}	M_K/M_{N1}	Hliníková řada 1LE1011 - jedno vinutí 1LE1012 - dvě vinutí přepínání pro pohon ventilátorů Objednací číslo	$m_{IM B3}$	J	Momentová třída
kW	kW		min⁻¹	Nm	%		A	%			min⁻¹	Nm	%		A					kg	kgm²	KL
• Chlazení: vlastní chlazení (IC 411)																						
• Provoz ze sítě: dvojité přepínání pro pohon ventilátorů (kvadratický zátěžný moment)																						
• Izolační systém: tepelná třída 155 (F), využití na tepelnou třídu 130 (B), ochrana krytem IP55																						
4-/2-pólové: 1500/3000 min⁻¹ při 50 Hz s jedním vinutím v zapojení Dahlander																						
1500 min⁻¹	3000 min⁻¹		1500 min⁻¹								3000 min⁻¹											
0,65	**2,4**	**100 L**	1415	4,4	75,0	0,86	1,45	1,6	4,1	1,8	2800	8,2	70,0	0,88	5,6	1,8	4,2	1,8	**1LE1011-1AP4 ■-■■■■**	18	0,0059	13
0,8	**3,1**	**100 L**	1435	5,3	79,0	0,85	1,72	1,9	5,2	2,8	2840	10,0	77,3	0,90	6,4	2,1	5,2	2,9	**1LE1011-1AP5 ■-■■■■**	22	0,0078	13
1,1	**4,4**	**112 M**	1455	7,2	83,4	0,85	2,25	2,2	6,1	2,5	2885	15,0	80,8	0,92	8,5	2,1	6,4	2,6	**1LE1011-1BP2 ■-■■■■**	27	0,010	13
1,45	**5,9**	**132 S**	1460	9,5	84,0	0,84	2,95	1,6	5,8	2,8	2875	20,0	80,0	0,89	12,0	1,8	5,6	2,8	**1LE1011-1CP0 ■-■■■■**	38	0,019	13
2,0	**8,0**	**132 M**	1455	13	85,0	0,85	4,00	1,8	5,6	2,8	2880	27,0	82,0	0,92	15,3	1,8	6,3	2,8	**1LE1011-1CP2 ■-■■■■**	44	0,024	13
2,9	**11,5**	**160 M**	1465	19	86,5	0,86	5,6	1,8	5,9	2,9	2870	38,0	82,0	0,92	22,0	1,8	6,0	2,9	**1LE1011-1DP2 ■-■■■■**	62	0,044	13
4,3	**16**	**160 L**	1455	28	87,0	0,85	8,4	1,6	6,0	2,3	2920	52,0	86,0	0,94	28,5	1,9	7,1	2,8	**1LE1011-1DP6 ■-■■■■**	85	0,068	13
6-/4-pólové: 1000/1500 min⁻¹ při 50 Hz se dvěma samostatnými vinutími																						
1000 min⁻¹	1500 min⁻¹		1000 min⁻¹								1500 min⁻¹											
0,6	**1,7**	**100 L**	970	5,9	55,5	0,62	2,50	1,7	3,4	2,7	1435	11,0	76,2	0,83	3,90	1,8	4,6	2,2	**1LE1012-1AQ4 ■-■■■■**	18	0,0059	10
0,8	**2,1**	**100 L**	955	8	64,2	0,77	2,35	1,2	3,4	2,0	1435	14,0	78,4	0,84	4,60	2,0	5,4	2,3	**1LE1012-1AQ5 ■-■■■■**	22	0,0078	10
0,9	**3,0**	**112 M**	975	8,8	64,7	0,66	3,05	1,6	3,9	2,5	1455	20,0	81,4	0,78	6,8	2,1	6,1	3,0	**1LE1012-1BQ2 ■-■■■■**	27	0,010	13
1,2	**3,9**	**132 S**	980	12	72,3	0,70	3,40	1,4	4,6	2,5	1455	26,0	83,1	0,83	8,2	1,5	5,7	2,4	**1LE1012-1CQ0 ■-■■■■**	38	0,019	10
1,7	**5,4**	**132 M**	980	17	74,1	0,71	4,65	1,7	5,0	2,5	1465	35,0	85,9	0,82	11,1	2,0	6,9	2,8	**1LE1012-1CQ2 ■-■■■■**	44	0,024	10
2,5	**7,2**	**160 M**	985	24	77,7	0,71	6,5	1,5	4,7	2,6	1470	47,0	86,9	0,85	14,1	1,8	6,3	2,7	**1LE1012-1DQ2 ■-■■■■**	62	0,044	10
3,7	**12,0**	**160 L**	985	36	82,4	0,69	9,4	2,3	6,2	3,5	1475	78,0	87,9	0,8	24,5	2,1	7,5	3,5	**1LE1012-1DQ4 ■-■■■■**	73	0,059	10
4-/2-pólové: 750/1500 min⁻¹ při 50 Hz s jedním vinutím v zapojení Dahlander																						
750 min⁻¹	1500 min⁻¹		750 min⁻¹								1500 min⁻¹											
0,5	**2,0**	**100 L**	720	6,6	52,0	0,50	2,80	1,3	3,3	3,4	1440	13,0	82,0	0,79	4,45	3,0	7,5	4,0	**1LE1011-1AR4 ■-■■■■**	22	0,0078	7
0,65	**2,5**	**100 L**	715	8,7	56,0	0,58	2,90	1,0	3,2	2,6	1425	17,0	81,0	0,84	5,3	2,3	6,3	3,2	**1LE1011-1AR5 ■-■■■■**	22	0,0078	7
0,9	**3,6**	**112 M**	715	12	56,0	0,57	4,05	1,0	2,8	2,1	1430	24,0	82,0	0,84	7,5	1,9	5,6	2,4	**1LE1011-1BR2 ■-■■■■**	27	0,010	7
1,1	**4,7**	**132 S**	730	14	62,0	0,54	4,75	1,0	3,2	2,2	1430	31,0	82,0	0,86	9,6	1,7	5,2	2,2	**1LE1011-1CR0 ■-■■■■**	38	0,019	7
1,4	**6,4**	**132 M**	730	18	67,5	0,52	5,8	1,1	3,5	2,3	1440	42,0	84,5	0,87	12,6	1,9	5,7	2,3	**1LE1011-1CR2 ■-■■■■**	44	0,024	7
2,2	**9,5**	**160 M**	730	29	80,6	0,63	6,3	1,5	4,0	2,5	1465	62,0	86,1	0,84	19,0	2,0	6,3	2,7	**1LE1011-1DR2 ■-■■■■**	62	0,044	10
3,3	**14**	**160 L**	735	43	81,4	0,56	10,4	2,5	4,8	3,3	1475	91,0	85,8	0,73	32,5	2,5	7,2	3,8	**1LE1011-1DR4 ■-■■■■**	73	0,056	16

Napětí		**P.pólů**	**Velikost**	**Typ motoru**	**Provedení**				**Zkrác.označení**
50 Hz	230 V	4/2, 6/4, 8/4	100 L do 160 L	1LE101■-1A ... -1D	**standard**	2	2		–
50 Hz	400 V	4/2, 6/4, 8/4	100 L do 160 L	1LE101■-1A ... -1D	**standard**	3	4		–
50 Hz	500 V	4/2, 6/4, 8/4	100 L do 160 L	1LE101■-1A ... -1D	bez příplatku	4	0		–
50 Hz	690 V	4/2, 6/4, 8/4	100 L do 160 L	1LE101■-1A ... -1D	bez příplatku	4	7		–
Jiná napětí[1]						9	0		...
Tvary		**P.pólů**	**Velikost**	**Typ motoru**	**Provedení**				**Zkrác.označení**
Bez příruby	IM B3[3]	4/2, 6/4, 8/4	100 L do 160 L	1LE101■-1A ... -1D	**standard**		A		–
S přírubou	IM B5[3]	4/2, 6/4, 8/4	100 L do 160 L	1LE101■-1A ... -1D	s příplatkem		F		–
S malou přírubou	IM B14[3]	4/2, 6/4, 8/4	100 L do 160 L	1LE101■-1A ... -1D	s příplatkem		K		–
Jiné tvary							■		...
Ochrany		**P.pólů**	**Velikost**	**Typ motoru**	**Provedení**				**Zkrác.označení**
Bez		4/2, 6/4, 8/4	100 L do 160 L	1LE101■-1A ... -1D	**standard**			A	–
Se 3ks PTC termistorů		4/2, 6/4, 8/4	100 L do 160 L	1LE101■-1A ... -1D	s příplatkem			B	–
Jiné ochrany								■	...
Umístění svorkovnicové skříně		**P.pólů**	**Velikost**	**Typ motoru**	**Provedení**				**Zkrác.označení**
Svorkovnicová skříň nahoře		4/2, 6/4, 8/4	100 L do 160 L	1LE101■-1A ... -1D	**standard**			4	–
Jiné umístění svorkovnicové skříně									
Zvláštní provedení		**P.pólů**	**Velikost**	**Typ motoru**					**Zkrác.označení**
Zkrácená označení					1LE101■- . . . . ■ -■■■■				-Z . . .+. . .+. . .+. . .

[1] Provozní hodnoty pro jmenovitý výkon při 60Hz na dotaz.

[2] Odvozené tvary z IM B3 (IM B6/7/8, IM V6 a IM V5), z IM B5 (IM V3 a IM V1) a z IM B14 (IM V19 a IM V18) jsou možné, pokud nejsou požadované odkapávací otvory pro odvod kondenzátu (H03) a uvedení těchto tvarů na výkonnostním štítku. Na výkonnostním štítku bude uvedený základní tvar IM B3, IM B5 nebo IM B14. U objednávky s odkapávacími otvory (H03) je nutné vždy uvádět požadovaný tvar.

Hliníková řada 1LE1001, 1LE1002, 1LE1011, 1LE1012, 1LE1021
vlastní chlazení, velikost 100 L (80 M) až 160 L

Rozměrové náčrtky

Tvar IM B3

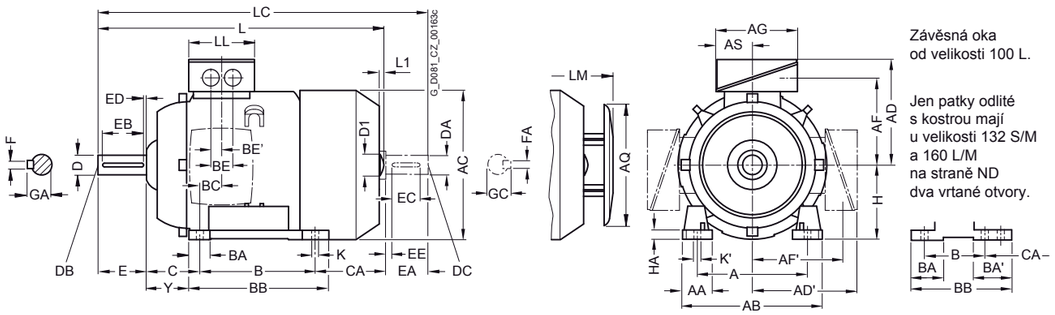

Závěsná oka
od velikosti 100 L.

Jen patky odlité
s kostrou mají
u velikosti 132 S/M
a 160 L/M
na straně ND
dva vrtané otvory.

Tvar IM B5 a IM V1

Pro rozměry přírub viz též str. 106 (Z = počet přídržných otvorů)

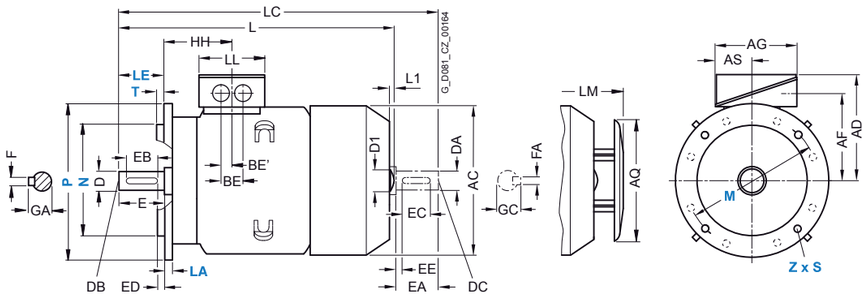

Závěsná oka
od velikosti 100 L.

Velikost	Počet pólů	Typ motoru	Rozměry s označením podle **IEC**																					
			A	AA	AB	AC	AD	AD′	AF	AF′	AG	AQ	AS	B*	BA	BA′	BB	BC	BE	BE′	C	CA*	H	HA	Y[1]
80 M	2, 4	1LE1001	125	30,5	150	159	121	–	96,5	–	93	–	43	100	32	–	118	23	–	18[2]	50	–	80	8	41
90 S	2, 4	1LE1001	140	30,5	165	178	126	–	101,5	–	93	–	43	100	33	–	143	22,5	–	18[2]	56	–	90	10	47
90 L	2, 4	1LE1001	140	30,5	165	178	126	–	101,5	–	93	–	43	125	33	–	143	22,5	–	18[2]	56	–	90	10	47
100 L	2, 4, 6, 8	všechny	160	42	196	198	166	166	125,5	125,5	135	195	63,5	140	37,5	–	176	33,5	50	25	63	141	100	12	45
112 M	2, 4, 6, 8	všechny	190	46	226	222	177	177	136,5	136,5	135	195	63,5	140	35,4	–	176	26	50	25	70	129,7	112	12	52
132 S	2, 4, 6, 8	všechny	216	53	256	262	202	202	159,5	159,5	155	260	70,5	140	38	76[3]	218[4]	26,5	48	24	89	128,5[5]	132	15	69
132 M	2, 4, 6, 8	všechny	216	53	256	262	202	202	159,5	159,5	155	260	70,5	178	38	76	218	26,5	48	24	89	128,5[5]	132	15	69
160 M	2, 4, 6, 8	všechny	254	60	300	314	236,5	236,5	190	190	175	260	77,5	210	44	89[6]	300[7]	47	57	28,5	108	148[8]	160	18	85
160 L	2, 4, 6, 8	všechny	254	60	300	314	236,5	236,5	190	190	175	260	77,5	254	44	89	300	47	57	28,5	108	148[8] [9]	160	18	85

* Tento rozměr přiřazuje k velikosti motoru ČSN EN 50347.

[1] Dodatečná informace – rozměr není podle ČSN EN 50347.

[2] Připojovací vrtání svorkovnicové skříně se nachází po stranách vzadu na svorkovnicové skříni.

[3] U šroubovatelných patek má rozměr BA´ velikost 38 mm.

[4] U šroubovatelných patek má rozměr BB velikost 180 mm.

[5] U šroubovatelných patek má rozměr CA velikost166,5 mm.

[6] U šroubovatelných patek má rozměr BA′ velikost 44 mm.

[7] U šroubovatelných patek má rozměr BB velikost 256 mm.

[8] U šroubovatelných patek má rozměr CA velikost 192 mm.

[9] Jen přepínatelné motory typů 1LE1011-1DP6 a 1LE1O12-1DQ6 mají rozměr CA* 208 mm.

Standardní motory 1LE1 General purpose
Rozměry

Hliníková řada 1LE1001, 1LE1002, 1LE1011, 1LE1012, 1LE1021
vlastní chlazení, velikost 100 L (80 M) až 160 L

Rozměrové náčrtky

Tvar IM B35

Pro rozměry přírub viz též str. 106 (Z = počet přídržných otvorů)

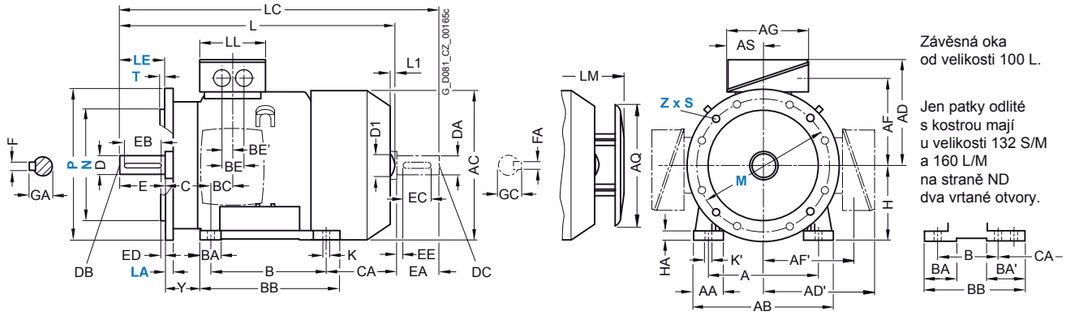

Závěsná oka
od velikosti 100 L.

Jen patky odlité
s kostrou mají
u velikosti 132 S/M
a 160 L/M
na straně ND
dva vrtané otvory.

Tvar IM B14

Pro rozměry přírub viz též str. 106 (Z = počet přídržných otvorů)

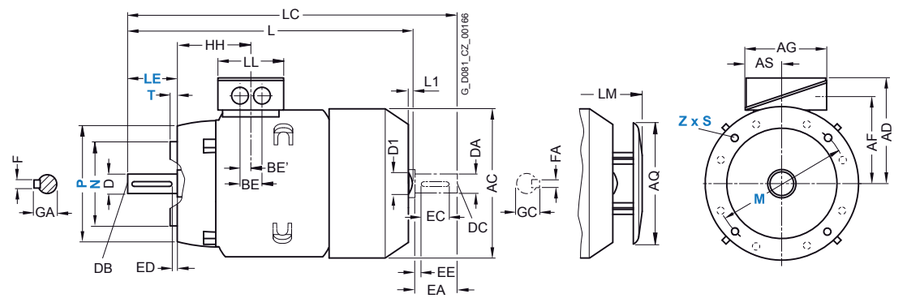

Závěsná oka
od velikosti 100 L.

Velikost	Počet pólů	Typ motoru	Rozměry s označením podle **IEC**									Hřídelový konec na straně D						Hřídelový konec na straně ND						
			HH	K	K′	L	L1	D1	LC	LL	LM	D	DB	E	EB	ED	F	GA	DA	DC	EA	EC	EE	FA	GC
80 M	2, 4	1LE1001	73	9,5	13,5	292	–	–	–	79	–	19	M6	40	32	4	6	21,5	19	M6	40	32	4	6	21,5
90 S	2, 4	1LE1001	78,5	10	14	347	–	–	–	79	–	24	M8	50	40	5	8	27	19	M6	40	32	4	6	21,5
90 L	2, 4	1LE1001	78,5	10	14	347	–	–	–	79	–	24	M8	50	40	5	8	27	19	M6	40	32	4	6	21,5
100 L	2, 4, 6, 8	všechny	96,5	12	16	395,5[1]	7	32	454	112	428,5	28	M10	60	50	5	8	31	24	M8	50	40	5	8	27
112 M	2, 4, 6, 8	všechny	96	12	16	389[1]	7	32	450	112	422	28	M10	60	50	5	8	31	24	M8	50	40	5	8	27
132 S	2, 4, 6, 8	všechny	115,5	12	16	465[1]	8,5	39	535,5	130	516,5	38	M12	80	70	5	10	41	28	M10	60	50	5	8	31
132 M	2, 4, 6, 8	všechny	115,5	12	16	465[1]	8,5	39	535,5	130	516,5	38	M12	80	70	5	10	41	28	M10	60	50	5	8	31
160 M	2, 4, 6, 8	všechny	155	15	19	604[1]	10	45	730	145	654	42	M16	110	90	10	12	45	42	M16	110	90	10	12	45
160 L	2, 4, 6, 8	všechny	155	15	19	604[1] [2]	10	45	730[3]	145	654[4]	42	M16	110	90	10	12	45	42	M16	110	90	10	12	45

[1] Délka je uvažovaná včetně výstupků na krytu ventilátoru.

[2] Jen přepínatelné motory typů 1LE1011-1DP6 a 1LE1O12-1DQ6 mají rozměr L velikosti 664 mm.

[3] Jen přepínatelné motory typů 1LE1011-1DP6 a 1LE1O12-1DQ6 mají rozměr LC velikosti 790 mm.

[4] Jen přepínatelné motory typů 1LE1011-1DP6 a 1LE1O12-1DQ6 mají rozměr LM velikosti 714 mm.

Hliníková řada 1LE1001, 1LE1002
vlastní chlazení, zvýšený výkon, velikost 100 L až 160 L

Rozměrové náčrtky

Tvar IM B3

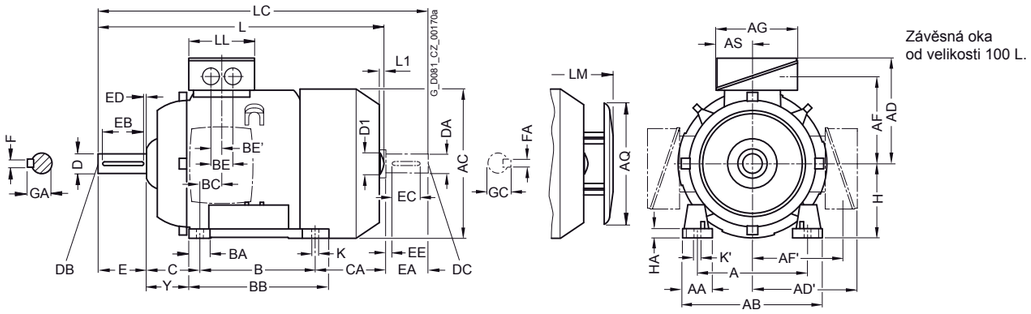

Tvar IM B5 a IM V1

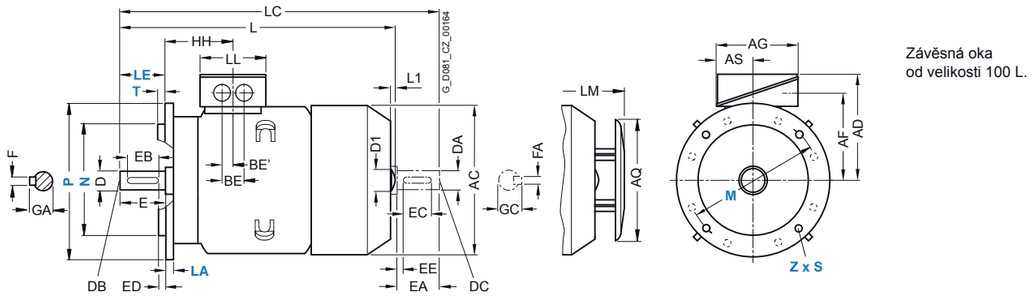

		Rozměry s označením podle **IEC**																						
Velikost	Počet pólů	A	AA	AB	AC	AD	AD′	AF	AF′	AG	AQ	AS	B*	BA	BA′	BB	BC	BE	BE′	C	CA*	H	HA	Y[1]
100 L	2, 4, 6, 8	160	42	196	198	166	166	125,5	125,5	135	195	63,5	140	37,5	–	176	33,5	50	25	63	176	100	12	45
112 M	2, 4, 6, 8	190	46	226	222	177	177	136,5	136,5	135	195	63,5	140	35,4	–	176	26	50	25	70	155	112	12	52
132 M	2, 4, 6, 8	216	53	256	262	202	202	159,5	159,5	155	260	70,5	178	38	–	218	26,5	48	24	89	178,5	132	15	69
160 L	2, 4, 6, 8	254	60	300	314	236,5	236,5	190	190	175	260	77,5	254	44	–	300	47	57	28,5	108	208	160	18	85

* Tento rozměr přiřazuje k velikosti motoru ČSN EN 50347.
[1] Dodatečná informace – rozměr není podle ČSN EN 50347.

Standardní motory 1LE1 General purpose
Rozměry

Hliníková řada 1LE1001, 1LE1002
vlastní chlazení, zvýšený výkon, velikost 100 L až 160 L

Rozměrové náčrtky

Tvar IM B35

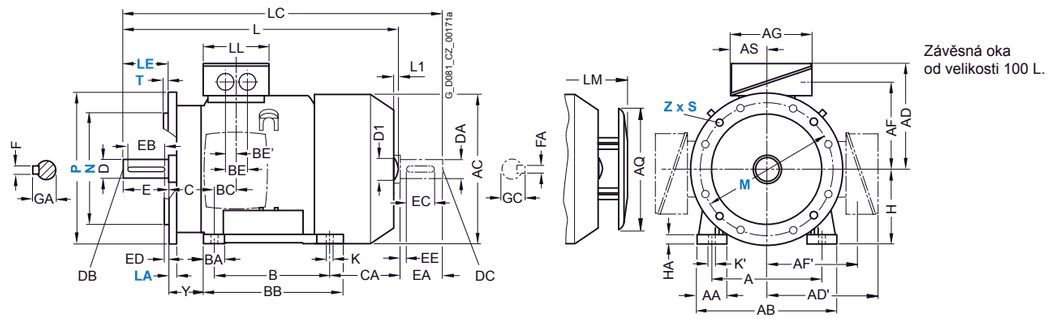

Tvar IM B14

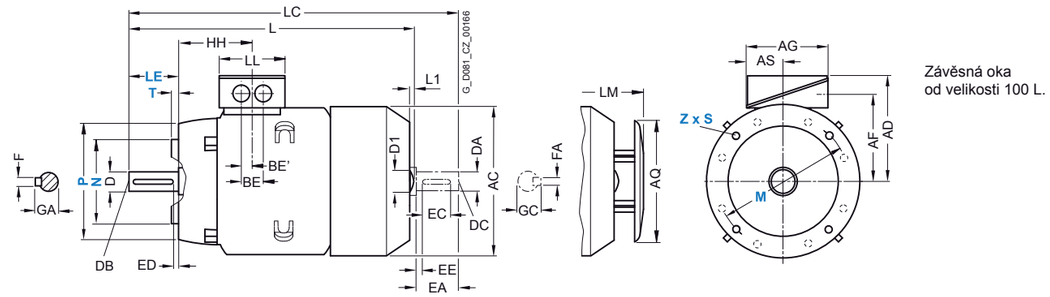

		Rozměry s označením podle **IEC**									Hřídelový konec na straně D							Hřídelový konec na straně ND						
Velikost	Počet pólů	HH	K	K′	L[1]	L1	D1	LC	LL	LM	D	DB	E	EB	ED	F	GA	DA	DC	EA	EC	EE	FA	GC
100 L	2, 4, 6, 8	96,5	12	16	430,5	7	32	489	112	463,5	28	M10	60	50	5	8	31	24	M8	50	40	5	8	27
112 M	2, 4, 6, 8	96	12	16	414	7	32	475	112	447	28	M10	60	50	5	8	31	24	M8	50	40	5	8	27
132 M	2, 4, 6, 8	115,5	12	16	515	8,5	39	585,5	130	566,5	38	M12	80	70	5	10	41	28	M10	60	50	5	8	31
160 L	2, 4, 6, 8	155	15	19	664	10	45	790	145	714	42	M16	110	90	10	12	45	42	M16	110	90	10	12	45

[1] Délka je uvažovaná včetně výstupků na krytu ventilátoru.

Všeobecně

Přehled

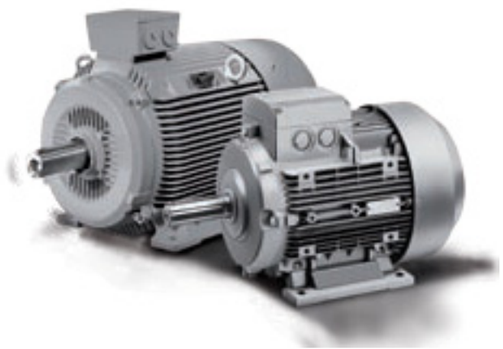

Standardní motory Siemens se vyznačují svou mnohotvárností, robustností a energetickou účinností. V zásadě mohou být všechny motory do jmenovitého napětí 460 V +10 % provozované s měničem kmitočtu. Ve výkonovém rozsahu od 0,09 do 315 kW jsou motory koncipované jak pro evropský tak pro mezinárodní trh.

Standardní motory pro celosvětové použití

Motory IEC pro evropský a mezinárodní trh

Standardní motory splňují jak mechanicky tak elektricky požadavky norem IEC/EN/ČSN. Pro export do Číny se motory dodávají s certifikátem CCC (China Compulsory Certification).

Motory IEC pro severoamerický trh

Pro export do oblasti trhu NAFTA (USA, Kanada, Mexiko) jsou dodávané motory s elektrickým provedením podle specifikace NEMA (National Electrical Manufacturers Association), registrace UL (Underwriters Laboratories Inc.) a se schválením CSA (Canadian Standard Association). Mechanicky jsou tyto motory provedené podle IEC/EN/ČSN a rozměrově normě NEMA neodpovídají.

Motory NEMA pro severoamerický trh

Další informace o motorech NEMA podle normy NEMA MG1:

www.sea.siemens.com/motors

Motory s vysokou účinností ovlivňují pozitivně energetickou rovnováhu

Vyrábět motory šetřící energii a tím pozitivně ovlivňovat energetickou rovnováhu vyžadují platná zákonná ustanovení jak pro evropský trh
- podle nařízení EU číslo 640/2009, tak také pro severoamerický trh
- podle zákona Spojených států EISA (Energy Independence Security Act).

Nejmenší třída účinnosti podle nařízení EU čís. 640/2009:

Nejnižší třídu účinnosti stanovuje nařízení EU pro 2-, 4- a 8- pólové motory ve výkonovém rozsahu od 0,75 do 375 kW. Norma EN 60034- 30 rozeznává tři třídy účinnosti IE (International Energy efficiency Class) pro kmitočet 50Hz a pro 60Hz:

- IE1 – standardní účinnost (Standard efficiency)
- IE2 - zvýšenou účinnost (High efficiency)
- IE3 - vysokou účinnost (Premium efficiency)

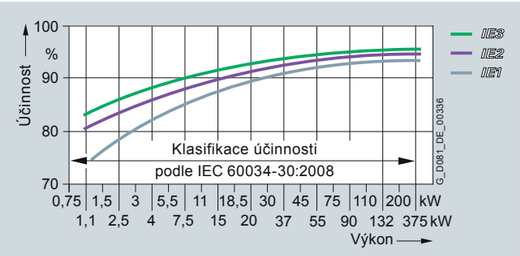

Nařízení EU číslo 640/2009vychází z požadavků normy IEC 60034-30

- Nařízení EU je platné ve všech zemích Evropské unie. Základen pro výpočet ztrát a pro stanovení účinnosti je norma IEC 60034-2-1: 2007
- Norma IEC 60034-30 zahrnuje 2-, 4- a 6-pólové motory nakrátko pro kmitočet 50/60Hz, s výkony od 0,75 do 375 kW a pro všechna napětí menší než 1000V.

Další informace viz: www.siemens.de/international-efficiency

Požadavky na účinnost podle EISA

Zákon o energii EPAct (Energy Policy Act) byl s použitím zákona EISA (Energy Independence Security Act) platný do 12.2010.

Od 12.2010 EISA je uzákoněný požadavek na minimální třídu účinnosti následovně:

Podle normy NEMA MG1, tab.12-12 musí třídu účinnosti NEMA Premium dosahovat motory:
- od 1 do 200 HP
- 2-, 4- a 6-pólové
- 230 V, 460 V

Kromě toho musí mít následující motory účinnost NEMA Energy podle normy NEMA MG1, tab. 12-11):
- přírubové motory (IM B5 a další přírubové motory)
- 201 do 500 HP
- všechna napětí < 600 V kromě 230 V a 460 V
- 8-pólové
- NEMA Design C (zvýšený záběr. moment)

Zákon EISA stanovuje, že na výkonnostním štítku musí být uvedena jmenovitá hodnota účinnosti při plném zatížení a číslo „CC"(Compliance Certification). Číslo „CC" dodává U.S.-Department of Energy (DOE). Na výkonnostních štítcích motorů s označením EISA jsou uváděné následující povinné údaje:
- jmenovitá účinnost
- Design Letter
- Code Letter
- CONT
- CC-Nr. CC 032A (Siemens) a NEMA MG1

Všeobecně

Technické údaje

Připojení motoru

Při připojování motoru je nutné respektovat nejen připojovací možnosti svorkovnicové skříně na síť, ale i maximálně přípustný připojovací průřez vodiče do měniče kmitočtu.

Chlazení, vznik hluku

Při otáčkách vyšších než jmenovitých se u motorů s vlastním chlazením může objevit vyšší hluk ventilátoru. Při nižších otáčkách se tepelné využití motoru zvyšuje a proto se doporučuje použití cizí chlazení.

Mezní otáčky n_{max} při maximálním napájecím kmitočtu f_{max}

Standardní hodnoty

Hodnoty uvedené v následující tabulce jsou platné pro všechny motory vyjma motorů v nevýbušném závěru.

Mechanické namáhání a životnost tukové náplně ložisek

Otáčky vyšší než otáčky jmenovité a související zvýšené vibrace změní klidný chod motoru a ložiska budou více mechanicky namáhané. Tím se sníží životnost tukové náplně ložisek a jejich životnost. Bližší informace na dotaz.

Velikost motoru	Typ motoru		2-pólové [1]		4-pólové		6-pólové		8-pólové	
			n_{max} min^{-1}	f_{max} Hz	n_{max} min^{-1}	f_{max} Hz	n_{max} min^{-1}	f_{max} Hz	n_{max} min^{-1}	f_{max} Hz
1LA5, 1LA6, 1LA7, 1LA9, 1LP5, 1LP7, 1PP5, 1PP7										
63 M	1LA7/1LA9	06.	6000	100	4200	140	3600	180	3000	200
71 M	1LA7/1LA9	07.	6000	100	4200	140	3600	180	3000	200
80 M	1LA7/1LA9	08.	6000	100	4200	140	3600	180	3000	200
90 L	1LA7/1LA9	09.	6000	100	4200	140	3600	180	3000	200
100 L	1LA6/1LA7/1LA9	10.	6000	100	4200	140	3600	180	3000	200
112 M	1LA6/1LA7/1LA9	11.	6000	100	4200	140	3600	180	3000	200
132 S/M	1LA6/1LA7/1LA9	13.	5600	90	4200	140	3600	180	3000	200
160 M/L	1LA6/1LA7/1LA9	16.	4800	80	4200	140	3600	180	3000	200
180 M/L	1LA5/1LA9	18.	5100	85	4200	140	3600	180	3000	200
200 L	1LA5/1LA9	20.	5100	85	4200	140	3600	180	3000	200
225 S/M	1LA5	22.	5100	85	4200	140	3600	180	3000	200
1LG4, 1LG6, 1LP4, 1PP4, 1PP6										
180 M/L	1LG4/1LG6	18.	4600	76	4200	140	3600	180	3000	200
200 L	1LG4/1LG6	20.	4500	75	4200	140	3600	180	3000	200
225 S/M	1LG4/1LG6	22.	4500	75	4500	150	4400	220	4400	293
250 M	1LG4/1LG6	25.	3900	65	3700	123	3700	185	3700	247
280 S/M	1LG4/1LG6	28.	3600	60	3000	100	3000	150	3000	200
315 S	1LG4/1LG6	310	3600	60	2600	87	2600	130	2600	176
315 M	1LG4/1LG6	313	3600	60	2600	87	2600	130	2600	173
315 L	1LG4/1LG6	316 317 318 312	3600	60	2600	87	2600	130	2600	173

[1] Při trvalém chodu v oblasti f_{max} (n_{max}) nutný dotaz.

Motory se zvýšenou účinností (High efficiency) IE2

IE2

Motory s vlastním chlazením
Hliníková řada 1LA9

Volba a objednávání

P_N 50 Hz	P_N 60 Hz[1]	Velikost	n_N 50 Hz	M_N 50 Hz	IE třída	η_N 50 Hz 4/4	η_N 50 Hz 3/4	η_N 50 Hz 2/4	cos φ_N 50 Hz 4/4	I_N 50 Hz 400 V	M_A/M_N	I_A/I_N	M_K/M_N	L_{pfA} 50 Hz	L_{WA} 50 Hz	Hliníková řada 1LA9, provedení IE2 podle ČSN EN 60034-30 Objednací číslo	$m_{IM\ B3}$	J	Momentová třída
kW	kW		min⁻¹	Nm		%	%	%		A				dB(A)	dB(A)	▶ Výběh. typ - nástupce 1LE1001	kg	kgm²	KL
• Chlazení: vlastní chlazení (IC 411)																			
• Účinnost: zvýšená účinnost IE2 (High efficiency), servisní faktor 1,15 (SF uveden na výkonnostním štítku)																			
• Izolační systém: tepelná třída 155 (F), využití na tepelnou třídu 130 (B), ochrana krytem IP55																			
2-pólové: 3000 min⁻¹ při 50 Hz, 3600 min⁻¹ při 60 Hz [1]																			
0,18	**0,21**	**63 M**	2840	0,61	–	67,4	66,9	62,4	0,78	0,50	2,5	4,8	3,1	49	60	**1LA9060-2KA ■■**	4,0	0,00022	16
0,25	**0,29**	**63 M**	2840	0,84	–	69,9	69,9	65,9	0,80	0,65	2,3	4,9	2,5	49	60	**1LA9063-2KA ■■**	4,7	0,00026	16
0,37	**0,43**	**71 M**	2840	1,2	–	72,8	72,8	69,8	0,77	0,95	3,1	6,5	3,1	52	63	**1LA9070-2KA ■■**	6,0	0,00041	16
0,55	**0,63**	**71 M**	2835	1,9	–	74,4	74,4	71,4	0,75	1,42	3,4	6,3	2,9	52	63	**1LA9073-2KA ■■**	7,2	0,00050	16
0,75	**0,86**	**80 M**	2885	2,5	IE2	77,4	77,9	74,4	0,82	1,71	3,5	8,3	3,2	56	67	▶ **1LA9080-2KA ■■**	10,7	0,0010	16
1,1	**1,27**	**80 M**	2860	3,7	IE2	79,6	79,6	78,6	0,89	2,25	3,2	7,0	3,2	56	67	▶ **1LA9083-2KA ■■**	12,4	0,0013	16
1,5	**1,75**	**90 S**	2890	5,0	IE2	81,3	81,3	80,3	0,87	3,05	3,5	7,0	3,5	60	72	▶ **1LA9090-2KA ■■**	16,2	0,0018	16
2,2	**2,55**	**90 L**	2890	7,3	IE2	83,2	83,2	82,2	0,87	4,4	3,5	7,0	3,5	60	72	▶ **1LA9096-2KA ■■**	18,6	0,0022	16
3	**3,45**	**100 L**	2880	9,9	IE2	84,6	84,6	83,6	0,88	5,8	3,1	7,0	3,2	62	74	▶ **1LA9106-2KA ■■**	25	0,0044	16
4	**4,55**	**112 M**	2905	13	IE2	85,8	85,8	84,8	0,89	7,6	2,6	7,0	3,2	63	75	▶ **1LA9113-2KA ■■**	36,7	0,0077	16
5,5	**6,3**	**132 S**	2930	18	IE2	87,0	87,0	86,0	0,90	10,1	2,4	7,0	3,2	68	80	▶ **1LA9130-2KA ■■**	46,2	0,019	16
7,5	**8,6**	**132 S**	2930	24	IE2	88,1	88,1	87,1	0,92	13,4	2,5	7,0	3,1	68	80	▶ **1LA9131-2KA ■■**	58,1	0,024	16
11	**12,6**	**160 M**	2945	36	IE2	89,4	89,4	88,4	0,90	19,7	2,3	7,0	3,1	70	82	▶ **1LA9163-2KA ■■**	78,6	0,044	16
15	**17,3**	**160 M**	2945	49	IE2	90,3	90,3	89,3	0,90	26,5	2,3	7,0	3,1	70	82	▶ **1LA9164-2KA ■■**	87,6	0,051	16
18,5	**21,3**	**160 L**	2940	60	IE2	90,9	90,9	89,9	0,92	32	2,3	7,0	3,1	70	82	▶ **1LA9166-2KA ■■**	110,4	0,065	16
22	**25,3**	**180 M**	2945	71	IE2	91,3	91,3	90,3	0,89	39[2]	2,5	7,2	3,3	70	83	**1LA9183-2WA ■■**	131	0,090	16
30	**34,5**	**200 L**	2950	97	IE2	92,0	92,0	91,0	0,89	53	2,4	7,0	3,2	71	84	**1LA9206-2WA ■■**	182	0,16	16
37	**42,5**	**200 L**	2950	120	IE2	92,5	92,5	91,0	0,89	65[2]	2,4	7,0	3,3	71	84	**1LA9207-2WA ■■**	211	0,20	16

Napětí				Poč.pólů	Typ motoru	Provedení		Zkrác.označení
50 Hz	230 VΔ/400 VY	60 Hz[1]	460 VY	2	1LA9060 ... 207	**standard**	1	–
50 Hz	400 VΔ/690 VY	60 Hz[1]	460 VΔ	2	1LA9060 ... 207	**standard**	6	–
50 Hz	500 VY			2	1LA9060 ... 207	bez přípl.	3	–
50 Hz	500 VΔ			2	1LA9106 ... 207	bez přípl.	5	–
Jiná napětí[1]							9	...
Tvary				Poč.pólů	Typ motoru	Provedení		Zkrác.označení
Bez příruby		IM B3/6/7/8, IM V6, IM V5 bez ochranné stříšky		2	1LA9060 ... 207	**standard**	0	–
S přírubou		IM B5, IM V1 bez ochranné stříšky		2	1LA9060 ... 207	s příplatkem	1	–
		IM V3		2	1LA9060 ... 166	s příplatkem	1	–
				2	1LA9183 ... 207	s příplatkem	9	M1G
		IM V1 s ochrannou stříškou [3]		2	1LA9060 ... 207	s příplatkem	4	–
		IM B35		2	1LA9060 ... 207	s příplatkem	6	–
S malou přírubou		IM B14, IM V19, IM V18 bez ochranné stříšky		2	1LA9060 ... 166	s příplatkem	2	–
		IM B34		2	1LA9060 ... 166	s příplatkem	7	–
Se zvláštní přírubou		IM B14, IM V19, IM V18 bez ochranné. stříšky		2	1LA9060 ... 166	s příplatkem	3	–
Jiné tvary							9	...
Zvláštní provedení								Zkrác.označení
Zkrácená označení							**1LA9…- … ■ ■**	-Z . . .+. . .+. . .+. . .

[1] Provozní hodnoty pro jmenovitý výkon při 60Hz na dotaz.
[2] Pro připojení na napětí 230 V jsou nutné paralelní přívody.
[3] Zkrác. označení K16 „Druhý standardní volný konec" není možné.

Motory se zvýšenou účinností (High efficiency) IE2

Motory s vlastním chlazením
Hliníková řada 1LA9

IE2

Volba a objednávání (pokračování)

P_N 50 Hz	P_N 60 Hz[1]	Velikost	n_N 50 Hz	M_N 50 Hz	IE třída	η_N 50 Hz 4/4	η_N 50 Hz 3/4	η_N 50 Hz 2/4	cos φ_N 50 Hz 4/4	I_N 50 Hz 400 V	M_A/M_N	I_A/I_N	M_K/M_N	L_{pfA} 50 Hz	L_{WA} 50 Hz	Hliníková řada 1LA9, provedení IE2 podle ČSN EN 60034-30 Objednací číslo	$m_{IM\ B3}$	J	Momentová třída
kW	kW		min⁻¹	Nm		%	%	%		A				dB(A)	dB(A)	▶ Výběh. typ - nástupce 1LE1001	kg	kgm²	KL
• Chlazení: vlastní chlazení (IC 411)																			
• Účinnost: zvýšená účinnost IE2 (High efficiency), servisní faktor 1,15 (SF uveden na výkonnostním štítku)																			
• Izolační systém: tepelná třída 155 (F), využití na tepelnou třídu 130 (B), ochrana krytem IP55																			
4-pólové: 1500 min⁻¹ při 50 Hz, 1800 min⁻¹ při 60 Hz [1]																			
0,12	**0,14**	**63 M**	1395	0,82	–	53,6	52,1	47,6	0,65	0,50	2,6	3,5	2,6	42	53	**1LA9060-4KA ■■**	4,0	0,00037	16
0,18	**0,21**	**63 M**	1395	1,2	–	72,1	72,1	68,1	0,68	0,53	2,8	3,6	2,7	42	53	**1LA9063-4KA ■■**	4,7	0,00045	16
0,25	**0,29**	**71 M**	1410	1,7	–	74,0	74,0	71,0	0,64	0,76	3,2	4,3	3,1	44	55	**1LA9070-4KA ■■**	6,0	0,00076	16
0,37	**0,43**	**71 M**	1385	2,6	–	76,1	76,1	73,1	0,73	0,96	2,8	4,2	3,0	44	55	**1LA9073-4KA ■■**	7,0	0,00095	16
0,55	**0,63**	**80 M**	1410	3,7	–	78,1	78,6	75,6	0,77	1,32	2,8	5,6	2,9	47	58	▶ **1LA9080-4KA ■■**	10,7	0,0017	16
0,75	**0,86**	**80 M**	1400	5,1	IE2	79,6	79,6	78,6	0,75	1,81	3,6	5,8	3,5	47	58	▶ **1LA9083-4KA ■■**	12,4	0,0024	16
1,1	**1,27**	**90 S**	1440	7,3	IE2	81,4	81,4	80,4	0,77	2,55	2,7	6,4	3,2	48	60	▶ **1LA9090-4KA ■■**	16,2	0,0033	16
1,5	**1,75**	**90 L**	1440	9,9	IE2	82,8	82,8	81,8	0,77	3,4	3,1	6,7	3,4	48	60	▶ **1LA9096-4KA ■■**	18,6	0,0040	16
2,2	**2,55**	**100 L**	1435	15	IE2	84,3	84,3	83,3	0,82	4,6	3,1	7,0	3,6	53	65	▶ **1LA9106-4KA ■■**	26	0,0052	16
3	**3,45**	**100 L**	1435	20	IE2	85,5	85,5	84,5	0,81	6,3	3,5	7,0	3,9	53	65	▶ **1LA9107-4KA ■■**	31	0,0077	16
4	**4,55**	**112 M**	1440	27	IE2	86,6	86,6	85,6	0,81	8,2	2,8	6,9	3,2	53	65	▶ **1LA9113-4KA ■■**	38,7	0,014	16
5,5	**6,3**	**132 S**	1455	36	IE2	87,7	87,7	86,7	0,84	10,8	2,9	7,0	3,6	62	74	▶ **1LA9130-4KA ■■**	49,2	0,023	16
7,5	**8,6**	**132 M**	1455	49	IE2	88,7	88,7	87,7	0,84	14,5	3,0	7,0	3,6	62	74	▶ **1LA9133-4KA ■■**	62,1	0,029	16
11	**12,6**	**160 M**	1460	72	IE2	89,8	89,8	88,8	0,85	21	2,7	6,9	3,2	66	78	▶ **1LA9163-4KA ■■**	86,6	0,055	16
15	**17,3**	**160 L**	1460	98	IE2	90,6	90,6	89,6	0,86	28	2,9	7,0	3,3	66	78	▶ **1LA9166-4KA ■■**	115,4	0,072	16
18,5	**21,3**	**180 M**	1465	121	IE2	91,2	91,2	90,2	0,84	35[2]	2,5	7,0	3,2	63	76	**1LA9183-4WA ■■**	126	0,15	16
22	**25,3**	**180 L**	1470	143	IE2	91,6	91,6	90,6	0,84	41,5[2]	2,6	7,3	3,4	63	76	**1LA9186-4WA ■■**	146	0,19	16
30	**34,5**	**200 L**	1465	196	IE2	92,3	92,3	91,3	0,87	54	2,6	7,0	3,2	65	78	**1LA9207-4WA ■■**	196	0,32	16

Napětí				Poč.pólů	Typ motoru	Provedení		Zkrác.označení
50 Hz	230 VΔ/400 VY	60 Hz[1]	460 VY	4	1LA9060 ... 207	**standard**	1	–
50 Hz	400 VΔ/690 VY	60 Hz[1]	460 VΔ	4	1LA9060 ... 207	**standard**	6	–
50 Hz	500 VY			4	1LA9060 ... 207	bez přípl.	3	–
50 Hz	500 VΔ			4	1LA9106 ... 207	bez přípl.	5	–
Jiná napětí[1]							9	...
Tvary				Poč.pólů	Typ motoru	Provedení		Zkrác.označení
Bez příruby		IM B3/6/7/8, IM V6, IM V5 bez ochranné stříšky		4	1LA9060 ... 207	**standard**	0	–
S přírubou		IM B5, IM V1 bez ochranné stříšky		4	1LA9060 ... 207	s příplatkem	1	–
		IM V3		4	1LA9060 ... 166	s příplatkem	1	–
				4	1LA9183 ... 207	s příplatkem	9	M1G
		IM V1 s ochrannou stříškou [3]		4	1LA9060 ... 207	s příplatkem	4	–
		IM B35		4	1LA9060 ... 207	s příplatkem	6	–
S malou přírubou		IM B14, IM V19, IM V18 bez ochranné stříšky		4	1LA9060 ... 166	s příplatkem	2	–
		IM B34		4	1LA9060 ... 166	s příplatkem	7	–
Se zvláštní přírubou		IM B14, IM V19, IM V18 bez ochranné. stříšky		4	1LA9060 ... 166	s příplatkem	3	–
Jiné tvary							9	...
Zvláštní provedení								Zkrác.označení
Zkrácená označení							**1LA9…- … ■ ■**	-Z . . .+. . .+. . .+. . .

[1] Provozní hodnoty pro jmenovitý výkon při 60Hz na dotaz.
[2] Pro připojení na napětí 230 V jsou nutné paralelní přívody.
[3] Zkrác. označení K16 „Druhý standardní volný konec" není možné.

Motory se zvýšenou účinností (High efficiency) IE2

IE2

Motory s vlastním chlazením
Hliníková řada 1LA9

Volba a objednávání (pokračování)

P_N 50 Hz	P_N 60 Hz[1]	Velikost	Provozní hodnoty při jmenovitém výkonu n_N 50 Hz	M_N 50 Hz	IE třída	η_N 50 Hz 4/4	η_N 50 Hz 3/4	η_N 50 Hz 2/4	$\cos\varphi_N$ 50 Hz 4/4	I_N 50 Hz 400 V	M_A/M_N	I_A/I_N	M_K/M_N	L_{pfA} 50 Hz	L_{WA} 50 Hz	Hliníková řada 1LA9, *provedení IE2 podle ČSN EN 60034-30* Objednací číslo	$m_{IM\ B3}$	J	Momentová třída
kW	kW		min⁻¹	Nm		%	%	%		A				dB(A)	dB(A)	▶ Výběh. typ - nástupce 1LE1001	kg	kgm²	KL
• Chlazení: vlastní chlazení (IC 411)																			
• Účinnost: zvýšená účinnost IE2 (High efficiency), servisní faktor 1,15 (SF uveden na výkonnostním štítku)																			
• Izolační systém: tepelná třída 155 (F), využití na tepelnou třídu 130 (B), ochrana krytem IP55																			
6-pólové: 1000 min⁻¹ při 50 Hz, 1200 min⁻¹ při 60 Hz [1]																			
0,75	0,86	90 S	925	7,7	IE2	75,9	75,9	72,9	0,72	1,98	2,5	4,4	2,5	43	55	▶ 1LA9090-6KA ■■	16,9	0,0033	16
1,1	1,27	90 L	940	11	IE2	78,1	78,6	75,6	0,70	2,9	3,2	5,7	3,2	43	55	▶ 1LA9096-6KA ■■	19,6	0,0050	16
1,5	1,75	100 L	935	15	IE2	79,8	79,8	78,8	0,73	3,7	3,4	6,2	3,4	47	59	▶ 1LA9106-6KA ■■	26	0,0055	16
2,2	2,55	112 M	955	22	IE2	81,8	81,8	80,8	0,70	5,5	2,7	6,2	3,0	52	64	▶ 1LA9113-6KA ■■	38,7	0,014	16
4	4,55	132 M	950	40	IE2	84,6	84,6	83,6	0,81	8,4	2,5	6,3	2,7	63	75	▶ 1LA9133-6KA ■■	53,2	0,025	16
5,5	6,3	132 M	960	55	IE2	86,0	86,0	85,0	0,77	12	3,3	7,3	3,6	63	75	▶ 1LA9134-6KA ■■	66,1	0,034	16
7,5	8,6	160 M	965	74	IE2	87,2	87,2	86,2	0,72	17,2	2,2	5,5	2,5	66	78	▶ 1LA9163-6KA ■■	103,6	0,063	16
11	12,6	160 L	960	109	IE2	88,7	88,7	87,7	0,78	23	2,9	6,9	3,2	66	78	▶ 1LA9166-6KA ■■	113,4	0,072	16
15	18	180 L	970	148	IE2	89,7	89,7	88,7	0,75	32	2,0	6,5	2,5	66	78	1LA9186-6WA ■■	144	0,19	16
18,5	22	200 L	975	181	IE2	90,4	90,4	89,4	0,77	38,5	2,5	6,2	2,5	66	78	1LA9206-6WA ■■	183	0,28	16
22	26,5	200 L	975	215	IE2	90,9	90,9	89,9	0,77	45,5	2,5	6,2	2,5	66	78	1LA9207-6WA ■■	214	0,36	16

Napětí				Poč.pólů	Typ motoru	Provedení		Zkrác.označení
50 Hz	230 VΔ/400 VY	60 Hz[1]	460 VY	6	1LA9060 ... 207	**standard**	1	–
50 Hz	400 VΔ/690 VY	60 Hz[1]	460 VΔ	6	1LA9060 ... 207	**standard**	6	–
50 Hz	500 VY			6	1LA9060 ... 207	bez přípl.	3	–
50 Hz	500 VΔ			6	1LA9106 ... 207	bez přípl.	5	–
Jiná napětí[1]							9	...

Tvary		Poč.pólů	Typ motoru	Provedení		Zkrác.označení
Bez příruby	IM B3/6/7/8, IM V6, IM V5 bez ochranné stříšky	6	1LA9060 ... 207	**standard**	0	–
S přírubou	IM B5, IM V1 bez ochranné stříšky	6	1LA9060 ... 207	s příplatkem	1	–
	IM V3	6	1LA9060 ... 166	s příplatkem	1	–
		6	1LA9183 ... 207	s příplatkem	9	M1G
	IM V1 s ochrannou stříškou [2]	6	1LA9060 ... 207	s příplatkem	4	–
	IM B35	6	1LA9060 ... 207	s příplatkem	6	–
S malou přírubou	IM B14, IM V19, IM V18 bez ochranné stříšky	6	1LA9060 ... 166	s příplatkem	2	–
	IM B34	6	1LA9060 ... 166	s příplatkem	7	–
Se zvláštní přírubou	IM B14, IM V19, IM V18 bez ochranné. stříšky	6	1LA9060 ... 166	s příplatkem	3	–
Jiné tvary					9	...

Zvláštní provedení		
Zkrácená označení	1LA9…- … ■ ■	-Z . . .+. . .+. . .+. . .

[1] Provozní hodnoty pro jmenovitý výkon při 60Hz na dotaz.
[2] Zkrác. označení K16 „Druhý standardní volný konec" není možné.

Motory se zvýšenou účinností (High efficiency) IE2

Motory s vlastním chlazením
Litinová řada 1LG6

IE2

Volba a objednávání (pokračování)

P_N 50 Hz	P_N 60 Hz[1]	Velikost	Provozní hodnoty při jmenovitém výkonu n_N 50 Hz	M_N 50 Hz	IE třída	η_N 50 Hz 4/4	η_N 50 Hz 3/4	η_N 50 Hz 2/4	$\cos\varphi_N$ 50 Hz 4/4	I_N 50 Hz 400 V	M_A/M_N	I_A/I_N	M_K/M_N	L_{pfA} 50 Hz	L_{WA} 50 Hz	Litinová řada 1LG6, *provedení IE2 podle ČSN EN 60034-30* Objednací číslo	$m_{IM\ B3}$	J	Momentová třída
kW	kW		min⁻¹	Nm		%	%	%		A				dB(A)	dB(A)	▲ Nový záznam *	kg	kgm²	KL
• Chlazení: vlastní chlazení (IC 411)																			
• Účinnost: zvýšená účinnost IE2 (High efficiency), servisní faktor 1,15 (SF uveden na výkonnostním štítku)																			
• Izolační systém: tepelná třída 155 (F), využití na tepelnou třídu 130 (B), ochrana krytem IP55																			
2-pólové: 3000 min⁻¹ při 50 Hz, 3600 min⁻¹ při 60 Hz [1]																			
22	24,5	180 M	2955	71	IE2	91,3	92,0	90,4	0,88	39,5[2]	2,4	7,4	3,3	67	80	▲ 1LG6183-2MA ■■	170	0,086	16
30	33,5	200 L	2960	97	IE2	92,0	92,1	90,7	0,88	53,5[2]	2,4	7,0	3,0	71	84	▲ 1LG6206-2MA ■■	220	0,15	16
37	41,5	200 L	2960	119	IE2	92,5	92,7	91,4	0,89	65[2]	2,5	7,2	3,3	71	84	▲ 1LG6207-2MA ■■	250	0,18	16
45	51	225 M	2965	145	IE2	92,9	92,9	92,1	0,88	79[2]	2,7	7,6	3,5	70	83	▲ 1LG6223-2MA ■■	300	0,23	16
55	62	250 M	2970	177	IE2	93,2	93,3	92,4	0,89	96	2,4	7,1	3,1	74	87	▲ 1LG6253-2MB ■■	380	0,40	13
75	84	280 S	2978	240	IE2	93,8	93,5	92,1	0,87	133[2]	2,5	7,2	3,2	74	87	▲ 1LG6280-2MB ■■	500	0,72	13
90	101	280 M	2975	289	IE2	94,1	94,0	93,2	0,88	157[2]	2,5	7,1	3,1	74	87	▲ 1LG6283-2MB ■■	570	0,84	13
110	123	315 S	2982	352	IE2	94,3	94,2	93,3	0,90	187[2]	2,4	7,3	3,0	75	88	▲ 1LG6310-2MB ■■	750	1,3	13
132	148	315 M	2982	423	IE2	94,6	94,5	93,9	0,91	220[2]	2,6	7,1	2,9	76	89	▲ 1LG6313-2MB ■■	915	1,6	13
160	180	315 L	2982	512	IE2	94,8	94,9	94,4	0,92	265	2,5	7,0	3,0	78	91	▲ 1LG6316-2MB ■■	960	1,8	13
200	224	315 L	2982	640	IE2	95,0	95,2	94,9	0,92	330	2,4	7,1	3,0	78	91	▲ 1LG6317-2MB ■■	1200	2,2	13
250	280	315 L	2985	800	IE2	95,0	94,9	94,4	0,91	415	3,0	8,6	3,8	78	92	▲ 1LG6318-2MB ■■	1270	2,6	16
315	353	315 L	2990	1006	IE2	95,0	94,7	93,7	0,89	540	3,4	9,0	3,8	82	96	▲ 1LG6312-2MA ■■	1355	2,8	16

Napětí				Poč.pólů	Typ motoru	Provedení		Zkrác.označení
50 Hz	230 VΔ/400 VY	60 Hz[1]	460 VY	2	1LG6183 ... 310, 1LG6313	**standard**	1	–
50 Hz	400 VΔ/690 VY	60 Hz[1]	460 VΔ	2	1LG6183 ... 318	**standard**	6	–
50 Hz	500 VY			2	1LG6183 ... 310, 1LG6313	bez příplatku	3	–
50 Hz	500 VΔ			2	1LG6183 ... 318	bez příplatku	5	–
Jiná napětí[1]							9	...

Tvary		Poč.pólů	Typ motoru	Provedení		Zkrác.označení
Bez příruby	IM B3/6/7/8 [3]	2	1LG6183 ... 318	**standard**	0	–
	IM V6 [3]	2	1LG6183 ... 310, 1LG6313	**standard**	0	–
		2	1LG6316, 1LG6317	s příplatkem	9	M1E
		2	1LG6312, 1LG318	na dotaz	9	M1E
	IM V5 bez ochranné stříšky [3]	2	1LG6183 ... 310, 1LG6313	**standard**	0	–
		2	1LG6316, 1LG6317	s příplatkem	9	M1D
		2	1LG6312, 1LG6318	na dotaz	9	M1D
S přírubou	IM B5 [4]	2	1LG6183 ... 318	s příplatkem	1	–
	IM V1 s ochrannou stříškou [4] [5]	2	1LG6183 ... 310, 1LG6313	s příplatkem	1	–
		2	1LG6312, 1LG6316 ... 318	s příplatkem	8	–
	IM V3 [4]	2	1LG6183 ... 310, 1LG6313	s příplatkem	9	M1G
	IM V1 s ochrannou stříškou [4] [5] [6]	2	1LG6183 ... 318	s příplatkem	4	–
	IM B35	2	1LG6183 ... 318	s příplatkem	6	–
Jiné tvary					9	...

Zvláštní provedení		
Zkrácená označení	1LG6…- . M . ■ ■	-Z . . .+. . .+. . .+. . .

[1] Provozní hodnoty pro jmenovitý výkon při 60Hz na dotaz.
[2] Pro připojení na napětí 230 V jsou nutné paralelní přívody.
[3] U motorů řady 1LG6 v patkových tvarech IM B6, IM B7, IM V6 nebo IM V5 bez ochranné stříšky pro upevnění na zeď se doporučují zvláštní zesílené patky.
[4] Motory řady 1LG6 (od 1LG6220 do 1LG6318) budou dodané se dvěma šroubovanými závěsnými oky ve tvaru IM B5, při čemž mohou být použité i pro tvar IM V1 resp. IM V3. Při tom je nutné dbát na zásadu, že namáhání oka (při manipulaci) napříč rovinou oka není přípustné.
[5] 2-pólové motory 1LG6316-... do 1LG6317-... a 1LG6312-... (motory řady 1LG6, velikost 315 L) v provedení pro 60 Hz na dotaz.
[6] Zkrác. označení K16 „Druhý standardní volný konec" není možné.

* Stejně jako předchozí 2-pólové motory 1LG6...2AA../1LG6...2AB.. resp. 4-pólové motory 1LG6...4AA.., i tyto motory se objednávají s použitím shodných zkrác. označení: národní certifikace (D40, D31, D34, D35, D33), lodní certifikace (E11, E21, E31, E51), provedení Ex (M72, M73, M34, M35, M38, M39, M74, M75, C27) a provedení IE3 u osové výšky 315 (D25). U těch motorů 1LG6, které žádný předchozí typ nemají (1LG6312-2MA.., 1LG6312-4MA., 1LG6318-2MB. a 1LG6318-4MB..), není možné použití následujících zkrácených označení: národní certifikace (D35, D33), lodní certifikace (E11, E21, E31, E51), provedení Ex (M72, M73, M34, M35, M38, M39, M74, M75, C27), brzda, brzda s impulzním otáčkovým čidlem (G26, H47, H62, H63, H64, H98, H99, J30...J37), provedení se sníženým hlukem (K37, K38) a vestavba cizího chlazení s impulz. otáčkovým čidlem (G17, H61, H64, H97, H99).

Motory se zvýšenou účinností (High efficiency) IE2

IE2

Motory s vlastním chlazením
Litinová řada 1LG6

Volba a objednávání (pokračování)

P_N 50 Hz	P_N 60 Hz[1]	Velikost	Provozní hodnoty při jmenovitém výkonu: n_N 50 Hz	M_N 50 Hz	IE třída	η_N 50 Hz 4/4	η_N 50 Hz 3/4	η_N 50 Hz 2/4	$\cos\varphi_N$ 50 Hz 4/4	I_N 50 Hz 400 V	M_A/M_N	I_A/I_N	M_K/M_N	L_{pfA} 50 Hz	L_{WA} 50 Hz	Litinová řada 1LG6, *provedení IE2 podle ČSN EN 60034-30* Objednací číslo	$m_{IM\ B3}$	J	Momentová třída
kW	kW		min⁻¹	Nm		%	%	%		A				dB(A)	dB(A)	▲ Nový záznam *	kg	kgm²	KL
• Chlazení: vlastní chlazení (IC 411)																			
• Účinnost: zvýšená účinnost IE2 (High efficiency), servisní faktor 1,15 (SF uveden na výkonnostním štítku)																			
• Izolační systém: tepelná třída 155 (F), využití na tepelnou třídu 130 (B), ochrana krytem IP55																			
4-pólové: 1500 min⁻¹ při 50 Hz, 1800 min⁻¹ při 60 Hz [1]																			
18,5	**21,3**	**180 M**	1470	120	IE2	91,2	91,5	91,0	0,83	35,5 [2]	2,5	6,8	3,0	60	73	▲ **1LG6183-4MA** ■■	160	0,12	16
22	**25,3**	**180 L**	1465	143	IE2	91,6	92,5	92,5	0,84	41,5 [2]	2,5	7,5	3,3	64	77	▲ **1LG6186-4MA** ■■	185	0,14	16
30	**34,5**	**200 L**	1475	195	IE2	92,3	92,8	92,1	0,85	55 [2]	2,4	6,7	3,1	63	76	▲ **1LG6207-4MA** ■■	225	0,23	16
37	**42,5**	**225 S**	1470	240	IE2	92,7	93,6	93,7	0,87	66 [2]	2,6	6,5	3,0	61	74	▲ **1LG6220-4MA** ■■	285	0,40	16
45	**52**	**225 M**	1475	291	IE2	93,1	93,6	93,5	0,87	80 [2]	2,6	7,0	3,1	62	75	▲ **1LG6223-4MA** ■■	315	0,53	16
55	**63**	**250 M**	1480	355	IE2	93,5	93,7	93,4	0,85	100	2,8	7,1	3,0	62	75	▲ **1LG6253-4MA** ■■	390	0,56	16
75	**86**	**280 S**	1485	482	IE2	94,0	94,3	94,0	0,87	132 [2]	2,5	7,0	2,9	67	80	▲ **1LG6280-4MA** ■■	560	1,3	16
90	**104**	**280 M**	1486	578	IE2	94,2	94,4	94,0	0,87	159 [2]	2,6	7,3	3,1	67	80	▲ **1LG6283-4MA** ■■	640	1,4	16
110	**127**	**315 S**	1490	705	IE2	94,5	94,6	94,0	0,86	195 [2]	2,7	7,4	3,0	68	81	▲ **1LG6310-4MA** ■■	750	2,0	16
132	**152**	**315 M**	1488	847	IE2	94,7	94,9	94,6	0,87	230 [2]	2,7	7,1	2,9	67	80	▲ **1LG6313-4MA** ■■	870	2,3	16
160	**184**	**315 L**	1488	1027	IE2	94,9	95,2	94,8	0,87	280 [3]	3,2	7,5	3,0	70	83	▲ **1LG6316-4MA** ■■	950	2,8	16
200	**230**	**315 L**	1490	1282	IE2	95,1	95,3	94,9	0,87	350 [3]	3,2	7,9	3,1	70	83	▲ **1LG6317-4MA** ■■	1120	3,4	16
250	**288**	**315 L**	1488	1605	IE2	95,1	95,2	94,7	0,87	435	3,1	7,7	3,2	73	87	▲ **1LG6318-4MA** ■■	1270	4,2	16
315	**362**	**315 L**	1488	2022	IE2	95,1	94,9	94,4	0,86	560	3,4	7,9	3,2	74	89	▲ **1LG6312-4MA** ■■	1480	5,0	16

Napětí				Poč.pólů	Typ motoru	Provedení		Zkrác.označení
50 Hz	230 VΔ/400 VY	60 Hz[1]	460 VY	4	1LG6183 ... 310, 1LG6313	**standard**	1	–
50 Hz	400 VΔ/690 VY	60 Hz[1]	460 VΔ	4	1LG6183 ... 318	**standard**	6	–
50 Hz	500 VY			4	1LG6183 ... 310, 1LG6313	bez příplatku	3	–
50 Hz	500 VΔ			4	1LG6183 ... 318	bez příplatku	5	–
Jiná napětí[1]							9	...

Tvary		Poč.pólů	Typ motoru	Provedení		Zkrác.označení
Bez příruby	IM B3/6/7/8 [4]	4	1LG6183 ... 318	**standard**	0	–
	IM V6 [4]	4	1LG6183 ... 310, 1LG6313	**standard**	0	–
		4	1LG6316, 1LG6317	bez příplatku	9	M1E
		4	1LG6312, 1LG6318	na dotaz	9	M1E
	IM V5 bez ochranné stříšky [4]	4	1LG6183 ... 310, 1LG6313	**standard**	0	–
		4	1LG6316, 1LG6317	bez příplatku	9	M1D
		4	1LG6312, 1LG6318	na dotaz	9	M1D
S přírubou	IM B5 [5]	4	1LG6183 ... 318	s příplatkem	1	–
	IM V1 s ochrannou stříškou [5] [6]	4	1LG6183 ... 310, 1LG6313	s příplatkem	1	–
		4	1LG6312, 1LG6316 ... 318	s příplatkem	8	–
	IM V3 [5]	4	1LG6183 ... 310, 1LG6313	s příplatkem	9	M1G
	IM V1 s ochrannou stříškou [5] [6] [7]	4	1LG6183 ... 318	s příplatkem	4	–
	IM B35	4	1LG6183 ... 318	s příplatkem	6	–
Jiné tvary					9	...

Zvláštní provedení		Zkrác.označení
Zkrácená označení	**1LG6. . .- . M .** ■ ■	-Z . . .+. . .+. . .+. . .

[1] Provozní hodnoty pro jmenovitý výkon při 60Hz na dotaz.
[2] Pro připojení na napětí 230 V jsou nutné paralelní přívody.
[3] Pro připojení na napětí 400 V jsou nutné paralelní přívody.
[4] U motorů řady 1LG6 v patkových tvarech IM B6, IM B7, IM V6 nebo IM V5 bez ochranné stříšky pro upevnění na zeď se doporučují zvláštní zesílené patky.
[5] Motory řady 1LG6 (od 1LG6220 do 1LG6318) budou dodané se dvěma šroubovanými závěsnými oky ve tvaru IM B5, při čemž mohou být použité i pro tvar IM V1 resp. IM V3. Při tom je nutné dbát na zásadu, že namáhání oka (při manipulaci) napříč rovinou oka není přípustné.
[6] 2-pólové motory 1LG6316-... do 1LG6317-... a 1LG6312-... (motory řady 1LG6, velikost 315 L) v provedení pro 60 Hz na dotaz.
[7] Zkrác. označení K16 „Druhý standardní volný konec" není možné.

* Stejně jako předchozí 2-pólové motory 1LG6...2AA../1LG6...2AB.. resp. 4-pólové motory 1LG6...4AA.., i tyto motory se objednávají s použitím shodných zkrác. označení: národní certifikace (D40, D31, D34, D35, D33), lodní certifikace (E11, E21, E31, E51), provedení Ex (M72, M73, M34, M35, M38, M39, M74, M75, C27) a provedení IE3 u osové výšky 315 (D25). U těch motorů 1LG6, které žádný předchozí typ nemají (1LG6312-2MA.., 1LG6312-4MA., 1LG6318-2MB. a 1LG6318-4MB..), není možné použití následujících zkrácených označení: národní certifikace (D35, D33), lodní certifikace (E11, E21, E31, E51), provedení Ex (M72, M73, M34, M35, M38, M39, M74, M75, C27), brzda, brzda s impulzním otáčkovým čidlem (G26, H47, H62, H63, H64, H98, H99, J30...J37), provedení se sníženým hlukem (K37, K38) a vestavba cizího chlazení s impulz. otáčkovým čidlem (G17, H61, H64, H97, H99).

Motory se zvýšenou účinností (High efficiency) IE2

Motory s vlastním chlazením
Litinová řada 1LG6

IE2

Volba a objednávání (pokračování)

P_N 50 Hz	P_N 60 Hz[1]	Velikost	Provozní hodnoty při jmenovitém výkonu: n_N 50 Hz	M_N 50 Hz	IE třída	η_N 50 Hz 4/4	η_N 50 Hz 3/4	η_N 50 Hz 2/4	$\cos\varphi_N$ 50 Hz 4/4	I_N 50 Hz 400 V	M_A/M_N	I_A/I_N	M_K/M_N	L_{pfA} 50 Hz	L_{WA} 50 Hz	Litinová řada 1LG6, *provedení IE2 podle ČSN EN 60034-30* Objednací číslo	$m_{IM\ B3}$	J	Momentová třída
kW	kW		min⁻¹	Nm		%	%	%		A				dB(A)	dB(A)	▲ Nový záznam *	kg	kgm²	KL
• Chlazení: vlastní chlazení (IC 411)																			
• Účinnost: zvýšená účinnost IE2 (High efficiency), servisní faktor 1,15 (SF uveden na výkonnostním štítku)																			
• Izolační systém: tepelná třída 155 (F), využití na tepelnou třídu 130 (B), ochrana krytem IP55																			
6-pólové: 1000 min⁻¹ při 50 Hz, 1200 min⁻¹ při 60 Hz [1]																			
15	**18**	**180 L**	975	147	IE2	89,7	90,5	90,4	0,81	30	2,4	5,5	2,5	56	69	**1LG6186-6AA** ■■	175	0,20	16
18,5	**22**	**200 L**	978	181	IE2	90,4	91,0	90,6	0,81	36,5	2,4	5,6	2,4	59	72	**1LG6206-6AA** ■■	210	0,29	16
22	**26,5**	**200 L**	978	215	IE2	90,9	91,5	91,5	0,82	42,5	2,4	5,6	2,4	59	72	**1LG6207-6AA** ■■	240	0,36	16
30	**36**	**225 M**	980	292	IE2	91,7	92,2	92,2	0,83	57 [2]	2,8	6,5	2,9	59	72	**1LG6223-6AA** ■■	325	0,63	16
37	**44,5**	**250 M**	985	359	IE2	92,2	92,6	92,4	0,83	70	2,9	6,8	2,5	60	73	**1LG6253-6AA** ■■	405	0,93	16
45	**54**	**280 S**	988	435	IE2	92,7	92,9	92,7	0,85	82	3	6,8	2,7	58	71	**1LG6280-6AA** ■■	520	1,4	16
55	**66**	**280 M**	988	532	IE2	93,1	93,3	93,0	0,85	100	3,3	7,3	2,9	59	71	**1LG6283-6AA** ■■	570	1,6	16
75	**90**	**315 S**	990	724	IE2	93,7	93,7	93,3	0,83	139	2,8	7,3	3	61	74	**1LG6310-6AA** ■■	760	2,5	16
90	**108**	**315 M**	990	868	IE2	94,0	94,1	93,7	0,85	163 [2]	2,7	7,3	2,9	61	74	**1LG6313-6AA** ■■	935	3,2	16
110	**132**	**315 L**	990	1061	IE2	94,3	94,4	94,2	0,85	198	2,9	7,4	2,9	61	74	**1LG6316-6AA** ■■	1010	4,0	16
132	**158**	**315 L**	990	1273	IE2	94,6	94,6	94,2	0,85	235	3,1	7,8	3,1	61	74	**1LG6317-6AA** ■■	1180	4,7	16
160	**192**	**315 L**	990	1543	IE2	94,6	94,6	94,3	0,86	285 [3]	3,2	7,8	3,1	64	77	**1LG6318-6AA** ■■	1245	5,4	16
200	**240**	**315 L**	990	1929	IE2	95,0	95,1	94,6	0,83	365 [3]	2,8	7,5	3,3	67	81	▲ **1LG6312-6MA** ■■	1420	5,5	16

Napětí				Poč.pólů	Typ motoru	Provedení		Zkrác.označení
50 Hz	230 VΔ/400 VY	60 Hz[1]	460 VY	6	1LG6183 ... 310, 1LG6313	**standard**	1	–
50 Hz	400 VΔ/690 VY	60 Hz[1]	460 VΔ	6	1LG6183 ... 318	**standard**	6	–
50 Hz	500 VY			6	1LG6183 ... 310, 1LG6313	bez příplatku	3	–
50 Hz	500 VΔ			6	1LG6183 ... 318	bez příplatku	5	–
Jiná napětí[1]							9	...

Tvary		Poč.pólů	Typ motoru	Provedení		Zkrác.označení
Bez příruby	IM B3/6/7/8 [4]	6	1LG6183 ... 318	**standard**	0	–
	IM V6 [4]	6	1LG6183 ... 310, 1LG6313	**standard**	0	–
		6	1LG6316, 1LG6317	bez příplatku	9	M1E
		6	1LG6312	na dotaz	9	M1E
	IM V5 bez ochranné stříšky [4]	6	1LG6183 ... 310, 1LG6313	**standard**	0	–
		6	1LG6316, 1LG6317	bez příplatku	9	M1D
		6	1LG6312	na dotaz	9	M1D
S přírubou	IM B5 [5]	6	1LG6183 ... 318	s příplatkem	1	–
	IM V1 bez ochranné stříšky [5]	6	1LG6183 ... 310, 1LG6313	s příplatkem	1	–
		6	1LG6312, 1LG6316 ... 318	s příplatkem	8	–
	IM V3 [5]	6	1LG6183 ... 310, 1LG6313	s příplatkem	9	M1G
	IM V1 s ochrannou stříškou [5] [6]	6	1LG6183 ... 318	s příplatkem	4	–
	IM B35	6	1LG6183 ... 318	s příplatkem	6	–
Jiné tvary					9	...

Zvláštní provedení		Zkrác.označení
Zkrácená označení	**1LG6. . .- . M .** ■ ■	-Z . . .+. . .+. . .+. . .

[1] Provozní hodnoty pro jmenovitý výkon při 60Hz na dotaz.
[2] Pro připojení na napětí 230 V jsou nutné paralelní přívody.
[3] Pro připojení na napětí 400 V jsou nutné paralelní přívody.
[4] U motorů řady 1LG6 v patkových tvarech IM B6, IM B7, IM V6 nebo IM V5 bez ochranné stříšky pro upevnění na zeď se doporučují zvláštní zesílené patky.
[5] Motory řady 1LG6 (od 1LG6220 do 1LG6318) budou dodané se dvěma šroubovanými závěsnými oky ve tvaru IM B5, při čemž mohou být použité i pro tvar IM V1 resp. IM V3. Při tom je nutné dbát na zásadu, že namáhání oka (při manipulaci) napříč rovinou oka není přípustné.
[6] Zkrác. označení K16 „Druhý standardní volný konec" není možné.

* U motorů 1LG6312-6MA.. a 1LG6312-8MB.. není možné použití následujících zkrácených označení: národní certifikace (D35, D33), lodní certifikace (E11, E21, E31, E51), provedení Ex (M72, M73, M34, M35, M38, M39, M74, M75, C27), brzda, brzda s impulzním otáčkovým čidlem (G26, H47, H62, H63, H64, H98, H99, J30...J37), provedení se sníženým hlukem (K37, K38), vestavba cizího chlazení a vestavba cizího chlazení s impulzním otáčkovým čidlem (G17, H61, H64, H97, H99).

Motory se zvýšenou účinností (High efficiency) IE2

IE2

Motory s vlastním chlazením
Litinová řada 1LG6

Volba a objednávání (pokračování)

P_N 50 Hz	P_N 60 Hz[1]	Velikost	Provozní hodnoty při jmenovitém výkonu: n_N 50 Hz	M_N 50 Hz	IE třída	η_N 50 Hz 4/4	η_N 50 Hz 3/4	η_N 50 Hz 2/4	$\cos\varphi_N$ 50 Hz 4/4	I_N 50 Hz 400 V	M_A/M_N	I_A/I_N	M_K/M_N	L_{pfA} 50 Hz	L_{WA} 50 Hz	Litinová řada 1LG6, *provedení IE2 podle ČSN EN 60034-30* Objednací číslo	$m_{IM\ B3}$	J	Momentová třída
kW	kW		min⁻¹	Nm		%	%	%		A				dB(A)	dB(A)	▲ Nový záznam *	kg	kgm²	KL
• Chlazení: vlastní chlazení (IC 411)																			
• Účinnost: zvýšená účinnost IE2 (High efficiency), servisní faktor 1,15 (SF uveden na výkonnostním štítku)																			
• Izolační systém: tepelná třída 155 (F), využití na tepelnou třídu 130 (B), ochrana krytem IP55																			
8-pólové: 750 min⁻¹ při 50 Hz, 900 min⁻¹ při 60 Hz [1]																			
11	**13,2**	**180 L**	725	145	–	87,9	88,8	88,7	0,76	24	1,9	4,6	2,2	66	79	**1LG6186-8AB** ■■	165	0,21	13
15	**18**	**200 L**	725	198	–	89,0	89,5	89,5	0,80	30,5	2,3	5,3	2,6	66	79	**1LG6207-8AB** ■■	235	0,37	13
18,5	**22**	**225 S**	730	242	–	89,8	90,5	90,5	0,81	36,5	2,3	5,6	2,6	54	67	**1LG6220-8AB** ■■	295	0,55	13
22	**26,5**	**225 M**	730	288	–	90,3	90,8	90,8	0,81	43,5	2,4	5,8	2,8	58	71	**1LG6223-8AB** ■■	335	0,66	13
30	**36**	**250 M**	735	390	–	91,2	91,7	91,6	0,82	58	2,5	6,0	2,8	57	70	**1LG6253-8AB** ■■	435	1,1	13
37	**44,5**	**280 S**	738	479	–	91,8	92,0	91,7	0,81	72	2,3	5,7	2,3	58	71	**1LG6280-8AB** ■■	510	1,4	13
45	**54**	**280 M**	738	582	–	92,3	92,5	92,2	0,81	87	2,6	6,1	2,5	58	71	**1LG6283-8AB** ■■	560	1,6	13
55	**66**	**315 S**	740	710	–	92,8	92,9	92,4	0,82	104	2,5	6,3	2,9	64	77	**1LG6310-8AB** ■■	750	2,5	13
75	**90**	**315 M**	740	968	–	93,4	93,6	93,2	0,83	140	2,5	6,7	2,9	64	77	**1LG6313-8AB** ■■	840	3,1	13
90	**108**	**315 L**	740	1162	–	93,7	94,1	94,0	0,84	165	2,4	6,3	2,8	64	77	**1LG6316-8AB** ■■	1005	4,0	13
110	**132**	**315 L**	740	1420	–	94,1	94,4	94,3	0,84	200	2,4	6,4	2,6	64	77	**1LG6317-8AB** ■■	1100	4,5	13
132	**158**	**315 L**	740	1704	–	94,4	94,7	94,6	0,84	240	2,5	6,7	2,9	64	77	**1LG6318-8AB** ■■	1270	5,3	13
160	**192**	**315 L**	738	2070	–	94,6	95,1	95,1	0,81	300	2,5	6,7	2,8	66	80	▲ **1LG6312-8MB** ■■	1380	5,5	13

Napětí				Poč.pólů	Typ motoru	Provedení		Zkrác.označení
50 Hz	230 VΔ/400 VY	60 Hz[1]	460 VY	8	1LG6183 ... 310, 1LG6313	**standard**	1	–
50 Hz	400 VΔ/690 VY	60 Hz[1]	460 VΔ	8	1LG6183 ... 318	**standard**	6	–
50 Hz	500 VY			8	1LG6183 ... 310, 1LG6313	bez příplatku	3	–
50 Hz	500 VΔ			8	1LG6183 ... 318	bez příplatku	5	–
Jiná napětí[1]							9	...

Tvary		Poč.pólů	Typ motoru	Provedení		Zkrác.označení
Bez příruby	IM B3/6/7/8 [2]	8	1LG6183 ... 318	**standard**	0	–
	IM V6 [2]	8	1LG6183 ... 310, 1LG6313	**standard**	0	–
		8	1LG6316, 1LG6317	bez příplatku	9	M1E
		8	1LG6312	na dotaz	9	M1E
	IM V5 bez ochranné stříšky [2]	8	1LG6183 ... 310, 1LG6313	**standard**	0	–
		8	1LG6316, 1LG6317	bez příplatku	9	M1D
		8	1LG6312	na dotaz	9	M1D
S přírubou	IM B5 [3]	8	1LG6183 ... 318	s příplatkem	1	–
	IM V1 bez ochranné stříšky [3]	8	1LG6183 ... 310, 1LG6313	s příplatkem	1	–
		8	1LG6312, 1LG6316 ... 318	s příplatkem	8	–
	IM V3 [3]	8	1LG6183 ... 310, 1LG6313	s příplatkem	9	M1G
	IM V1 s ochrannou stříškou [3] [4]	8	1LG6183 ... 318	s příplatkem	4	–
	IM B35	8	1LG6183 ... 318	s příplatkem	6	–
Jiné tvary					9	...

Zvláštní provedení		Zkrác.označení
Zkrácená označení	**1LG6. . .- . M .** ■ ■	-Z . . .+. . .+. . .+. . .

[1] Provozní hodnoty pro jmenovitý výkon při 60Hz na dotaz.
[2] U motorů řady 1LG6 v patkových tvarech IM B6, IM B7, IM V6 nebo IM V5 bez ochranné stříšky pro upevnění na zeď se doporučují zvláštní zesílené patky.
[3] Motory řady 1LG6 (od 1LG6220 do 1LG6318) budou dodané se dvěma šroubovanými závěsnými oky ve tvaru IM B5, při čemž mohou být použité i pro tvar IM V1 resp. IM V3. Při tom je nutné dbát na zásadu, že namáhání oka (při manipulaci) napříč rovinou oka není přípustné.
[4] Zkrác. označení K16 „Druhý standardní volný konec" není možné.

* U motorů 1LG6312-6MA.. a 1LG6312-8MB.. není možné použití následujících zkrácených označení: národní certifikace (D35, D33), lodní certifikace (E11, E21, E31, E51), provedení Ex (M72, M73, M34, M35, M38, M39, M74, M75, C27), brzda, brzda s impulzním otáčkovým čidlem (G26, H47, H62, H63, H64, H98, H99, J30...J37), provedení se sníženým hlukem (K37, K38), vestavba cizího chlazení a vestavba cizího chlazení s impulzním otáčkovým čidlem (G17, H61, H64, H97, H99).

Motory se zvýšenou účinností (High efficiency) IE2

Motory s vlastním chlazením
Litinová řada 1LG6 se zvýšeným výkonem

IE2

Volba a objednávání (pokračování)

P_N 50 Hz	P_N 60 Hz[1]	Velikost	Provozní hodnoty při jmenovitém výkonu: n_N 50 Hz	M_N 50 Hz	IE třída	η_N 50 Hz 4/4	η_N 50 Hz 3/4	η_N 50 Hz 2/4	$\cos\varphi_N$ 50 Hz 4/4	I_N 50 Hz 400 V	M_A/M_N	I_A/I_N	M_K/M_N	L_{pfA} 50 Hz	L_{WA} 50 Hz	Litinová řada 1LG6, *provedení IE2 podle ČSN EN 60034-30* Objednací číslo	$m_{IM\ B3}$	J	Momentová třída
kW	kW		min⁻¹	Nm		%	%	%		A				dB(A)	dB(A)	▲ Nový záznam *	kg	kgm²	KL
• Chlazení: vlastní chlazení (IC 411)																			
• Účinnost: zvýšená účinnost IE2 (High efficiency), servisní faktor 1,15 (SF uveden na výkonnostním štítku)																			
• Izolační systém: tepelná třída 155 (F), využití na tepelnou třídu 130 (B), ochrana krytem IP55																			
2-pólové: 3000 min⁻¹ při 50 Hz, 3600 min⁻¹ při 60 Hz [1]																			
45	**51**	**200 L**	2960	145	IE2	92,9	92,9	92,3	0,89	79[2]	2,6	7,3	3,3	71	84	▲ **1LG6208-2AA** ■■	300	0,22	16
55	**62**	**225 M**	2965	177	IE2	93,2	93,3	92,9	0,89	96[2]	3,0	7,9	3,3	70	83	**1LG6228-2AA** ■■	390	0,32	16
75	**84**	**250 M**	2975	241	IE2	93,8	94,0	93,4	0,89	130[2]	2,5	7,6	3,1	76	89	**1LG6258-2AA** ■■	470	0,57	16
110	**123**	**280 M**	2978	353	IE2	94,3	94,6	94,3	0,90	187[2]	2,8	7,8	3,3	73	86	**1LG6288-2AA** ■■	660	1,2	16
4-pólové: 1500 min⁻¹ při 50 Hz, 1800 min⁻¹ při 60 Hz [1]																			
55	**63**	**225 M**	1482	354	IE2	93,1	93,9	93,7	0,86	99[2]	2,8	7,0	3,0	60	73	**1LG6228-4AA** ■■	355	0,66	16
75	**86**	**250 M**	1485	482	IE2	94,0	94,4	94,1	0,87	132[2]	2,6	7,3	2,9	65	78	**1LG6258-4AA** ■■	495	0,99	16
110	**127**	**280 M**	1486	707	IE2	94,5	94,6	94,0	0,86	195[2]	2,7	7,5	3,1	68	81	**1LG6288-4AA** ■■	710	1,9	16
6-pólové: 1000 min⁻¹ při 50 Hz, 1200 min⁻¹ při 60 Hz [1]																			
37	**44,5**	**225 M**	980	361	IE2	92,2	93,1	93,1	0,84	69[2]	2,8	6,7	2,9	59	72	**1LG6228-6AA** ■■	355	0,76	16
45	**54**	**250 M**	985	436	IE2	92,7	93,6	93,8	0,83	84	2,9	6,9	2,5	60	73	**1LG6258-6AA** ■■	435	1,1	16
75	**90**	**280 M**	988	725	IE2	93,7	94,3	94,2	0,85	136[2]	3,3	7,3	2,8	58	71	**1LG6288-6AA** ■■	615	1,9	16

Napětí				Poč.pólů	Typ motoru	Provedení		Zkrác.označení
50 Hz	230 VΔ/400 VY	60 Hz[1]	460 VY	2, 4, 6	1LG6208 ... 288	**standard**	1	–
50 Hz	400 VΔ/690 VY	60 Hz[1]	460 VΔ	2, 4, 6	1LG6208 ... 288	**standard**	6	–
50 Hz	500 VY			2, 4, 6	1LG6208 ... 288	bez příplatku	3	–
50 Hz	500 VΔ			2, 4, 6	1LG6208 ... 288	bez příplatku	5	–
Jiná napětí[1]							9	...

Tvary		Poč.pólů	Typ motoru	Provedení		Zkrác.označení
Bez příruby	IM B3/6/7/8, IM V6, IM V5 bez ochranné stříšky [3]	2, 4, 6	1LG6208 ... 288	**standard**	0	–
S přírubou	IM B5, IM V1 bez ochranné stříšky [4]	2, 4, 6	1LG6208 ... 288	s příplatkem	1	–
	IM V3 [4]	2, 4, 6	1LG6208 ... 288	s příplatkem	9	M1G
	IM V1 s ochrannou stříškou [4] [5]	2, 4, 6	1LG6208 ... 288	s příplatkem	4	–
	IM B35	2, 4, 6	1LG6208 ... 288	s příplatkem	6	–
Jiné tvary					9	...

Zvláštní provedení		Zkrác.označení
Zkrácená označení	**1LG6. . .- . . .** ■ ■	-Z . . .+. . .+. . .+. . .

[1] Provozní hodnoty pro jmenovitý výkon při 60Hz na dotaz.
[2] Pro připojení na napětí 230 V jsou nutné paralelní přívody.
[3] U motorů řady 1LG6 v patkových tvarech IM B6, IM B7, IM V6 nebo IM V5 bez ochranné stříšky pro upevnění na zeď se doporučují zvláštní zesílené patky.
[4] Motory řady 1LG6 (od 1LG6220 do 1LG6318) budou dodané se dvěma šroubovanými závěsnými oky ve tvaru IM B5, při čemž mohou být použité i pro tvar IM V1 resp. IM V3. Při tom je nutné dbát na zásadu, že namáhání oka (při manipulaci) napříč rovinou oka není přípustné.
[5] Zkrác. označení K16 „Druhý standardní volný konec" není možné.

Motory se standardní účinností (Standard efficiency) IE1

Motory s vlastním chlazením
Hliníková řada 1LA7 a 1LA5

IE1

Vezměte na vědomí normu ČSN EN IEC 60034-30 o nové třídě účinnosti

Volba a objednávání (pokračování)

P_N 50 Hz	P_N 60 Hz[1]	Velikost	Provozní hodnoty při jmenovitém výkonu: n_N 50 Hz	M_N 50 Hz	IE třída	η_N 50 Hz 4/4	η_N 50 Hz 3/4	η_N 50 Hz 2/4	cos φ_N 50 Hz 4/4	I_N 50 Hz 400 V	M_A/M_N	I_A/I_N	M_K/M_N	L_{pfA} 50 Hz	L_{WA} 50 Hz	Hliníková řada 1LA7/1LA5, provedení IE1 podle ČSN EN 60034-30 – Objednací číslo	$m_{IM\ B3}$	J	Momentová třída
kW	kW		min⁻¹	Nm		%	%	%		A				dB(A)	dB(A)	▶ Výběh. typ - nástupce 1LE1002	kg	kgm²	KL
• Chlazení: vlastní chlazení (IC 411)																			
• Účinnost: standardní účinnost IE1 (Standard efficiency), servisní faktor 1,1 (SF uveden na výkonnostním štítku)																			
• Izolační systém: tepelná třída 155 (F), využití na tepelnou třídu 130 (B), ochrana krytem IP55																			
2-pólové: 3000 min⁻¹ při 50 Hz, 3600 min⁻¹ při 60 Hz [1]																			
0,18	**0,21**	**63 M**	2820	0,61	–	62,0	60,5	56,0	0,82	0,51	2,0	3,7	2,2	49	60	**1LA7060-2AA ■■**	3,6	0,00018	16
0,25	**0,29**	**63 M**	2830	0,84	–	63,0	62,0	57,0	0,82	0,70	2,0	4,0	2,2	49	60	**1LA7063-2AA ■■**	4,0	0,00022	16
0,37	**0,43**	**71 M**	2740	1,3	–	66,0	65,0	61,0	0,82	0,99	2,3	3,5	2,3	52	63	**1LA7070-2AA ■■**	5,0	0,00029	16
0,55	**0,63**	**71 M**	2800	1,9	–	71,0	71,0	67,0	0,82	1,36	2,5	4,3	2,6	52	63	**1LA7073-2AA ■■**	6,0	0,00041	16
0,75	**0,86**	**80 M**	2855	2,5	IE1	72,1	72,1	68,1	0,86	1,75	2,3	5,6	2,4	56	67	**1LA7080-2AA ■■**	9,0	0,00079	16
1,1	**1,27**	**80 M**	2845	3,7	IE1	75,0	75,0	72,0	0,87	2,45	2,6	6,1	2,7	56	67	**1LA7083-2AA ■■**	10,7	0,0010	16
1,5	**1,75**	**90 S**	2860	5,0	IE1	77,2	77,7	74,2	0,85	3,3	2,4	5,5	2,7	60	74	**1LA7090-2AA ■■**	13	0,0014	16
2,2	**2,55**	**90 L**	2880	7,3	IE1	79,7	79,7	78,7	0,85	4,7	2,8	6,3	3,1	60	74	**1LA7096-2AA ■■**	15,7	0,0018	16
3	**3,45**	**100 L**	2890	9,9	IE1	81,5	81,5	80,5	0,85	6,3	2,8	6,8	3,0	62	74	▶ **1LA7106-2AA ■■**	21,5	0,0035	16
4	**4,55**	**112 M**	2905	13	IE1	83,1	83,1	82,1	0,86	8,1	2,6	7,2	2,9	63	75	▶ **1LA7113-2AA ■■**	28,5	0,0059	16
5,5	**6,3**	**132 S**	2925	18	IE1	84,7	84,7	83,7	0,89	10,5	2,0	5,9	2,8	68	80	▶ **1LA7130-2AA ■■**	39	0,015	16
7,5	**8,6**	**132 S**	2930	24	IE1	86,0	86,0	85,0	0,89	14,1	2,3	6,9	3,0	68	80	▶ **1LA7131-2AA ■■**	48	0,019	16
11	**12,6**	**160 M**	2940	36	IE1	87,6	87,6	86,6	0,88	20,5	2,1	6,5	2,9	70	82	▶ **1LA7163-2AA ■■**	68	0,034	16
15	**17,3**	**160 M**	2940	49	IE1	88,7	88,7	87,7	0,90	27	2,2	6,6	3,0	70	82	▶ **1LA7164-2AA ■■**	77	0,043	16
18,5	**21,3**	**160 L**	2940	60	IE1	89,3	89,3	88,3	0,91	33	2,4	7,0	3,1	70	82	▶ **1LA7166-2AA ■■**	86	0,051	16
22	**24,5**	**180 M**	2940	71	IE1	89,9	89,9	88,9	0,88	40[2]	2,5	6,9	3,2	70	83	**1LA5183-2AA ■■**	113	0,077	16
30	**33,5**	**200 L**	2945	97	IE1	90,7	90,7	89,7	0,89	54	2,4	7,2	2,8	71	84	**1LA5206-2AA ■■**	159	0,14	16
37	**41,5**	**200 L**	2945	120	IE1	91,2	91,2	90,2	0,89	66[2]	2,4	7,7	2,8	71	84	**1LA5207-2AA ■■**	179	0,16	16
45	**51**	**225 M**	2960	145	IE1	91,7	91,7	90,7	0,89	80[2]	2,8	7,7	3,4	71	84	**1LA5223-2AA ■■**	209	0,20	16

Napětí				Poč.pólů	Typ motoru 1LA7	Typ motoru 1LA5	Provedení		Zkrác.označení
50 Hz	230 VΔ/400 VY	60 Hz[1]	460 VY	2	1LA7060 ... 166	1LA5183 ... 233	**standard**	1	–
50 Hz	400 VΔ/690 VY	60 Hz[1]	460 VΔ	2	1LA7060 ... 166	1LA5183 ... 233	**standard**	6	–
50 Hz	500 VY			2	1LA7060 ... 166	1LA5183 ... 233	bez příplatku	3	–
50 Hz	500 VΔ			2	1LA7106 ... 166	1LA5183 ... 233	bez příplatku	5	–
Jiná napětí[1]								9	...
Tvary				Poč.pólů	Typ motoru 1LA7	Typ motoru 1LA5	Provedení		Zkrác.označení
Bez příruby		IM B3/6/7/8, IM V6, IM V5 bez ochranné stříšky		2	1LA7060 ... 166	1LA5183 ... 233	**standard**	0	–
S přírubou		IM B5, IM V1 bez ochranné stříšky [3]		2	1LA7060 ... 166	1LA5183 ... 233	s příplatkem	1	–
		IM V3 [3]		2	1LA7060 ... 166	–	s příplatkem	1	–
				2	–	1LA5183 ... 233	s příplatkem	9	M1G
		IM V1 s ochrannou stříškou [3] [4]		2	1LA7060 ... 166	1LA5183 ... 233	s příplatkem	4	–
		IM B35		2	1LA7060 ... 166	1LA5183 ... 233	s příplatkem	6	–
S malou přírubou		IM B14, IM V19, IM V18 bez ochranné stříšky		2	1LA7060 ... 166	–	s příplatkem	2	–
		IM B34		2	1LA7060 ... 166	–	s příplatkem	7	–
Se zvláštní přírubou		IM B14, IM V19, IM V18 bez ochranné stříšky		2	1LA7060 ... 166	–	s příplatkem	3	–
Jiné tvary								9	...
Zvláštní provedení									Zkrác.označení
Zkrácená označení							**1LA . . . .- . . .**	■■	-Z . . .+. . .+. . .+. . .

[1] Provozní hodnoty pro jmenovitý výkon při 60Hz na dotaz.
[2] Pro připojení na napětí 230 V jsou nutné paralelní přívody.
[3] Motory 1LA5 mohou být dodané se dvěma dodatečnými závěsnými oky – nutno uvést zkrácené označení K32.
[4] Zkrác. označení K16 „Druhý standardní volný konec“ není možné.

Motory se standardní účinností (Standard efficiency) IE1

Motory s vlastním chlazením
Hliníková řada 1LA7 a 1LA5

IE1

Vezměte na vědomí normu ČSN EN IEC 60034-30 o nové třídě účinnosti

Volba a objednávání (pokračování)

P_N 50 Hz	P_N 60 Hz[1]	Velikost	Provozní hodnoty při jmenovitém výkonu: n_N 50 Hz	M_N 50 Hz	IE třída	η_N 50 Hz 4/4	η_N 50 Hz 3/4	η_N 50 Hz 2/4	cos φ_N 50 Hz 4/4	I_N 50 Hz 400 V	M_A/M_N	I_A/I_N	M_K/M_N	L_{pfA} 50 Hz	L_{WA} 50 Hz	Hliníková řada 1LA7/1LA5, provedení IE1 podle ČSN EN 60034-30 – Objednací číslo	$m_{IM\ B3}$	J	Momentová třída
kW	kW		min⁻¹	Nm		%	%	%		A				dB(A)	dB(A)	▶ Výběh. typ - nástupce 1LE1002	kg	kgm²	KL
• Chlazení: vlastní chlazení (IC 411)																			
• Účinnost: standardní účinnost IE1 (Standard efficiency), servisní faktor 1,1 (SF uveden na výkonnostním štítku)																			
• Izolační systém: tepelná třída 155 (F), využití na tepelnou třídu 130 (B), ochrana krytem IP55																			
4-pólové: 1500 min⁻¹ při 50 Hz, 1800 min⁻¹ při 60 Hz [1]																			
0,12	**0,14**	**63 M**	1350	0,85	–	53,6	52,1	47,6	0,75	0,43	1,9	2,8	2,0	42	53	**1LA7060-4AB ■■**	3,6	0,00029	13
0,18	**0,21**	**63 M**	1350	1,3	–	58,3	56,8	52,3	0,77	0,58	1,9	3,0	1,9	42	53	**1LA7063-4AB ■■**	4,0	0,00037	13
0,25	**0,29**	**71 M**	1350	1,8	–	61,9	60,4	55,9	0,78	0,75	1,9	3,0	1,9	44	55	**1LA7070-4AB ■■**	4,8	0,00052	13
0,37	**0,43**	**71 M**	1370	2,6	–	65,8	64,8	60,8	0,78	1,04	1,9	3,3	2,1	44	55	**1LA7073-4AB ■■**	6,3	0,00077	13
0,55	**0,63**	**80 M**	1395	3,8	–	69,4	69,4	65,4	0,81	1,41	2,2	3,9	2,2	47	58	**1LA7080-4AA ■■**	8,8	0,0014	16
0,75	**0,86**	**80 M**	1395	5,1	IE1	72,1	72,1	68,1	0,80	1,88	2,3	4,2	2,3	47	58	**1LA7083-4AA ■■**	10	0,0017	16
1,1	**1,27**	**90 S**	1415	7,4	IE1	75,0	75,0	72,0	0,81	2,6	2,3	4,6	2,4	48	60	**1LA7090-4AA ■■**	12,9	0,0024	16
1,5	**1,75**	**90 L**	1420	10	IE1	77,2	77,7	74,2	0,81	3,45	2,4	5,3	2,6	48	60	**1LA7096-4AA ■■**	15,5	0,0033	16
2,2	**2,55**	**100 L**	1420	15	IE1	79,7	79,7	78,7	0,82	4,85	2,5	5,6	2,8	53	65	▶ **1LA7106-4AA ■■**	21	0,0047	16
3	**3,45**	**100 L**	1420	20	IE1	81,5	81,5	80,5	0,82	6,5	2,7	5,6	3,0	53	65	▶ **1LA7107-4AA ■■**	24	0,0055	16
4	**4,55**	**112 M**	1440	27	IE1	83,1	83,1	82,1	0,83	8,4	2,7	6,0	3,0	53	65	▶ **1LA7113-4AA ■■**	30,5	0,012	16
5,5	**6,3**	**132 S**	1455	36	IE1	84,7	84,7	83,7	0,81	11,6	2,5	6,3	3,1	62	74	▶ **1LA7130-4AA ■■**	41	0,018	16
7,5	**8,6**	**132 M**	1455	49	IE1	86,0	86,0	85,0	0,82	15,4	2,7	6,7	3,2	62	74	▶ **1LA7133-4AA ■■**	49	0,023	16
11	**12,6**	**160 M**	1460	72	IE1	87,6	87,6	86,6	0,84	21,5	2,2	6,2	2,7	66	78	▶ **1LA7163-4AA ■■**	73	0,043	16
15	**17,3**	**160 L**	1460	98	IE1	88,7	88,7	87,7	0,84	29	2,6	6,5	3,8	66	78	▶ **1LA7166-4AA ■■**	85	0,055	16
18,5	**21,3**	**180 M**	1455	121	IE1	89,3	89,3	88,3	0,83	36[2]	2,3	7,5	3,0	63	76	**1LA5183-4AA ■■**	113	0,13	16
22	**25,3**	**180 L**	1455	144	IE1	89,9	89,9	88,9	0,84	42[2]	2,3	7,5	3,0	63	76	**1LA5186-4AA ■■**	123	0,15	16
30	**34,5**	**200 L**	1465	196	IE1	90,7	90,7	89,7	0,86	56	2,6	7,0	3,2	65	78	**1LA5207-4AA ■■**	157	0,24	16
37	**42,5**	**225 S**	1470	240	IE1	91,2	91,2	90,2	0,87	67[2]	2,8	7,0	3,2	65	78	**1LA5220-4AA ■■**	206	0,32	16
45	**52**	**225 M**	1470	292	IE1	91,7	91,7	90,7	0,87	81[2]	2,8	7,7	3,3	65	78	**1LA5223-4AA ■■**	232	0,36	16

Napětí				Poč.pólů	Typ motoru 1LA7	Typ motoru 1LA5	Provedení		Zkrác.označení
50 Hz	230 VΔ/400 VY	60 Hz[1]	460 VY	4	1LA7060 ... 166	1LA5183 ... 233	**standard**	1	–
50 Hz	400 VΔ/690 VY	60 Hz[1]	460 VΔ	4	1LA7060 ... 166	1LA5183 ... 233	**standard**	6	–
50 Hz	500 VY			4	1LA7060 ... 166	1LA5183 ... 233	bez příplatku	3	–
50 Hz	500 VΔ			4	1LA7106 ... 166	1LA5183 ... 233	bez příplatku	5	–
Jiná napětí[1]								9	...
Tvary				Poč.pólů	Typ motoru 1LA7	Typ motoru 1LA5	Provedení		Zkrác.označení
Bez příruby		IM B3/6/7/8, IM V6, IM V5 bez ochranné stříšky		4	1LA7060 ... 166	1LA5183 ... 233	**standard**	0	–
S přírubou		IM B5, IM V1 bez ochranné stříšky [3]		4	1LA7060 ... 166	1LA5183 ... 233	s příplatkem	1	–
		IM V3 [3]		4	1LA7060 ... 166	–	s příplatkem	1	–
				4	–	1LA5183 ... 233	s příplatkem	9	M1G
		IM V1 s ochrannou stříškou [3] [4]		4	1LA7060 ... 166	1LA5183 ... 233	s příplatkem	4	–
		IM B35		4	1LA7060 ... 166	1LA5183 ... 233	s příplatkem	6	–
S malou přírubou		IM B14, IM V19, IM V18 bez ochranné stříšky		4	1LA7060 ... 166	–	s příplatkem	2	–
		IM B34		4	1LA7060 ... 166	–	s příplatkem	7	–
Se zvláštní přírubou		IM B14, IM V19, IM V18 bez ochranné stříšky		4	1LA7060 ... 166	–	s příplatkem	3	–
Jiné tvary								9	...
Zvláštní provedení									Zkrác.označení
Zkrácená označení							**1LA . . . .- . . .**	■■	-Z . . .+. . .+. . .+. . .

[1] Provozní hodnoty pro jmenovitý výkon při 60Hz na dotaz.
[2] Pro připojení na napětí 230 V jsou nutné paralelní přívody.
[3] Motory 1LA5 mohou být dodané se dvěma dodatečnými závěsnými oky – nutno uvést zkrácené označení K32.
[4] Zkrác. označení K16 „Druhý standardní volný konec“ není možné.

Motory se standardní účinností (Standard efficiency) IE1

Motory s vlastním chlazením
Hliníková řada 1LA7 a 1LA5

IE1

Vezměte na vědomí normu ČSN EN IEC 60034-30 o nové třídě účinnosti

Volba a objednávání (pokračování)

P_N 50 Hz	P_N 60 Hz[1]	Velikost	Provozní hodnoty při jmenovitém výkonu: n_N 50 Hz	M_N 50 Hz	IE třída	η_N 50 Hz 4/4	η_N 50 Hz 3/4	η_N 50 Hz 2/4	cos φ_N 50 Hz 4/4	I_N 50 Hz 400 V	M_A/M_N	I_A/I_N	M_K/M_N	L_{pfA} 50 Hz	L_{WA} 50 Hz	Hliníková řada 1LA7/1LA5, provedení IE1 podle ČSN EN 60034-30 – Objednací číslo	$m_{IM\ B3}$	J	Momentová třída
kW	kW		min⁻¹	Nm		%	%	%		A				dB(A)	dB(A)	▶ Výběh. typ - nástupce 1LE1002	kg	kgm²	KL
• Chlazení: vlastní chlazení (IC 411)																			
• Účinnost: standardní účinnost IE1 (Standard efficiency), servisní faktor 1,1 (SF uveden na výkonnostním štítku)																			
• Izolační systém: tepelná třída 155 (F), využití na tepelnou třídu 130 (B), ochrana krytem IP55																			
6-pólové:1000 min⁻¹ při 50 Hz, 1200 min⁻¹ při 60 Hz [1]																			
0,09	**0,10**	**63 M**	850	1,0	–	50,2	48,7	44,2	0,66	0,39	1,8	2,0	1,9	39	50	**1LA7063-6AB** ■■	4,0	0,00037	13
0,18	**0,21**	**71 M**	850	2,0	–	57,3	55,8	51,3	0,68	0,67	2,1	2,3	1,9	39	50	**1LA7070-6AA** ■■	4,8	0,00055	16
0,25	**0,29**	**71 M**	860	2,8	–	61,9	60,4	55,9	0,76	0,77	2,2	2,7	2,0	39	50	**1LA7073-6AA** ■■	5,8	0,00080	16
0,37	**0,43**	**80 M**	920	3,8	–	64,1	63,1	59,1	0,72	1,16	1,9	3,1	2,1	40	51	**1LA7080-6AA** ■■	8,6	0,0014	16
0,55	**0,63**	**80 M**	910	5,8	–	67,5	67,0	63,5	0,74	1,59	2,1	3,4	2,2	40	51	**1LA7083-6AA** ■■	9,8	0,0017	16
0,75	**0,86**	**90 S**	915	7,8	IE1	70,0	70,0	66,0	0,76	2,05	2,2	3,7	2,2	43	55	**1LA7090-6AA** ■■	12,6	0,0024	16
1,1	**1,27**	**90 L**	915	11	IE1	72,9	72,9	69,9	0,77	2,85	2,3	3,8	2,3	43	55	**1LA7096-6AA** ■■	15,7	0,0033	16
1,5	**1,75**	**100 L**	925	15	IE1	75,2	75,2	72,2	0,75	3,85	2,3	4,0	2,3	47	59	▶ **1LA7106-6AA** ■■	21	0,0047	16
2,2	**2,55**	**112 M**	940	22	IE1	77,7	78,2	75,2	0,78	5,2	2,2	4,6	2,5	52	64	▶ **1LA7113-6AA** ■■	26	0,0091	16
3	**3,45**	**132 S**	950	30	IE1	79,7	79,7	78,7	0,76	7,1	1,9	4,2	2,2	63	75	▶ **1LA7130-6AA** ■■	38	0,015	16
4	**4,55**	**132 M**	950	40	IE1	81,4	81,4	80,4	0,76	9,3	2,1	4,5	2,4	63	75	▶ **1LA7133-6AA** ■■	44	0,019	16
5,5	**6,3**	**132 M**	950	55	IE1	83,1	83,1	82,1	0,76	12,6	2,3	5,0	2,6	63	75	▶ **1LA7134-6AA** ■■	52	0,025	16
7,5	**8,6**	**160 M**	960	75	IE1	84,7	84,7	83,7	0,74	17,3	2,1	4,6	2,5	66	78	▶ **1LA7163-6AA** ■■	74	0,044	16
11	**12,6**	**160 L**	960	109	IE1	86,4	86,4	85,4	0,74	25	2,3	4,8	2,6	66	78	▶ **1LA7166-6AA** ■■	95	0,063	16
15	**18**	**180 L**	970	148	IE1	87,7	87,7	86,7	0,77	32	2,0	5,2	2,4	66	78	**1LA5186-6AA** ■■	126	0,15	16
18,5	**22**	**200 L**	975	181	IE1	88,6	88,6	87,6	0,77	39	2,7	5,5	2,8	66	78	**1LA5206-6AA** ■■	161	0,24	16
22	**26,5**	**200 L**	975	215	IE1	89,2	89,2	88,2	0,77	46	2,8	5,5	2,9	66	78	**1LA5207-6AA** ■■	183	0,28	16
30	**36**	**225 M**	978	293	IE1	90,2	90,2	89,2	0,77	62[2]	2,8	5,7	2,9	66	78	**1LA5223-6AA** ■■	214	0,36	16

Napětí				P.pólů	Typ motoru 1LA7	Typ motoru 1LA5	Provedení		Zkrác.označení
50 Hz	230 VΔ/400 VY	60 Hz[1]	460 VY	6	1LA7063 ... 166	1LA5186 ... 233	**standard**	1	–
50 Hz	400 VΔ/690 VY	60 Hz[1]	460 VΔ	6	1LA7063 ... 166	1LA5186 ... 233	**standard**	6	–
50 Hz	500 VY			6	1LA7063 ... 166	1LA5186 ... 233	bez příplatku	3	–
50 Hz	500 VΔ			6	1LA7106 ... 166	1LA5186 ... 233	bez příplatku	5	–
Jiná napětí[1]								9	...

Tvary		P.pólů	Typ motoru 1LA7	Typ motoru 1LA5	Provedení		Zkrác.označení
Bez příruby	IM B3/6/7/8, IM V6, IM V5 bez ochranné stříšky	6	1LA7063 ... 166	1LA5186 ... 233	**standard**	0	–
S přírubou	IM B5, IM V1 bez ochranné stříšky[3]	6	1LA7063 ... 166	1LA5186 ... 233	s příplatkem	1	–
	IM V3[3]	6	1LA7063 ... 166	–	s příplatkem	1	–
		6	–	1LA5186 ... 233	s příplatkem	9	M1G
	IM V1 s ochrannou stříškou[3) 4)]	6	1LA7063 ... 166	1LA5186 ... 233	s příplatkem	4	–
	IM B35	6	1LA7063 ... 166	1LA5186 ... 233	s příplatkem	6	–
S malou přírubou	IM B14, IM V19, IM V18 bez ochranné stříšky	6	1LA7063 ... 166	–	s příplatkem	2	–
	IM B34	6	1LA7063 ... 166	–	s příplatkem	7	–
Se zvláštní přírubou	IM B14, IM V19, IM V18 bez ochranné stříšky	6	1LA7063 ... 166	–	s příplatkem	3	–
Jiné tvary						9	...

Zvláštní provedení		Zkrác.označení
Zkrácená označení	**1LA . . . .- . . .** ■■	-Z . . .+. . .+. . .+. . .

[1] Provozní hodnoty pro jmenovitý výkon při 60Hz na dotaz.
[2] Pro připojení na napětí 230 V jsou nutné paralelní přívody.
[3] Motory 1LA5 mohou být dodané se dvěma dodatečnými závěsnými oky – nutno uvést zkrácené označení K32.
[4] Zkrác. označení K16 „Druhý standardní volný konec“ není možné.

Motory se standardní účinností (Standard efficiency) IE1

Motory s vlastním chlazením
Hliníková řada 1LA7 a 1LA5

IE1

Vezměte na vědomí normu ČSN EN IEC 60034-30 o nové třídě účinnosti

Volba a objednávání (pokračování)

P_N 50 Hz	P_N 60 Hz[1]	Velikost	Provozní hodnoty při jmenovitém výkonu: n_N 50 Hz	M_N 50 Hz	IE třída	η_N 50 Hz 4/4	η_N 50 Hz 3/4	η_N 50 Hz 2/4	cos φ_N 50 Hz 4/4	I_N 50 Hz 400 V	M_A/M_N	I_A/I_N	M_K/M_N	L_{pfA} 50 Hz	L_{WA} 50 Hz	Hliníková řada 1LA7/1LA5, provedení IE1 podle ČSN EN 60034-30 – Objednací číslo	$m_{IM\ B3}$	J	Momentová třída
kW	kW		min⁻¹	Nm		%	%	%		A				dB(A)	dB(A)	▶ Výběh. typ - nástupce 1LE1002	kg	kgm²	KL
• Chlazení: vlastní chlazení (IC 411)																			
• Účinnost: standardní účinnost IE1 (Standard efficiency), servisní faktor 1,1 (SF uveden na výkonnostním štítku)																			
• Izolační systém: tepelná třída 155 (F), využití na tepelnou třídu 130 (B), ochrana krytem IP55																			
8-pólové:750 min⁻¹ při 50 Hz, 900 min⁻¹ při 60 Hz [1]																			
0,09	**0,104**	**71 M**	630	1,4	–	51,0	49,5	45,0	0,68	0,38	1,9	2,2	1,7	36	47	**1LA7070-8AB** ■■	5,8	0,00080	13
0,12	**0,14**	**71 M**	645	1,8	–	51,0	49,5	45,0	0,64	0,53	2,2	2,2	2,0	36	47	**1LA7073-8AB** ■■	5,8	0,00080	13
0,18	**0,21**	**80 M**	675	2,5	–	49,0	47,5	43,0	0,68	0,78	1,7	2,3	1,9	41	52	**1LA7080-8AB** ■■	8,8	0,0014	13
0,25	**0,29**	**80 M**	685	3,5	–	53,0	51,5	47,0	0,64	1,06	2,0	2,6	2,2	41	52	**1LA7083-8AB** ■■	9,9	0,0017	13
0,37	**0,43**	**90 S**	675	5,2	–	61,0	59,5	55,0	0,75	1,17	1,6	2,9	1,8	41	53	**1LA7090-8AB** ■■	11	0,0023	13
0,55	**0,63**	**90 L**	675	7,8	–	64,0	63,0	59,0	0,76	1,63	1,7	3,0	1,9	41	53	**1LA7096-8AB** ■■	12,6	0,0031	13
0,75	**0,86**	**100 L**	680	11	–	64,0	63,0	59,0	0,76	2,25	1,6	3,0	1,9	45	57	▶ **1LA7106-8AB** ■■	19	0,0051	13
1,1	**1,27**	**100 L**	680	15	–	70,0	70,0	66,0	0,76	3,0	1,8	3,3	2,1	45	57	▶ **1LA7107-8AB** ■■	21,5	0,0063	13
1,5	**1,75**	**112 M**	705	20	–	72,1	72,1	68,1	0,76	3,95	1,8	3,7	2,1	49	61	▶ **1LA7113-8AB** ■■	24	0,013	13
2,2	**2,55**	**132 S**	700	30	–	73,2	73,2	70,2	0,74	5,9	1,9	3,9	2,3	53	65	▶ **1LA7130-8AB** ■■	38	0,014	13
3	**3,45**	**132 M**	700	41	–	75,2	75,2	72,2	0,74	7,8	2,1	4,1	2,4	53	65	▶ **1LA7133-8AB** ■■	44	0,019	13
4	**4,55**	**160 M**	715	53	–	78,3	78,8	75,8	0,72	10,2	2,2	4,5	2,6	63	75	▶ **1LA7163-8AB** ■■	64	0,036	13
5,5	**6,3**	**160 M**	710	74	–	81,9	81,9	80,9	0,73	13,3	2,3	4,7	2,7	63	75	▶ **1LA7164-8AB** ■■	74	0,046	13
7,5	**8,6**	**160 L**	715	100	–	83,9	83,9	82,9	0,72	17,9	2,7	5,3	3,0	63	75	▶ **1LA7166-8AB** ■■	94	0,064	13
11	**13,2**	**180 L**	725	145	–	85,5	85,5	84,5	0,75	25	2,0	5,0	2,2	60	73	**1LA5186-8AB** ■■	128	0,21	13
15	**18**	**200 L**	725	198	–	86,1	86,1	85,1	0,78	32	2,1	5,0	2,2	58	71	**1LA5207-8AB** ■■	176	0,37	13
18,5	**22**	**225 S**	725	244	–	87,8	87,8	86,8	0,79	38,5	2,1	4,5	2,2	58	71	**1LA5220-8AB** ■■	184	0,37	13
22	**26,5**	**225 M**	725	290	–	89,3	89,3	88,3	0,79	45	2,2	4,8	2,3	58	71	**1LA5223-8AB** ■■	214	0,45	13

Napětí				Poč.pólů	Typ motoru 1LA7	Typ motoru 1LA5	Provedení		Zkrác.označení
50 Hz	230 VΔ/400 VY	60 Hz[1]	460 VY	8	1LA7063 ... 166	1LA5186 ... 233	**standard**	1	–
50 Hz	400 VΔ/690 VY	60 Hz[1]	460 VΔ	8	1LA7063 ... 166	1LA5186 ... 233	**standard**	6	–
50 Hz	500 VY			8	1LA7063 ... 166	1LA5186 ... 233	bez příplatku	3	–
50 Hz	500 VΔ			8	1LA7106 ... 166	1LA5186 ... 233	bez příplatku	5	–
Jiná napětí[1]								9	...

Tvary		Poč.pólů	Typ motoru 1LA7	Typ motoru 1LA5	Provedení		Zkrác.označení
Bez příruby	IM B3/6/7/8, IM V6, IM V5 bez ochranné stříšky	8	1LA7063 ... 166	1LA5186 ... 233	**standard**	0	–
S přírubou	IM B5, IM V1 bez ochranné stříšky[3]	8	1LA7063 ... 166	1LA5186 ... 233	s příplatkem	1	–
	IM V3[3]	8	1LA7063 ... 166	–	s příplatkem	1	–
		8	–	1LA5186 ... 233	s příplatkem	9	M1G
	IM V1 s ochrannou stříškou[3) 4)]	8	1LA7063 ... 166	1LA5186 ... 233	s příplatkem	4	–
	IM B35	8	1LA7063 ... 166	1LA5186 ... 233	s příplatkem	6	–
S malou přírubou	IM B14, IM V19, IM V18 bez ochranné stříšky	8	1LA7063 ... 166	–	s příplatkem	2	–
	IM B34	8	1LA7063 ... 166	–	s příplatkem	7	–
Se zvláštní přírubou	IM B14, IM V19, IM V18 bez ochranné stříšky	8	1LA7063 ... 166	–	s příplatkem	3	–
Jiné tvary						9	...

Zvláštní provedení		Zkrác.označení
Zkrácená označení	**1LA . . . .- . . .** ■■	-Z . . .+. . .+. . .+. . .

[1] Provozní hodnoty pro jmenovitý výkon při 60Hz na dotaz.
[2] Motory 1LA5 mohou být dodané se dvěma dodatečnými závěsnými oky – nutno uvést zkrácené označení K32.
[3] Zkrác. označení K16 „Druhý standardní volný konec“ není možné.

Motory se standardní účinností (Standard efficiency) IE1

Motory s vlastním chlazením
Hliníková řada 1LA9 se zvýšeným výkonem

IE1

Vezměte na vědomí normu ČSN EN IEC 60034-30 o nové třídě účinnosti

Volba a objednávání (pokračování)

P_N 50 Hz	P_N 60 Hz[1]	Velikost	Provozní hodnoty při jmenovitém výkonu: n_N 50 Hz	M_N 50 Hz	IE třída	η_N 50 Hz 4/4	η_N 50 Hz 3/4	η_N 50 Hz 2/4	cos φ_N 50 Hz 4/4	I_N 50 Hz 400 V	M_A/M_N	I_A/I_N	M_K/M_N	L_{pfA} 50 Hz	L_{WA} 50 Hz	Hliníková řada 1LA9, *provedení IE1 podle ČSN EN 60034-30 se zvýšeným výkonem* Objednací číslo	$m_{IM\ B3}$	J	Momentová třída
kW	kW		min⁻¹	Nm		%	%	%		A				dB(A)	dB(A)	▶ Výběh. typ - nástupce 1LE1001	kg	kgm²	KL
• Chlazení: vlastní chlazení (IC 411)																			
• Účinnost: standardní účinnost IE1 (Standard efficiency), servisní faktor 1,1 (SF uveden na výkonnostním štítku)																			
• Izolační systém: tepelná třída 155 (F), využití na tepelnou třídu 130 (B), ochrana krytem IP55																			
2-pólové: 3000 min⁻¹ při 50 Hz, 3600 min⁻¹ při 60 Hz [1]																			
0,33	**0,38**	**63 M**	2775	1,1	–	67,0	66,5	62,0	0,80	0,89	2,3	4,4	2,2	49	60	**1LA9060-2LA ■■**	4,0	0,00022	16
0,45	**0,52**	**63 M**	2720	1,6	–	67,6	67,1	63,6	0,84	1,14	2,2	4,2	2,3	49	60	**1LA9063-2LA ■■**	4,7	0,00026	16
0,65	**0,75**	**71 M**	2720	2,3	–	70,9	70,9	66,9	0,83	1,59	2,4	4,5	2,5	52	63	**1LA9070-2LA ■■**	6,0	0,00041	16
0,94	**1,08**	**71 M**	2735	3,3	–	73,8	73,8	70,8	0,82	2,25	2,5	4,8	2,4	52	63	**1LA9073-2LA ■■**	7,2	0,00050	16
1,5	**1,67**	**80 M**	2820	5,1	–	77,2	77,7	74,2	0,83	3,40	3,1	6,7	3,1	56	67	**1LA9080-2LA ■■**	10,7	0,0010	16
1,75	**2,01**	**80 M**	2840	5,9	–	78,3	78,8	75,8	0,82	3,95	3,7	7,4	3,5	56	67	**1LA9083-2LA ■■**	12,4	0,0013	16
3	**3,34**	**90 S**	2825	10	–	81,5	81,5	80,5	0,82	6,5	3,2	6,5	3,0	60	72	**1LA9090-2LA ■■**	16,2	0,0018	16
3,8	**4,37**	**90 L**	2810	13	–	80,2	80,2	79,2	0,85	8,0	3,1	6,5	2,7	60	72	**1LA9096-2LA ■■**	18,6	0,0022	16
4,4	**5,06**	**100 L**	2880	15	–	81,0	81,0	80,0	0,83	9,4	3,0	7,8	3,2	62	74	▶ **1LA9106-2LA ■■**	25	0,0044	16
6,5	**7,48**	**112 M**	2900	21	–	85,4	85,4	84,4	0,83	13,2	3,0	8,6	3,8	63	75	▶ **1LA9113-2LA ■■**	36,7	0,0077	16
9	**10,35**	**132 S**	2915	29	–	86,8	86,8	85,8	0,90	16,6	2,0	6,4	2,6	68	80	▶ **1LA9130-2LA ■■**	47,2	0,019	16
12	**13,8**	**132 S**	2915	39	–	85,6	85,6	84,6	0,89	22,5	3,0	7,4	3,2	68	80	▶ **1LA9131-2LA ■■**	58,1	0,024	16
18	**20,7**	**160 M**	2920	59	–	89,3	89,3	88,3	0,87	33,5	2,2	7,0	3,1	70	82	▶ **1LA9163-2LA ■■**	78,6	0,044	16
21	**24,15**	**160 M**	2930	68	–	89,7	89,7	88,7	0,91	37	2,0	6,9	2,7	70	82	▶ **1LA9164-2LA ■■**	87,6	0,051	16
26	**29,9**	**160 L**	2935	85	–	90,3	90,3	89,3	0,91	45,5	2,2	7,7	3,2	70	82	▶ **1LA9166-2LA ■■**	110,4	0,065	16
33	**37,95**	**180 M**	2940	107	–	91,0	91,0	90,0	0,86	61	2,5	7,4	3,3	70	83	**1LA9183-2AA ■■**	131	0,090	16
44	**50,6**	**200 L**	2945	143	–	91,6	91,6	90,6	0,86	81	2,4	7,8	3,2	71	84	**1LA9206-2AA ■■**	182	0,16	16
53	**60,95**	**200 L**	2945	172	–	92,0	92,0	91,0	0,87	96	2,6	8,2	3,3	71	84	**1LA9207-2AA ■■**	211	0,20	16
4-pólové: 1500 min⁻¹ při 50 Hz, 1800 min⁻¹ při 60 Hz [1]																			
0,21	**0,24**	**63 M**	1335	1,5	–	60,0	58,5	54,0	0,77	0,66	2,1	2,9	2,1	42	53	**1LA9060-4LA ■■**	4,0	0,00037	16
0,29	**0,33**	**63 M**	1330	2,1	–	63,4	62,4	57,4	0,71	0,93	2,3	2,9	2,3	42	53	**1LA9063-4LA ■■**	4,7	0,00045	16
0,45	**0,52**	**71 M**	1340	3,2	–	63,5	62,5	58,5	0,71	1,44	2,3	3,4	2,3	44	55	**1LA9070-4LA ■■**	6,0	0,00076	16
0,6	**0,69**	**71 M**	1340	4,3	–	70,2	70,2	66,2	0,75	1,64	2,3	3,6	2,3	44	55	**1LA9073-4LA ■■**	7,0	0,00095	16
0,9	**1,04**	**80 M**	1340	6,4	–	68,0	67,5	64,0	0,81	2,35	2,3	4,1	2,4	47	58	**1LA9080-4LA ■■**	10,7	0,0017	16
1,25	**1,44**	**80 M**	1340	8,9	–	68,0	67,5	64,0	0,83	3,2	2,7	4,5	2,4	47	58	**1LA9083-4LA ■■**	12,4	0,0024	16
1,8	**2,07**	**90 S**	1380	12	–	78,4	78,9	75,9	0,83	4,0	2,4	5,1	2,4	48	60	**1LA9090-4LA ■■**	16,2	0,0033	16
2,5	**2,88**	**90 L**	1390	17	–	74,2	74,2	71,2	0,81	6,0	2,5	5,1	2,3	48	60	**1LA9096-4LA ■■**	18,6	0,0040	16
4	**4,6**	**100 L**	1410	27	–	75,3	75,3	72,3	0,81	9,5	2,7	6,0	3,0	53	65	▶ **1LA9107-4LA ■■**	26	0,0062	16
5,5	**6,33**	**112 M**	1440	36	–	80,4	80,4	79,4	0,80	12,3	3,0	6,8	3,0	53	65	▶ **1LA9113-4LA ■■**	38,7	0,014	16
8,6	**9,89**	**132 S**	1440	57	–	82,5	82,5	81,5	0,83	18,1	2,3	6,8	2,7	62	74	▶ **1LA9130-4LA ■■**	49,2	0,023	16
11	**12,65**	**132 M**	1450	72	–	83,5	83,5	82,5	0,83	23	2,8	7,4	3,1	62	74	▶ **1LA9133-4LA ■■**	62,1	0,029	16
17	**19,55**	**160 M**	1455	112	–	86,6	86,6	85,6	0,84	33,5	2,9	7,5	2,8	66	78	▶ **1LA9163-4LA ■■**	86,6	0,055	16
22	**25,3**	**160 L**	1455	144	–	86,7	86,7	85,7	0,82	44,5	3,1	8,3	3,4	66	78	▶ **1LA9166-4LA ■■**	115,4	0,072	16
26	**30**	**180 M**	1460	170	–	90,3	90,3	89,3	0,83	50	2,4	7,5	3,2	63	76	**1LA9183-4AA ■■**	126	0,15	16
32	**38**	**180 L**	1465	209	–	90,9	90,9	89,9	0,84	60	2,5	7,9	3,4	63	76	**1LA9186-4AA ■■**	146	0,19	16
43	**49,6**	**200 L**	1465	280	–	91,6	91,6	90,6	0,85	80	2,7	7,8	3,5	65	78	**1LA9207-4AA ■■**	196	0,32	16

Napětí				Poč.pólů	Typ motoru	Provedení		Zkrác.označení
50 Hz	230 VΔ/400 VY	60 Hz[1]	460 VY	2, 4	1LA9060 ... 207	**standard**	1	–
50 Hz	400 VΔ/690 VY	60 Hz[1]	460 VΔ	2, 4	1LA9060 ... 207	**standard**	6	–
50 Hz	500 VY			2, 4	1LA9060 ... 207	bez příplatku	3	–
50 Hz	500 VΔ			2, 4	1LA9106 ... 207	bez příplatku	5	–
Jiná napětí[1]							9	...
Tvary				Poč.pólů	Typ motoru	Provedení		Zkrác.označení
Bez příruby		IM B3/6/7/8, IM V6, IM V5 bez ochranné stříšky		2, 4	1LA9060 ... 207	**standard**	0	–
S přírubou		IM B5, IM V1 bez ochranné stříšky		2, 4	1LA9060 ... 207	s příplatkem	1	–
		IM V3		2, 4	1LA9060 ... 166	s příplatkem	1	–
				2, 4	1LA9183 ... 207	s příplatkem	9	M1G
		IM V1 s ochrannou stříškou [2]		2, 4	1LA9060 ... 207	s příplatkem	4	–
		IM B35		2, 4	1LA9060 ... 207	s příplatkem	6	–
S malou přírubou		IM B14, IM V19, IM V18 bez ochranné stříšky		2, 4	1LA9060 ... 166	s příplatkem	2	–
		IM B34		2, 4	1LA9060 ... 166	s příplatkem	7	–
Se zvláštní přírubou		IM B14, IM V19, IM V18 bez ochranné. stříšky		2, 4	1LA9060 ... 166	s příplatkem	3	–
Jiné tvary							9	...
Zvláštní provedení								Zkrác.označení
Zkrácená označení						**1LA9...-...**	■■	-Z . . .+. . .+. . .+. . .

[1] Provozní hodnoty pro jmenovitý výkon při 60Hz na dotaz.

[2] Zkrác. označení K16 „Druhý standardní volný konec“ není možné.

Motory se standardní účinností (Standard efficiency) IE1

Motory s vlastním chlazením
Litinová řada 1LA6 a 1LG4

IE1

Vezměte na vědomí normu ČSN EN IEC 60034-30 o nové třídě účinnosti

Volba a objednávání (pokračování)

P_N 50 Hz	P_N 60 Hz[1]	Velikost	Provozní hodnoty při jmenovitém výkonu: n_N 50 Hz	M_N 50 Hz	IE třída	η_N 50 Hz 4/4	η_N 50 Hz 3/4	η_N 50 Hz 2/4	cos φ_N 50 Hz 4/4	I_N 50 Hz 400 V	M_A/M_N	I_A/I_N	M_K/M_N	L_{pfA} 50 Hz	L_{WA} 50 Hz	Litinová řada 1LA6/1LG4 *provedení IE1 podle ČSN EN 60034-30* Objednací číslo	$m_{IM\ B3}$	J	Momentová třída
kW	kW		min⁻¹	Nm		%	%	%		A				dB(A)	dB(A)		kg	kgm²	KL
• Chlazení: vlastní chlazení (IC 411)																			
• Účinnost: standardní účinnost IE1 (Standard efficiency), servisní faktor 1,1 (SF uveden na výkonnostním štítku)																			
• Izolační systém: tepelná třída 155 (F), využití na tepelnou třídu 130 (B), ochrana krytem IP55																			
2-pólové: 3000 min⁻¹ při 50 Hz, 3600 min⁻¹ při 60 Hz [1]																			
3	**3,45**	**100 L**	2890	9,9	IE1	81,5	81,5	80,5	0,85	6,3	2,8	6,8	3,0	62	74	**1LA6106-2AA ■■**	34	0,0035	16
4	**4,55**	**112 M**	2905	13	IE1	83,1	83,1	82,1	0,86	8,1	2,6	7,2	2,9	63	75	**1LA6113-2AA ■■**	43	0,0059	16
5,5	**6,3**	**132 S**	2925	18	IE1	84,7	84,7	83,7	0,89	10,5	2,0	5,9	2,8	68	80	**1LA6130-2AA ■■**	53	0,015	16
7,5	**8,6**	**132 S**	2930	24	IE1	86,0	86,0	85,0	0,89	14,1	2,3	6,9	3,0	68	80	**1LA6131-2AA ■■**	58	0,019	16
11	**12,6**	**160 M**	2940	36	IE1	87,6	87,6	86,6	0,88	20,5	2,1	6,5	2,9	70	82	**1LA6163-2AA ■■**	96	0,034	16
15	**17,3**	**160 M**	2940	49	IE1	88,7	88,7	87,7	0,90	27	2,2	6,6	3,0	70	82	**1LA6164-2AA ■■**	105	0,043	16
18,5	**21,3**	**160 L**	2940	60	IE1	89,3	89,3	88,3	0,91	33	2,4	7,0	3,1	70	82	**1LA6166-2AA ■■**	115	0,051	16
22	**24,5**	**180 M**	2945	71	IE1	89,9	90,0	89,6	0,86	41[2]	2,5	6,4	3,4	69	82	**1LG4183-2AA ■■**	145	0,068	16
30	**33,5**	**200 L**	2950	97	IE1	90,7	90,8	90,1	0,88	54[2]	2,3	6,5	3,0	73	86	**1LG4206-2AA ■■**	205	0,13	16
37	**41,5**	**200 L**	2955	120	IE1	91,2	91,5	90,8	0,89	66[2]	2,5	7,2	3,3	73	86	**1LG4207-2AA ■■**	225	0,15	16
45	**51**	**225 M**	2960	145	IE1	91,7	92,0	91,6	0,88	80[2]	2,4	6,7	3,1	73	86	**1LG4223-2AA ■■**	285	0,22	16
55	**62**	**250 M**	2970	177	IE1	92,1	92,2	91,4	0,88	98	2,1	6,7	3,1	75	88	**1LG4253-2AB ■■**	375	0,40	13
75	**84**	**280 S**	2975	241	IE1	92,7	92,5	91,5	0,87	134[2]	2,5	7,5	3,1	74	87	**1LG4280-2AB ■■**	500	0,72	13
90	**101**	**280 M**	2975	289	IE1	93,0	93,1	92,5	0,89	157[2]	2,6	7,2	3,1	74	87	**1LG4283-2AB ■■**	540	0,83	13
110	**123**	**315 S**	2982	352	IE1	93,3	92,9	91,5	0,87	196[2]	2,4	7,2	3,1	79	92	**1LG4310-2AB ■■**	720	1,2	13
132	**148**	**315 M**	2982	423	IE1	93,5	93,2	92,5	0,90	225[2]	2,4	6,9	3,0	79	92	**1LG4313-2AB ■■**	775	1,4	13
160	**180**	**315 L**	2982	512	IE1	93,8	93,6	93,1	0,91	270[3]	2,4	7,0	3,0	79	92	**1LG4316-2AB ■■**	900	1,6	13
200	**224**	**315 L**	2982	641	IE1	94,0	93,9	93,5	0,92	335[3]	2,3	6,7	2,9	79	92	**1LG4317-2AB ■■**	1015	2,1	13

Napětí				Poč.pólů	Typ motoru 1LA6	Typ motoru 1LG4	Provedení		Zkrác.označení
50 Hz	230 VΔ/400 VY	60 Hz[1]	460 VY	2	1LA6106 ... 166	1LG4183 ... 313	**standard**	1	–
50 Hz	400 VΔ/690 VY	60 Hz[1]	460 VΔ	2	1LA6106 ... 166	1LG4183 ... 317	**standard**	6	–
50 Hz	500 VY			2	1LA6106 ... 166	1LG4183 ... 313	bez příplatku	3	–
50 Hz	500 VΔ			2	1LA6106 ... 166	1LG4183 ... 317	bez příplatku	5	–
Jiná napětí[1]								9	...
Tvary				Poč.pólů	Typ motoru 1LA6	Typ motoru 1LG4	Provedení		Zkrác.označení
Bez příruby		IM B3/6/7/8 [4]		2	1LA6106 ... 166	1LG4183 ... 317	**standard**	0	–
		IM V6 [4]		2	1LA6106 ... 166	1LG4183 ... 313	**standard**	0	–
				2	–	1LG4316 ... 317	s příplatkem	9	M1E
		IM V5 bez ochranné stříšky [4]		2	1LA6106 ... 166	1LG4183 ... 313	**standard**	0	–
				2	–	1LG4316 ... 317	s příplatkem	9	M1D
S přírubou		IM B5 [5]		2	1LA6106 ... 166	1LG4183 ... 317	s příplatkem	1	–
		IM V1 bez ochranné stříšky [5] [6]		2	1LA6106 ... 166	1LG4183 ... 313	s příplatkem	1	–
				2	–	1LG4316 ... 317	s příplatkem	8	–
		IM V3 [5]		2	1LA6106 ... 166	–	s příplatkem	1	–
				2	–	1LG4183 ... 313	s příplatkem	9	M1G
		IM V1 s ochrannou stříškou [5] [6] [7]		2	1LA6106 ... 166	1LG4183 ... 317	s příplatkem	4	–
		IM B35		2	1LA6106 ... 166	1LG4183 ... 317	s příplatkem	6	–
S malou přírubou		IM B14, IM V19, IM V18 bez ochranné stříšky		2	1LA6106 ... 166	–	s příplatkem	2	–
		IM B34		2	1LA6106 ... 166	–	s příplatkem	7	–
Se zvláštní přírubou		IM B14, IM V19, IM V18 bez ochranné stříšky		2	1LA6106 ... 166	–	s příplatkem	3	–
Jiné tvary								9	...
Zvláštní provedení									Zkrác.označení
Zkrácená označení							**1L.....-...**	■■	-Z . . .+. . .+. . .+. . .

[1] Provozní hodnoty pro jmenovitý výkon při 60Hz na dotaz

[2] Pro připojení na napětí 230 V jsou nutné paralelní přívody.

[3] Pro připojení na napětí 400 V jsou nutné paralelní přívody.

[4] U motorů řady 1LG4 v patkových tvarech IM B6, IM B7, IM V6 nebo IM V5 bez ochranné stříšky pro upevnění na zeď se doporučují zvláštní zesílené patky.

[5] Motory řady 1LG4 (od 1LG4220 do 1LG4L318) budou dodané se dvěma šroubov. závěsnými oky ve tvaru IM B5, při čemž mohou být použité i pro tvar IM V1 resp. IM V3. Při tom je nutné dbát na zásadu, že namáhání oka (při manipulaci) napříč rovinou oka není přípustné.

[6] 2-pólové motory 1LG4316-... a 1LG4317-... (motory řady 1LG4, velikost 315 L) v provedení pro 60 Hz na dotaz.

[7] Zkrácené označení K16 „Druhý standardní volný konec“ není možné.

Vezměte na vědomí normu ČSN EN IEC 60034-30 o nové třídě účinnosti

Motory se standardní účinností (Standard efficiency) IE1

IE1

Motory s vlastním chlazením
Litinová řada 1LA6 a 1LG4

Volba a objednávání (pokračování)

P_N 50 Hz	P_N 60 Hz[1]	Velikost	Provozní hodnoty při jmenovitém výkonu: n_N 50 Hz	M_N 50 Hz	IE třída	η_N 50 Hz 4/4	η_N 50 Hz 3/4	η_N 50 Hz 2/4	cos φ_N 50 Hz 4/4	I_N 50 Hz 400 V	M_A/M_N	I_A/I_N	M_K/M_N	L_{pfA} 50 Hz	L_{WA} 50 Hz	Litinová řada 1LA6/1LG4 provedení IE1 podle ČSN EN 60034-30 Objednací číslo	$m_{IM\ B3}$	J	Momentová třída
kW	kW		min⁻¹	Nm		%	%	%		A				dB(A)	dB(A)		kg	kgm²	KL
• Chlazení: vlastní chlazení (IC 411)																			
• Účinnost: standardní účinnost IE1 (Standard efficiency), servisní faktor 1,1 (SF uveden na výkonnostním štítku)																			
• Izolační systém: tepelná třída 155 (F), využití na tepelnou třídu 130 (B), ochrana krytem IP55																			
4-pólové: 1500 min⁻¹ při 50 Hz, 1800 min⁻¹ při 60 Hz [1]																			
2,2	**2,55**	**100 L**	1420	15	IE1	79,7	79,7	78,7	0,82	4,85	2,5	5,6	2,8	53	68	**1LA6106-4AA ■■**	33	0,0047	16
3	**3,45**	**100 L**	1420	20	IE1	81,5	81,5	80,5	0,82	6,5	2,7	5,6	3,0	53	68	**1LA6107-4AA ■■**	36	0,0055	16
4	**4,6**	**112 M**	1440	27	IE1	83,1	83,1	82,1	0,83	8,4	2,7	6,0	3,0	53	65	**1LA6113-4AA ■■**	45	0,012	16
5,5	**6,3**	**132 S**	1455	36	IE1	84,7	84,7	83,7	0,81	11,6	2,5	6,3	3,1	62	74	**1LA6130-4AA ■■**	55	0,018	16
7,5	**8,6**	**132 M**	1455	49	IE1	86,0	86,0	85,0	0,82	15,4	2,7	6,7	3,2	62	74	**1LA6133-4AA ■■**	62	0,023	16
11	**12,6**	**160 M**	1460	72	IE1	87,6	87,6	86,6	0,84	21,5	2,2	6,2	2,7	66	78	**1LA6163-4AA ■■**	100	0,043	16
15	**17,3**	**160 L**	1460	98	IE1	88,7	88,7	87,7	0,84	29	2,6	6,5	3,8	66	78	**1LA6166-4AA ■■**	114	0,055	16
18,5	**21,3**	**180 M**	1465	121	IE1	89,3	89,7	89,2	0,84	35,5[2]	2,4	6,7	3,1	65	78	**1LG4183-4AA ■■**	140	0,10	16
22	**25,3**	**180 L**	1465	143	IE1	89,9	90,4	90,0	0,84	42[2]	2,5	6,9	3,2	65	78	**1LG4186-4AA ■■**	155	0,12	16
30	**34,5**	**200 L**	1465	196	IE1	90,7	91,1	90,6	0,85	56[2]	2,5	6,7	3,4	66	79	**1LG4207-4AA ■■**	205	0,19	16
37	**42,5**	**225 S**	1475	240	IE1	91,2	91,6	91,0	0,85	69[2]	2,3	6,7	3,1	66	79	**1LG4220-4AA ■■**	265	0,37	16
45	**52**	**225 M**	1475	291	IE1	91,7	92,2	91,8	0,86	82[2]	2,6	7,2	3,2	66	79	**1LG4223-4AA ■■**	300	0,45	16
55	**63**	**250 M**	1480	355	IE1	92,1	92,4	92,0	0,85	101	2,4	6,1	2,8	67	80	**1LG4253-4AA ■■**	390	0,69	16
75	**86**	**280 S**	1485	482	IE1	92,7	92,6	91,6	0,85	137[2]	2,5	7,1	3,0	70	83	**1LG4280-4AA ■■**	535	1,2	16
90	**104**	**280 M**	1485	579	IE1	93,0	92,9	92,0	0,86	162[2]	2,5	7,4	3,0	70	83	**1LG4283-4AA ■■**	580	1,4	16
110	**127**	**315 S**	1488	706	IE1	93,3	93,3	92,7	0,85	200[2]	2,5	6,4	2,8	70	83	**1LG4310-4AA ■■**	730	1,9	16
132	**152**	**315 M**	1488	847	IE1	93,5	93,5	92,9	0,85	240[2]	2,7	6,8	2,9	70	83	**1LG4313-4AA ■■**	810	2,3	16
160	**184**	**315 L**	1486	1028	IE1	93,8	93,9	93,5	0,86	285[3]	2,7	6,8	2,8	70	83	**1LG4316-4AA ■■**	955	2,9	16
200	**230**	**315 L**	1486	1285	IE1	94,0	94,2	94,0	0,88	350[3]	2,6	6,5	2,8	70	83	**1LG4317-4AA ■■**	1060	3,5	16

Napětí			Poč.pólů	Typ motoru 1LA6	Typ motoru 1LG4	Provedení		Zkrác.označení
50 Hz 230 VΔ/400 VY	60 Hz[1]	460 VY	4	1LA6106 ... 166	1LG4183 ... 313	**standard**	1	–
50 Hz 400 VΔ/690 VY	60 Hz[1]	460 VΔ	4	1LA6106 ... 166	1LG4183 ... 317	**standard**	6	–
50 Hz 500 VY			4	1LA6106 ... 166	1LG4183 ... 313	bez příplatku	3	–
50 Hz 500 VΔ			4	1LA6106 ... 166	1LG4183 ... 317	bez příplatku	5	–
Jiná napětí[1]							9	...

Tvary		Poč.pólů	Typ motoru 1LA6	Typ motoru 1LG4	Provedení		Zkrác.označení
Bez příruby	IM B3/6/7/8 [4]	4	1LA6106 ... 166	1LG4183 ... 317	**standard**	0	–
	IM V6 [4]	4	1LA6106 ... 166	1LG4183 ... 313	**standard**	0	–
		4	–	1LG4316 ... 317	s příplatkem	9	M1E
	IM V5 bez ochranné stříšky [4]	4	1LA6106 ... 166	1LG4183 ... 313	**standard**	0	–
		4	–	1LG4316 ... 317	s příplatkem	9	M1D
S přírubou	IM B5 [5]	4	1LA6106 ... 166	1LG4183 ... 317	s příplatkem	1	–
	IM V1 bez ochranné stříšky [5] [6]	4	1LA6106 ... 166	1LG4183 ... 313	s příplatkem	1	–
		4	–	1LG4316 ... 317	s příplatkem	8	–
	IM V3 [5]	4	1LA6106 ... 166	–	s příplatkem	1	–
		4	–	1LG4183 ... 313	s příplatkem	9	M1G
	IM V1 s ochrannou stříškou [5] [6] [7]	4	1LA6106 ... 166	1LG4183 ... 317	s příplatkem	4	–
	IM B35	4	1LA6106 ... 166	1LG4183 ... 317	s příplatkem	6	–
S malou přírubou	IM B14, IM V19, IM V18 bez ochranné stříšky	4	1LA6106 ... 166	–	s příplatkem	2	–
	IM B34	4	1LA6106 ... 166	–	s příplatkem	7	–
Se zvláštní přírubou	IM B14, IM V19, IM V18 bez ochranné stříšky	4	1LA6106 ... 166	–	s příplatkem	3	–
Jiné tvary						9	...

Zvláštní provedení		Zkrác.označení
Zkrácená označení	**1L.....- ... ■ ■**	-Z . . .+. . .+. . .+. . .

[1] Provozní hodnoty pro jmenovitý výkon při 60Hz na dotaz
[2] Pro připojení na napětí 230 V jsou nutné paralelní přívody.
[3] Pro připojení na napětí 400 V jsou nutné paralelní přívody.
[4] U motorů řady 1LG4 v patkových tvarech IM B6, IM B7, IM V6 nebo IM V5 bez ochranné stříšky pro upevnění na zeď se doporučují zvláštní zesílené patky.
[5] Motory řady 1LG4 (od 1LG4220 do 1LG4L318) budou dodané se dvěma šroubov. závěsnými oky ve tvaru IM B5, při čemž mohou být použité i pro tvar IM V1 resp. IM V3. Při tom je nutné dbát na zásadu, že namáhání oka (při manipulaci) napříč rovinou oka není přípustné.
[6] 2-pólové motory 1LG4316-... a 1LG4317-... (motory řady 1LG4, velikost 315 L) v provedení pro 60 Hz na dotaz.
[7] Zkrácené označení K16 „Druhý standardní volný konec“ není možné.

Motory se standardní účinností (Standard efficiency) IE1

Motory s vlastním chlazením
Litinová řada 1LA6 a 1LG4

IE1

Vezměte na vědomí normu ČSN EN IEC 60034-30 o nové třídě účinnosti

Volba a objednávání (pokračování)

P_N 50 Hz	P_N 60 Hz[1]	Velikost	Provozní hodnoty při jmenovitém výkonu: n_N 50 Hz	M_N 50 Hz	IE třída	η_N 50 Hz 4/4	η_N 50 Hz 3/4	η_N 50 Hz 2/4	cos φ_N 50 Hz 4/4	I_N 50 Hz 400 V	M_A/M_N	I_A/I_N	M_K/M_N	L_{pfA} 50 Hz	L_{WA} 50 Hz	Litinová řada 1LA6/1LG4 provedení IE1 podle ČSN EN 60034-30 Objednací číslo	$m_{IM\ B3}$	J	Momentová třída
kW	kW		min⁻¹	Nm		%	%	%		A				dB(A)	dB(A)		kg	kgm²	KL
• Chlazení: vlastní chlazení (IC 411)																			
• Účinnost: standardní účinnost IE1 (Standard efficiency), servisní faktor 1,1 (SF uveden na výkonnostním štítku)																			
• Izolační systém: tepelná třída 155 (F), využití na tepelnou třídu 130 (B), ochrana krytem IP55																			
6-pólové: 1000 min⁻¹ při 50 Hz, 1200 min⁻¹ při 60 Hz [1]																			
1,5	**1,75**	**100 L**	925	15	IE1	75,2	75,2	72,2	0,75	3,85	2,3	4,0	2,3	47	59	**1LA6106-6AA ■■**	33	0,0047	16
2,2	**2,55**	**112 M**	940	22	IE1	77,7	78,2	75,2	0,78	5,2	2,2	4,6	2,5	52	64	**1LA6113-6AA ■■**	40	0,0091	16
3	**3,45**	**132 S**	950	30	IE1	79,7	79,7	78,7	0,76	7,1	1,9	4,2	2,2	63	75	**1LA6130-6AA ■■**	50	0,015	16
4	**4,55**	**132 M**	950	40	IE1	81,4	81,4	80,4	0,76	9,3	2,1	4,5	2,4	63	75	**1LA6133-6AA ■■**	57	0,019	16
5,5	**6,3**	**132 M**	950	55	IE1	83,1	83,1	82,1	0,76	12,6	2,3	5,0	2,6	63	75	**1LA6134-6AA ■■**	66	0,025	16
7,5	**8,6**	**160 M**	960	75	IE1	84,7	84,7	83,7	0,74	17,3	2,1	4,6	2,5	66	78	**1LA6163-6AA ■■**	103	0,044	16
11	**12,6**	**160 L**	960	109	IE1	86,4	86,4	85,4	0,74	25	2,3	4,8	2,6	66	78	**1LA6166-6AA ■■**	122	0,063	16
15	**18**	**180 L**	965	148	IE1	87,7	88,1	88,3	0,83	29,5	2,3	5,3	2,5	59	72	**1LG4186-6AA ■■**	150	0,18	16
18,5	**22**	**200 L**	975	181	IE1	88,6	89,0	88,6	0,81	37	2,5	5,6	2,5	59	72	**1LG4206-6AA ■■**	195	0,24	16
22	**26,5**	**200 L**	975	215	IE1	89,2	89,9	88,8	0,81	44	2,6	5,7	2,5	59	72	**1LG4207-6AA ■■**	205	0,29	16
30	**36**	**225 M**	978	293	IE1	90,2	91,2	91,3	0,83	58[2]	2,7	5,6	2,5	60	73	**1LG4223-6AA ■■**	280	0,49	16
37	**44,5**	**250 M**	980	361	IE1	90,8	91,5	91,3	0,83	71	2,7	6,0	2,3	61	74	**1LG4253-6AA ■■**	370	0,76	16
45	**54**	**280 S**	985	436	IE1	91,4	92,1	92,0	0,85	84	2,4	6,1	2,4	61	74	**1LG4280-6AA ■■**	475	1,1	16
55	**66**	**280 M**	985	533	IE1	91,9	92,5	92,6	0,86	100	2,5	6,3	2,5	61	74	**1LG4283-6AA ■■**	510	1,4	16
75	**90**	**315 S**	988	725	IE1	92,6	92,8	92,1	0,84	139	2,5	6,5	2,8	65	78	**1LG4310-6AA ■■**	685	2,1	16
90	**108**	**315 M**	988	870	IE1	92,9	93,2	92,8	0,84	166[2]	2,6	6,8	2,9	65	78	**1LG4313-6AA ■■**	750	2,5	16
110	**132**	**315 L**	988	1063	IE1	93,3	93,6	93,4	0,86	198	2,5	6,8	2,9	65	78	**1LG4316-6AA ■■**	890	3,2	16
132	**158**	**315 L**	988	1276	IE1	93,5	93,7	93,4	0,86	235	3,1	7,3	3,0	65	78	**1LG4317-6AA ■■**	980	4,0	16
160	**192**	**315 L**	988	1547	IE1	93,8	93,9	93,6	0,86	285[3]	3,0	7,5	3,0	65	78	**1LG4318-6AA ■■**	1180	4,7	16

Napětí			Poč.pólů	Typ motoru 1LA6	Typ motoru 1LG4	Provedení		Zkrác.označení
50 Hz 230 VΔ/400 VY	60 Hz[1]	460 VY	6	1LA6106 ... 166	1LG4183 ... 313	**standard**	1	–
50 Hz 400 VΔ/690 VY	60 Hz[1]	460 VΔ	6	1LA6106 ... 166	1LG4183 ... 318	**standard**	6	–
50 Hz 500 VY			6	1LA6106 ... 166	1LG4183 ... 313	bez příplatku	3	–
50 Hz 500 VΔ			6	1LA6106 ... 166	1LG4183 ... 318	bez příplatku	5	–
Jiná napětí[1]							9	...

Tvary		Poč.pólů	Typ motoru 1LA6	Typ motoru 1LG4	Provedení		Zkrác.označení
Bez příruby	IM B3/6/7/8 [4]	6	1LA6106 ... 166	1LG4183 ... 318	**standard**	0	–
	IM V6 [4]	6	1LA6106 ... 166	1LG4183 ... 313	**standard**	0	–
		6	–	1LG4316 ... 318	s příplatkem	9	M1E
	IM V5 bez ochranné stříšky [4]	6	1LA6106 ... 166	1LG4183 ... 313	**standard**	0	–
		6	–	1LG4316 ... 318	s příplatkem	9	M1D
S přírubou	IM B5 [5]	6	1LA6106 ... 166	1LG4183 ... 318	s příplatkem	1	–
	IM V1 bez ochranné stříšky [5]	6	1LA6106 ... 166	1LG4183 ... 313	s příplatkem	1	–
		6	–	1LG4316 ... 318	s příplatkem	8	–
	IM V3 [5]	6	1LA6106 ... 166	–	s příplatkem	1	–
		6	–	1LG4183 ... 313	s příplatkem	9	M1G
	IM V1 s ochrannou stříškou [5] [6]	6	1LA6106 ... 166	1LG4183 ... 318	s příplatkem	4	–
	IM B35	6	1LA6106 ... 166	1LG4183 ... 318	s příplatkem	6	–
S malou přírubou	IM B14, IM V19, IM V18 bez ochranné stříšky	6	1LA6106 ... 166	–	s příplatkem	2	–
	IM B34	6	1LA6106 ... 166	–	s příplatkem	7	–
Se zvláštní přírubou	IM B14, IM V19, IM V18 bez ochranné stříšky	6	1LA6106 ... 166	–	s příplatkem	3	–
Jiné tvary						9	...

Zvláštní provedení		Zkrác.označení
Zkrácená označení	**1L.....- ... ■ ■**	-Z . . .+. . .+. . .+. . .

[1] Provozní hodnoty pro jmenovitý výkon při 60Hz na dotaz
[2] Pro připojení na napětí 230 V jsou nutné paralelní přívody.
[3] Pro připojení na napětí 400 V jsou nutné paralelní přívody.
[4] U motorů řady 1LG4 v patkových tvarech IM B6, IM B7, IM V6 nebo IM V5 bez ochranné stříšky pro upevnění na zeď se doporučují zvláštní zesílené patky.
[5] Motory řady 1LG4 (od 1LG4220 do 1LG4L318) budou dodané se dvěma šroubov. závěsnými oky ve tvaru IM B5, při čemž mohou být použité i pro tvar IM V1 resp. IM V3. Při tom je nutné dbát na zásadu, že namáhání oka (při manipulaci) napříč rovinou oka není přípustné.
[6] Zkrácené označení K16 „Druhý standardní volný konec“ není možné.

Vezměte na vědomí normu ČSN EN IEC 60034-30 o nové třídě účinnosti

Motory se standardní účinností (Standard efficiency) IE1

IE1

Motory s vlastním chlazením
Litinová řada 1LA6 a 1LG4

Volba a objednávání (pokračování)

P_N 50 Hz	P_N 60 Hz[1]	Velikost	Provozní hodnoty při jmenovitém výkonu n_N 50 Hz	M_N 50 Hz	IE třída	η_N 50 Hz 4/4	η_N 50 Hz 3/4	η_N 50 Hz 2/4	cos φ_N 50 Hz 4/4	I_N 50 Hz 400 V	M_A/M_N	I_A/I_N	M_K/M_N	L_{pfA} 50 Hz	L_{WA} 50 Hz	Litinová řada 1LA6/1LG4 provedení IE1 podle ČSN EN 60034-30 Objednací číslo	$m_{IM\ B3}$	J	Momentová třída
kW	kW		min⁻¹	Nm		%	%	%		A				dB(A)	dB(A)		kg	kgm²	KL
• Chlazení: vlastní chlazení (IC 411)																			
• Účinnost: standardní účinnost IE1 (Standard efficiency), servisní faktor 1,1 (SF uveden na výkonnostním štítku)																			
• Izolační systém: tepelná třída 155 (F), využití na tepelnou třídu 130 (B), ochrana krytem IP55																			
8-pólové: 750 min⁻¹ při 50 Hz, 900 min⁻¹ při 60 Hz [1]																			
0,75	**0,86**	**100 L**	680	11	–	64,0	63,0	59,0	0,76	2,25	1,6	3,0	1,9	45	57	**1LA6106-8AB** ■■	29	0,0051	13
1,1	**1,3**	**100 L**	680	15	–	70,0	70,0	66,0	0,76	3,0	1,8	3,3	2,1	45	57	**1LA6107-8AB** ■■	32	0,0063	13
1,5	**1,75**	**112 M**	705	20	–	72,1	72,1	68,1	0,76	3,95	1,8	3,7	2,1	49	61	**1LA6113-8AB** ■■	39	0,013	13
2,2	**2,55**	**132 S**	700	30	–	73,2	73,2	70,2	0,74	5,9	1,9	3,9	2,3	53	65	**1LA6130-8AB** ■■	50	0,014	13
3	**3,45**	**132 M**	700	41	–	75,2	75,2	72,2	0,74	7,8	2,1	4,1	2,4	53	65	**1LA6133-8AB** ■■	57	0,019	13
4	**4,55**	**160 M**	715	53	–	78,3	78,8	75,8	0,72	10,2	2,2	4,5	2,6	63	75	**1LA6163-8AB** ■■	91	0,036	13
5,5	**6,3**	**160 M**	710	74	–	81,9	81,9	80,9	0,73	13,3	2,3	4,7	2,7	63	75	**1LA6164-8AB** ■■	102	0,046	13
7,5	**8,6**	**160 L**	715	100	–	83,9	83,9	82,9	0,72	17,9	2,7	5,3	3,0	63	75	**1LA6166-8AB** ■■	122	0,064	13
11	**13,2**	**180 L**	725	145	–	85,6	86,4	86,1	0,73	25,5	1,7	4,2	2,1	67	80	**1LG4186-8AB** ■■	150	0,17	13
15	**18**	**200 L**	725	198	–	87,0	87,7	87,3	0,76	32,5	2,2	4,9	2,6	57	70	**1LG4207-8AB** ■■	205	0,29	13
18,5	**22**	**225 S**	730	242	–	88,0	88,9	88,7	0,78	39	2,3	5,5	2,7	57	70	**1LG4220-8AB** ■■	270	0,48	13
22	**26,5**	**225 M**	730	288	–	88,6	89,4	89,3	0,79	45,5	2,3	5,6	2,8	61	74	**1LG4223-8AB** ■■	290	0,55	13
30	**36**	**250 M**	730	392	–	89,7	90,3	90,3	0,81	60	2,3	5,5	2,6	55	68	**1LG4253-8AB** ■■	385	0,84	13
37	**44,5**	**280 S**	735	481	–	90,4	91,3	91,3	0,81	73	2,2	5,0	2,1	58	71	**1LG4280-8AB** ■■	475	1,1	13
45	**54**	**280 M**	735	585	–	91,0	91,8	91,8	0,81	88	2,2	5,1	2,1	58	71	**1LG4283-8AB** ■■	515	1,4	13
55	**66**	**315 S**	740	710	–	91,6	92,0	91,6	0,81	107	2,2	5,8	2,6	64	77	**1LG4310-8AB** ■■	680	2,1	13
75	**90**	**315 M**	738	971	–	92,3	93,0	92,8	0,83	141	2,2	5,7	2,6	64	77	**1LG4313-8AB** ■■	745	2,5	13
90	**108**	**315 L**	738	1165	–	92,6	93,2	93,2	0,83	169	2,2	5,8	2,7	64	77	**1LG4316-8AB** ■■	865	3,1	13
110	**132**	**315 L**	738	1423	–	93,1	93,5	93,2	0,83	205	2,4	6,1	2,8	64	77	**1LG4317-8AB** ■■	1020	3,9	13
132	**158**	**315 L**	738	1708	–	93,3	93,7	93,5	0,83	245	2,5	6,5	2,9	64	77	**1LG4318-8AB** ■■	1100	4,5	13

Napětí			Poč.pólů	Typ motoru 1LA6	Typ motoru 1LG4	Provedení		Zkrác.označení
50 Hz	230 VΔ/400 VY	60 Hz[1] 460 VY	8	1LA6106 ... 166	1LG4183 ... 313	**standard**	1	–
50 Hz	400 VΔ/690 VY	60 Hz[1] 460 VΔ	8	1LA6106 ... 166	1LG4183 ... 318	**standard**	6	–
50 Hz	500 VY		8	1LA6106 ... 166	1LG4183 ... 313	bez příplatku	3	–
50 Hz	500 VΔ		8	1LA6106 ... 166	1LG4183 ... 318	bez příplatku	5	–
Jiná napětí[1]							9	...
Tvary			Poč.pólů	Typ motoru 1LA6	Typ motoru 1LG4	Provedení		Zkrác.označení
Bez příruby	IM B3/6/7/8 [2]		8	1LA6106 ... 166	1LG4183 ... 318	**standard**	0	–
	IM V6 [2]		8	1LA6106 ... 166	1LG4183 ... 313	**standard**	0	–
			8	–	1LG4316 ... 318	s příplatkem	9	M1E
	IM V5 bez ochranné stříšky [2]		8	1LA6106 ... 166	1LG4183 ... 313	**standard**	0	–
			8	–	1LG4316 ... 318	s příplatkem	9	M1D
S přírubou	IM B5 [3]		8	1LA6106 ... 166	1LG4183 ... 318	s příplatkem	1	–
	IM V1 bez ochranné stříšky [3]		8	1LA6106 ... 166	1LG4183 ... 313	s příplatkem	1	–
			8	–	1LG4316 ... 318	s příplatkem	8	–
	IM V3 [3]		8	1LA6106 ... 166	–	s příplatkem	1	–
			8	–	1LG4183 ... 313	s příplatkem	9	M1G
	IM V1 s ochrannou stříškou [3] [4]		8	1LA6106 ... 166	1LG4183 ... 318	s příplatkem	4	–
	IM B35		8	1LA6106 ... 166	1LG4183 ... 318	s příplatkem	6	–
S malou přírubou	IM B14, IM V19, IM V18 bez ochranné stříšky		8	1LA6106 ... 166	–	s příplatkem	2	–
	IM B34		8	1LA6106 ... 166	–	s příplatkem	7	–
Se zvláštní přírubou	IM B14, IM V19, IM V18 bez ochranné stříšky		8	1LA6106 ... 166	–	s příplatkem	3	–
Jiné tvary							9	...
Zvláštní provedení								Zkrác.označení
Zkrácená označení						**1L.....- ...**	■■	-Z . . .+. . .+. . .+. . .

[1] Provozní hodnoty pro jmenovitý výkon při 60Hz na dotaz

[2] U motorů řady 1LG4 v patkových tvarech IM B6, IM B7, IM V6 nebo IM V5 bez ochranné stříšky pro upevnění na zeď se doporučují zvláštní zesílené patky.

[3] Motory řady 1LG4 (od 1LG4220 do 1LG4L318) budou dodané se dvěma šroubov. závěsnými oky ve tvaru IM B5, při čemž mohou být použité i pro tvar IM V1 resp. IM V3. Při tom je nutné dbát na zásadu, že namáhání oka (při manipulaci) napříč rovinou oka není přípustné.

[4] Zkrácené označení K16 „Druhý standardní volný konec“ není možné.

Motory se standardní účinností (Standard efficiency) IE1

Motory s vlastním chlazením
Litinová řada 1LG4 se zvýšeným výkonem

IE1

Vezměte na vědomí normu ČSN EN IEC 60034-30 o nové třídě účinnosti

Volba a objednávání (pokračování)

P_N 50 Hz	P_N 60 Hz[1]	Velikost	Provozní hodnoty při jmenovitém výkonu n_N 50 Hz	M_N 50 Hz	IE třída	η_N 50 Hz 4/4	η_N 50 Hz 3/4	η_N 50 Hz 2/4	cos φ_N 50 Hz 4/4	I_N 50 Hz 400 V	M_A/M_N	I_A/I_N	M_K/M_N	L_{pfA} 50 Hz	L_{WA} 50 Hz	Litinová řada 1LG4 provedení IE1 podle ČSN EN 60034-30 Objednací číslo	$m_{IM\ B3}$	J	Momentová třída
kW	kW		min⁻¹	Nm		%	%	%		A				dB(A)	dB(A)		kg	kgm²	KL
• Chlazení: vlastní chlazení (IC 411)																			
• Účinnost: standardní účinnost IE1 (Standard efficiency), servisní faktor 1,1 (SF uveden na výkonnostním štítku)																			
• Izolační systém: tepelná třída 155 (F), využití na tepelnou třídu 130 (B), ochrana krytem IP55																			
2-pólové: 3000 min⁻¹ při 50 Hz, 3600 min⁻¹ při 60 Hz [1]																			
30	**33,5**	**180 L**	2950	97	IE1	90,7	90,8	90,2	0,86	56[2]	2,4	7,1	3,4	71	84	**1LG4188-2AA** ■■	175	0,086	16
45	**51**	**200 L**	2955	145	IE1	91,7	91,8	91,1	0,89	80[2]	2,5	6,9	3,2	73	86	**1LG4208-2AA** ■■	255	0,18	16
55	**62**	**225 M**	2960	177	IE1	92,1	92,3	92,2	0,89	97[2]	2,6	7,3	3,2	73	86	**1LG4228-2AA** ■■	335	0,27	16
75	**84**	**250 M**	2970	241	IE1	92,7	92,7	91,8	0,88	133[2]	2,4	7,1	3,1	75	88	**1LG4258-2AA** ■■	420	0,48	16
110	**123**	**280 M**	2975	353	IE1	93,3	93,3	92,8	0,90	189[2]	2,5	7,0	3,0	74	87	**1LG4288-2AB** ■■	630	1,0	13
4-pólové: 1500 min⁻¹ při 50 Hz, 1800 min⁻¹ při 60 Hz [1]																			
30	**34,5**	**180 L**	1465	196	IE1	90,7	90,9	90,0	0,80	60	2,6	6,3	2,9	65	78	**1LG4188-4AA** ■■	180	0,14	16
37	**42,5**	**200 L**	1465	241	IE1	91,2	91,5	91,0	0,83	71[2]	2,6	6,5	3,0	66	79	**1LG4208-4AA** ■■	230	0,23	16
55	**63**	**225 M**	1475	356	IE1	92,1	92,6	92,4	0,86	100[2]	2,5	6,5	2,7	66	79	**1LG4228-4AA** ■■	330	0,49	16
75	**86**	**250 M**	1482	483	IE1	92,7	92,8	92,2	0,85	137[2]	2,5	7,0	3,0	67	80	**1LG4258-4AA** ■■	460	0,86	16
110	**127**	**280 M**	1488	706	IE1	93,3	93,2	92,3	0,84	205[2]	2,8	7,9	3,3	70	83	**1LG4288-4AA** ■■	680	1,7	16
6-pólové: 1000 min⁻¹ při 50 Hz, 1200 min⁻¹ při 60 Hz [1]																			
18,5	**22**	**180 L**	970	182	IE1	88,6	89,3	88,8	0,80	37,5[2]	2,3	4,9	2,4	59	72	**1LG4188-6AA** ■■	175	0,20	16
30	**36**	**200 L**	975	294	IE1	90,2	90,6	90,2	0,80	60[2]	2,6	5,8	2,6	61	74	**1LG4208-6AA** ■■	245	0,36	16
37	**44,5**	**225 M**	978	361	IE1	90,8	91,6	91,6	0,83	71[2]	2,5	5,9	2,8	60	73	**1LG4228-6AA** ■■	325	0,62	16
45	**54**	**250 M**	982	438	IE1	91,4	91,9	91,9	0,83	86	2,7	6,3	2,3	61	74	**1LG4258-6AA** ■■	405	0,93	16
75	**90**	**280 M**	985	727	IE1	92,6	93,1	93,0	0,85	138[2]	3,0	6,8	2,8	61	74	**1LG4288-6AA** ■■	570	1,6	16
8-pólové: 750 min⁻¹ při 50 Hz, 900 min⁻¹ při 60 Hz [1]																			
15	**18**	**180 L**	720	199	–	87,0	87,7	87,0	0,73	34[2]	2,0	4,5	2,4	67	80	**1LG4188-8AB** ■■	165	0,21	13
18,5	**22**	**200 L**	725	244	–	88,0	88,9	88,8	0,78	39	2,4	5,2	2,6	57	70	**1LG4208-8AB** ■■	230	0,37	13
30	**36**	**225 M**	730	392	–	89,7	90,6	90,5	0,79	61[2]	2,6	5,6	2,8	61	74	**1LG4228-8AB** ■■	340	0,66	13
37	**44,5**	**250 M**	730	484	–	90,4	91,3	91,3	0,82	72	2,4	5,6	2,6	55	68	**1LG4258-8AB** ■■	430	1,1	13
55	**66**	**280 M**	735	715	–	91,6	92,4	92,4	0,81	107	2,4	5,6	2,3	58	71	**1LG4288-8AB** ■■	565	1,6	13

Napětí			Poč.pólů	Typ motoru	Provedení		Zkrác.označení
50 Hz	230 VΔ/400 VY	60 Hz[1] 460 VY	2, 4, 6, 8	1LG4188 ... 288	**standard**	1	–
50 Hz	400 VΔ/690 VY	60 Hz[1] 460 VΔ	2, 4, 6, 8	1LG4188 ... 288	**standard**	6	–
50 Hz	500 VY		2, 4, 6, 8	1LG4188 ... 288	bez příplatku	3	–
50 Hz	500 VΔ		2, 4, 6, 8	1LG4188 ... 288	bez příplatku	5	–
Jiná napětí[1]						9	...
Tvary			Poč.pólů	Typ motoru	Provedení		Zkrác.označení
Bez příruby	IM B3/6/7/8, IM V6, IM V5 bez ochranné stříšky [3]		2, 4, 6, 8	1LG4188 ... 288	**standard**	0	–
S přírubou	IM B5, IM V1 bez ochranné stříšky [4]		2, 4, 6, 8	1LG4188 ... 288	s příplatkem	1	–
	IM V3 [4]		2, 4, 6, 8	1LG4188 ... 288	s příplatkem	9	M1G
	IM V1 s ochrannou stříškou [4] [5]		2, 4, 6, 8	1LG4188 ... 288	s příplatkem	4	–
	IM B35		2, 4, 6, 8	1LG4188 ... 288	s příplatkem	6	–
Jiné tvary						9	...
Zvláštní provedení							Zkrác.označení
Zkrácená označení					**1LG....- ...**	■■	-Z . . .+. . .+. . .+. . .

[1] Provozní hodnoty pro jmenovitý výkon při 60Hz na dotaz.

[2] Pro připojení na napětí 230 V jsou nutné paralelní přívody.

[3] U motorů řady 1LG4 v patkových tvarech IM B6, IM B7, IM V6 nebo IM V5 bez ochranné stříšky pro upevnění na zeď se doporučují zvláštní zesílené patky.

[4] Motory řady 1LG4 (od 1LG4220 do 1LG4288) budou dodané se dvěma šroubov. závěsnými oky ve tvaru IM B5, při čemž mohou být použité i pro tvar IM V1 resp. IM V3. Při tom je nutné dbát na zásadu, že namáhání oka (při manipulaci) napříč rovinou oka není přípustné.

[5] Zkrác. označení K16 „Druhý standardní volný konec“ není možné.

Přepínatelné motory

Motory s vlastním chlazením
Hliníková řada 1LA7 a 1LA5 pro konstantní zátěžný moment

Volba a objednávání

P_{N1} 50 Hz	P_{N2} 50 Hz	Velikost	Provozní hodnoty při jmenovitém výkonu N1: n_{N1} 50 Hz	M_{N1} 50 Hz	η_{N1} 50 Hz 4/4	cos φ_{N1} 50 Hz 4/4	I_{N1} 50 Hz 400 V	M_A/M_{N1}	I_A/I_{N1}	M_K/M_{N1}	Provozní hodnoty při jmenovitém výkonu N2: n_{N2} 50 Hz	M_{N2} 50 Hz	η_{N2} 50 Hz 4/4	cos φ_{N2} 50 Hz 4/4	I_{N2} 50 Hz 400 V	M_A/M_{N2}	I_A/I_{N2}	M_K/M_{N1}	Hliníková řada 1LA7/1LA5 - *přepínání pro konstantní zátěžný moment* Objednací číslo	$m_{IM B3}$	J	Momentová třída
kW	kW		min⁻¹	Nm	%		A	%			min⁻¹	Nm	%		A	%			▶ Výběh. typ - nástupce 1LE1011	kg	kgm²	KL
• Chlazení: vlastní chlazení (IC 411)																						
• Provoz ze sítě: přepínatelný motor s dvojitým přepínáním pro konstantní moment																						
• Izolační systém: tepelná třída 155 (F), využití na tepelnou třídu 130 (B), ochrana krytem IP55																						
4-/2-pólové: 1500/3000 min⁻¹ při 50 Hz s jedním vinutím v zapojení Dahlander																						
1500 min⁻¹	*3000 min⁻¹*		*1500 min⁻¹*								*3000 min⁻¹*											
0,1	**0,15**	**63 M**	1330	0,72	43,0	0,79	0,43	1,8	2,7	1,8	2650	0,54	50,0	0,82	0,53	1,8	2,9	1,8	**1LA7060-0AA ■■**	3,5	0,00029	10
0,15	**0,2**	**63 M**	1330	1,1	43,0	0,71	0,71	2,0	3,0	2,0	2750	0,69	55,0	0,73	0,72	2,0	3,3	2,0	**1LA7063-0AA ■■**	4,1	0,00040	10
0,21	**0,28**	**71 M**	1375	1,5	57,0	0,73	0,73	1,6	3,0	1,8	2770	0,97	46,0	0,76	1,16	1,6	3,1	1,8	**1LA7070-0AA ■■**	4,8	0,00052	10
0,3	**0,43**	**71 M**	1390	2,1	62,0	0,76	0,92	1,8	3,7	2,0	2780	1,5	56,0	0,82	1,35	1,8	3,8	2,0	**1LA7073-0AA ■■**	7,0	0,00076	10
0,48	**0,6**	**80 M**	1390	3,3	64,2	0,82	1,32	1,7	3,9	2,0	2810	2,0	62,5	0,84	1,65	1,7	4,0	2,0	**1LA7080-0AA ■■**	9,0	0,0014	10
0,7	**0,85**	**80 M**	1390	4,8	66,9	0,84	1,80	1,8	4,3	2,1	2810	2,9	68,0	0,83	2,15	1,8	4,3	2,1	**1LA7083-0AA ■■**	10	0,0017	10
1,1	**1,4**	**90 S**	1390	7,6	67,0	0,85	2,80	1,6	4,2	1,9	2810	4,8	64,1	0,85	3,70	1,8	4,3	2,0	**1LA7090-0AA ■■**	13	0,0024	13
1,5	**1,9**	**90 L**	1410	10	72,1	0,86	3,50	1,9	4,9	2,0	2860	6,3	70,1	0,85	4,60	1,9	5,3	2,1	**1LA7096-0AA ■■**	15,6	0,0033	13
2	**2,4**	**100 L**	1400	14	79,1	0,84	4,35	1,8	5,0	2,0	2870	8,0	73,2	0,84	5,6	1,8	5,5	2,1	▶ **1LA7106-0AA ■■**	21	0,0048	13
2,6	**3,1**	**100 L**	1400	18	79,7	0,86	5,5	2,3	5,6	2,4	2865	10	72,2	0,80	7,7	2,4	5,6	2,4	▶ **1LA7107-0AA ■■**	24	0,0055	13
3,7	**4,4**	**112 M**	1420	25	77,3	0,85	8,1	2,0	5,6	2,2	2885	15	74,3	0,80	10,7	2,2	5,8	2,3	▶ **1LA7113-0AA ■■**	31	0,011	13
4,7	**5,9**	**132 S**	1450	31	81,3	0,84	9,9	1,7	6,3	2,2	2920	19	78,4	0,85	12,8	1,6	6,5	2,2	▶ **1LA7130-0AA ■■**	41	0,018	10
6,5	**8**	**132 M**	1450	43	80,4	0,84	13,9	2,0	6,9	2,5	2930	26	80,5	0,84	17,1	2,1	7,5	2,6	▶ **1LA7133-0AA ■■**	50	0,023	10
9,3	**11,5**	**160 M**	1455	61	86,9	0,85	18,2	2,0	6,7	2,6	2930	37	78,5	0,89	23,5	1,8	7,4	2,4	▶ **1LA7163-0AA ■■**	74	0,043	10
13	**17**	**160 L**	1455	85	85,6	0,84	26	2,5	7,6	3,0	2930	55	85,6	0,88	32,5	2,8	8,5	3,0	▶ **1LA7166-0AA ■■**	92	0,060	10
15	**18**	**180 M**	1470	97	89,3	0,83	29	2,1	6,7	2,7	2950	58	85,1	0,80	38	2,2	7,5	3,2	**1LA5183-0AA ■■**	113	0,13	10
18	**21,5**	**180 L**	1465	117	89,8	0,84	34,5	2,0	6,4	2,6	2950	70	85,7	0,85	42,5	2,2	7,3	3,1	**1LA5186-0AA ■■**	123	0,15	10
26	**31**	**200 L**	1465	169	90,8	0,86	48	2,6	6,7	2,8	2940	101	85,2	0,85	62	2,6	7,5	3,3	**1LA5207-0AA ■■**	157	0,24	10

Napětí		Poč.pólů	Typ motoru 1LA7	Typ motoru 1LA5	Provedení		Zkrác.označení
50 Hz přímé připojení	230 V	4/2	1LA7060 ... 166	1LA5183 ... 207	**standard**	1	–
	400 V	4/2	1LA7060 ... 166	1LA5183 ... 207	**standard**	6	–
	500 V	4/2	1LA7060 ... 166	1LA5183 ... 207	bez příplatku	5	–
	690 V	4/2	1LA7060 ... 166	1LA5183 ... 207	bez příplatku	0	–
Jiná napětí[1]						9	...
Tvary		Poč.pólů	Typ motoru 1LA7	Typ motoru 1LA5	Provedení		Zkrác.označení
Bez příruby	IM B3/6/7/8, IM V6, IM V5 bez ochranné stříšky	4/2	1LA7060 ... 166	1LA5183 ... 207	**standard**	0	–
S přírubou	IM B5, IM V1 bez ochranné stříšky[2]	4/2	1LA7060 ... 166	1LA5183 ... 207	s příplatkem	1	–
	IM V3	4/2	1LA7060 ... 166	–	s příplatkem	1	–
		4/2	–	1LA5183 ... 207	s příplatkem	9	M1G
	IM V1 s ochrannou stříškou[2) 3)]	4/2	1LA7060 ... 166	1LA5183 ... 207	s příplatkem	4	–
	IM B35	4/2	1LA7060 ... 166	1LA5183 ... 207	s příplatkem	6	–
S malou přírubou	IM B14, IM V19, IM V18 bez ochranné stříšky	4/2	1LA7060 ... 166	–	s příplatkem	2	–
	IM B34	4/2	1LA7060 ... 166	–	s příplatkem	7	–
Se zvláštní přírubou	IM B14, IM V19, IM V18 bez ochranné stříšky	4/2	1LA7060 ... 166	–	s příplatkem	3	–
Jiné tvary						9	...
Zvláštní provedení							Zkrác.označení
Zkrácená označení						**1LA . . . .- . . .** ■ ■	-Z . . .+. . .+. . .+. . .

[1] Provozní hodnoty pro jmenovitý výkon při 60Hz na dotaz.

[2] Motory 1LA5 mohou být dodané se dvěma dodatečnými závěsnými oky – nutno uvést zkrácené označení K32.

[3] Zkrác. označení K16 „Druhý standardní volný konec" není možné.

Přepínatelné motory

Motory s vlastním chlazením
Hliníková řada 1LA7 a 1LA5 pro konstantní zátěžný moment

Volba a objednávání (pokračování)

P_{N1} 50 Hz	P_{N2} 50 Hz	Velikost	Provozní hodnoty při jmenovitém výkonu N1: n_{N1} 50 Hz	M_{N1} 50 Hz	η_{N1} 50 Hz 4/4	cos φ_{N1} 50 Hz 4/4	I_{N1} 50 Hz 400 V	M_A/M_{N1}	I_A/I_{N1}	M_K/M_{N1}	Provozní hodnoty při jmenovitém výkonu N2: n_{N2} 50 Hz	M_{N2} 50 Hz	η_{N2} 50 Hz 4/4	cos φ_{N2} 50 Hz 4/4	I_{N2} 50 Hz 400 V	M_A/M_{N2}	I_A/I_{N2}	M_K/M_{N1}	Hliníková řada 1LA7/1LA5 - *přepínání pro konstantní zátěžný moment* Objednací číslo	$m_{IM B3}$	J	Momentová třída
kW	kW		min⁻¹	Nm	%		A	%			min⁻¹	Nm	%		A	%			▶ Výběh. typ - nástupce 1LE1011	kg	kgm²	KL
• Chlazení: vlastní chlazení (IC 411)																						
• Provoz ze sítě: přepínatelný motor s dvojitým přepínáním pro konstantní moment																						
• Izolační systém: tepelná třída 155 (F), využití na tepelnou třídu 130 (B), ochrana krytem IP55																						
8-/4-pólové: 750/1500 min⁻¹ při 50 Hz s jedním vinutím v zapojení Dahlander																						
1500 min⁻¹	*3000 min⁻¹*		*1500 min⁻¹*								*3000 min⁻¹*											
0,35	**0,5**	**90 S**	675	5,0	58,0	0,71	1,19	1,3	2,5	1,6	1365	3,5	63,0	0,79	1,41	1,3	3,2	1,6	**1LA7090-0AB ■■**	11	0,0023	10
0,5	**0,7**	**90 L**	675	7,1	61,0	0,72	1,59	1,4	3,0	1,7	1380	4,8	60,0	0,78	2,10	1,5	3,5	1,8	**1LA7096-0AB ■■**	13,2	0,0031	10
0,75	**1,1**	**100 L**	680	11	63,0	0,74	2,25	1,7	3,3	2,0	1360	7,7	59,0	0,80	3,25	1,6	3,5	1,9	▶ **1LA7106-0AB ■■**	20	0,0051	10
0,9	**1,5**	**100 L**	690	12	67,0	0,70	2,70	1,8	3,5	2,0	1380	10	65,7	0,80	4,05	1,6	3,6	1,9	▶ **1LA7107-0AB ■■**	22	0,0063	10
1,4	**1,9**	**112 M**	690	19	67,1	0,73	4,00	1,4	3,6	1,7	1410	13	68,1	0,75	5,2	1,5	4,4	1,8	▶ **1LA7113-0AB ■■**	25	0,013	10
1,8	**3,6**	**132 S**	720	24	70,1	0,57	6,3	2,0	4,3	2,3	1430	24	79,3	0,90	7,1	1,3	5,4	1,8	▶ **1LA7130-0AB ■■**	41	0,018	10
2,2	**5,5**	**132 M**	720	29	71,2	0,60	7,2	2,0	4,3	2,3	1430	37	78,4	0,90	11	1,3	5,4	1,8	▶ **1LA7133-0AB ■■**	49	0,023	10
3	**7**	**160 M**	725	40	76,2	0,56	9,9	2,0	4,0	2,3	1450	46	84,4	0,89	13,2	1,4	5,4	1,8	▶ **1LA7163-0AB ■■**	73	0,043	10
5,6	**11**	**160 L**	725	74	76,4	0,56	18,5	2,2	4,2	2,4	1450	72	81,5	0,89	21,5	1,7	5,9	2,0	▶ **1LA7166-0AB ■■**	91	0,060	10
11	**18**	**180 L**	725	145	82,0	0,69	27,5	1,9	5,2	2,2	1455	118	82,1	0,87	36	2,0	6,2	2,2	**1LA5186-0AB ■■**	123	0,21	13
17	**27**	**200 L**	730	222	87,6	0,68	40,5	2,4	5,4	2,5	1465	176	88,2	0,86	51	2,3	6,6	2,5	**1LA5207-0AB ■■**	157	0,37	13

Napětí		Poč.pólů	Typ motoru 1LA7	Typ motoru 1LA5	Provedení		Zkrác.označení
50 Hz přímé připojení	230 V	8/4	1LA7060 ... 166	1LA5183 ... 207	**standard**	1	–
	400 V	8/4	1LA7060 ... 166	1LA5183 ... 207	**standard**	6	–
	500 V	8/4	1LA7060 ... 166	1LA5183 ... 207	bez příplatku	5	–
	690 V	8/4	1LA7060 ... 166	1LA5183 ... 207	bez příplatku	0	–
Jiná napětí[1]						9	...
Tvary		Poč.pólů	Typ motoru 1LA7	Typ motoru 1LA5	Provedení		Zkrác.označení
Bez příruby	IM B3/6/7/8, IM V6, IM V5 bez ochranné stříšky	8/4	1LA7060 ... 166	1LA5183 ... 207	**standard**	0	–
S přírubou	IM B5, IM V1 bez ochranné stříšky[2]	8/4	1LA7060 ... 166	1LA5183 ... 207	s příplatkem	1	–
	IM V3	8/4	1LA7060 ... 166	–	s příplatkem	1	–
		8/4	–	1LA5183 ... 207	s příplatkem	9	M1G
	IM V1 s ochrannou stříškou[2) 3)]	8/4	1LA7060 ... 166	1LA5183 ... 207	s příplatkem	4	–
	IM B35	8/4	1LA7060 ... 166	1LA5183 ... 207	s příplatkem	6	–
S malou přírubou	IM B14, IM V19, IM V18 bez ochranné stříšky	8/4	1LA7060 ... 166	–	s příplatkem	2	–
	IM B34	8/4	1LA7060 ... 166	–	s příplatkem	7	–
Se zvláštní přírubou	IM B14, IM V19, IM V18 bez ochranné stříšky	8/4	1LA7060 ... 166	–	s příplatkem	3	–
Jiné tvary						9	...
Zvláštní provedení							Zkrác.označení
Zkrácená označení						**1LA . . . .- . . .** ■ ■	-Z . . .+. . .+. . .+. . .

[1] Provozní hodnoty pro jmenovitý výkon při 60Hz na dotaz.

[2] Motory 1LA5 mohou být dodané se dvěma dodatečnými závěsnými oky – nutno uvést zkrácené označení K32.

[3] Zkrác. označení K16 „Druhý standardní volný konec" není možné.

Přepínatelné motory

Motory s vlastním chlazením
Hliníková řada 1LA7 a 1LA5 pro pohon ventilátorů

Volba a objednávání (pokračování)

P_{N1} 50 Hz	P_{N2} 50 Hz	Velikost	Provozní hodnoty při jmenovitém výkonu N1: n_{N1} 50 Hz	M_{N1} 50 Hz	η_{N1} 50 Hz 4/4	cos φ_{N1} 50 Hz 4/4	I_{N1} 50 Hz 400 V	M_A/M_{N1}	I_A/I_{N1}	M_K/M_{N1}	Provozní hodnoty při jmenovitém výkonu N2: n_{N2} 50 Hz	M_{N2} 50 Hz	η_{N2} 50 Hz 4/4	cos φ_{N2} 50 Hz 4/4	I_{N2} 50 Hz 400 V	M_A/M_{N2}	I_A/I_{N2}	M_K/M_{N1}	Hliníková řada 1LA7/1LA5 - přepínání pro kvadratický zátěžný moment Objednací číslo	$m_{IM\ B3}$	J	Momentová třída
kW	kW		min⁻¹	Nm	%		A		%		min⁻¹	Nm	%		A				▶ Výběh. typ - nástupce 1LE101.	kg	kgm²	KL
• Chlazení: vlastní chlazení (IC 411)																						
• Provoz ze sítě: přepínatelné s dvojitým přepínáním pro pohon ventilátorů (kvadratický zátěžný moment)																						
• Izolační systém: tepelná třída 155 (F), využití na tepelnou třídu 130 (B), ochrana krytem IP55																						
4-/2-pólové: 1500/3000 min⁻¹ při 50 Hz s jedním vinutím v zapojení Dahlander																						
1500 min⁻¹	*3000 min⁻¹*		*1500 min⁻¹*								*3000 min⁻¹*											
0,15	**0,7**	**80 M**	1400	1,0	64,6	0,83	0,39	1,8	3,8	2,0	2745	2,4	60,9	0,91	1,76	1,6	4,0	2,0	**1LA7080-0BA ■■**	10	0,0014	10
0,25	**0,95**	**80 M**	1385	1,7	64,7	0,88	0,61	1,8	3,8	2,0	2780	3,3	62,0	0,89	2,40	1,9	4,2	2,0	**1LA7083-0BA ■■**	11	0,0017	10
0,33	**1,4**	**90 S**	1420	2,2	72,8	0,84	0,76	1,9	4,5	2,1	2835	4,7	68,1	0,83	3,50	1,8	4,3	2,0	**1LA7090-0BA ■■**	13	0,0024	10
0,5	**2**	**90 L**	1420	3,4	74,8	0,87	1,08	2,2	5,1	2,5	2835	6,7	68,2	0,86	4,80	2,2	5,0	2,5	**1LA7096-0BA ■■**	16	0,0033	10
0,65	**2,5**	**100 L**	1430	4,3	72,9	0,89	1,41	1,7	5,0	2,3	2865	7,3	73,2	0,89	4,75	2,2	5,5	2,3	▶ **1LA7106-0BA ■■**	21	0,0048	10
0,8	**3,1**	**100 L**	1425	5,0	76,9	0,86	1,59	1,8	5,7	2,6	2860	10	75,2	0,83	6,8	2,3	6,1	2,6	▶ **1LA7107-0BA ■■**	24	0,0055	10
1,1	**4,4**	**112 M**	1445	7,3	75,0	0,83	2,50	2,1	6,2	2,4	2885	15	72,3	0,80	10,7	2,2	6,2	2,4	▶ **1LA7113-0BA ■■**	31	0,011	10
1,45	**5,9**	**132 S**	1455	9,8	80,1	0,84	3,15	2,0	6,8	2,8	2920	18	78,4	0,83	12	2,1	6,5	2,8	▶ **1LA7130-0BA ■■**	41	0,018	10
2	**8**	**132 M**	1455	13	83,2	0,85	4,00	1,9	7,6	2,6	2930	24	84,4	0,84	15	2,1	7,5	2,6	▶ **1LA7133-0BA ■■**	50	0,023	10
2,9	**11,5**	**160 M**	1450	20	83,2	0,86	5,9	1,8	5,6	2,5	2930	36	83,5	0,89	21	1,8	7,4	2,4	▶ **1LA7163-0BA ■■**	74	0,043	10
4,3	**17**	**160 L**	1455	28	84,3	0,86	8,4	1,9	7,1	2,5	2930	55	84,6	0,92	31	2,2	8,5	2,6	▶ **1LA7166-0BA ■■**	92	0,060	10
6-/4-pólové: 1000/1500 min⁻¹ při 50 Hz se dvěma vinutími																						
1000 min⁻¹	*1500 min⁻¹*		*1000 min⁻¹*								*1500 min⁻¹*											
0,12	**0,4**	**80 M**	940	1,2	42,5	0,75	0,51	1,7	2,8	1,8	1430	2,7	52,8	0,76	1,38	1,7	4,0	2,0	**1LA7080-1BD ■■**	9,0	0,0014	10
0,18	**0,55**	**80 M**	930	1,8	46,6	0,72	0,74	1,5	2,5	1,8	1420	3,7	63,9	0,74	1,63	1,7	4,0	2,0	**1LA7083-1BD ■■**	10	0,0017	10
0,29	**0,8**	**90 S**	950	2,9	52,7	0,71	1,07	1,5	3,4	2,0	1430	5,3	66,0	0,81	2,10	1,5	4,3	2,0	**1LA7090-1BD ■■**	13	0,0024	10
0,38	**1,1**	**90 L**	950	3,8	55,8	0,71	1,33	1,8	3,8	2,3	1430	7,3	72,0	0,81	2,65	1,8	4,9	2,3	**1LA7096-1BD ■■**	16	0,0033	10
0,6	**1,7**	**100 L**	950	6,0	64,9	0,74	1,75	1,8	4,2	2,2	1410	10	73,1	0,85	3,40	1,8	5,2	2,2	▶ **1LA7106-1BD ■■**	21	0,0047	10
0,75	**2,1**	**100 L**	950	7,5	60,9	0,75	2,30	1,5	3,9	2,0	1410	15	76,2	0,86	4,75	1,9	5,2	2,2	▶ **1LA7107-1BD ■■**	24	0,0054	10
0,9	**3**	**112 M**	980	8,8	69,0	0,61	3,00	2,0	4,5	2,5	1450	20	79,2	0,80	6,7	2,1	6,1	2,5	▶ **1LA7113-1BD ■■**	31	0,012	10
1,2	**3,9**	**132 S**	975	11	70,0	0,69	3,20	1,9	5,1	2,5	1460	26	81,3	0,81	8,6	1,7	6,1	2,2	▶ **1LA7130-1BD ■■**	41	0,018	10
1,7	**5,4**	**132 M**	975	15	73,1	0,71	4,05	2,1	5,1	2,6	1460	36	80,4	0,83	11,7	1,9	6,6	2,5	▶ **1LA7133-1BD ■■**	49	0,023	10
2,5	**7,2**	**160 M**	980	21	76,2	0,72	5,7	1,9	5,6	1,9	1470	49	84,4	0,84	15	2,0	7,3	2,0	▶ **1LA7163-1BD ■■**	73	0,043	10
3,7	**12**	**160 L**	980	36	75,3	0,75	9,2	1,9	5,7	2,3	1470	71	88,0	0,83	21,5	2,4	8,1	3,0	▶ **1LA7166-1BD ■■**	91	0,060	10
5,5	**16**	**180 M**	965	54	82,4	0,80	11,8	1,8	4,3	1,9	1470	104	89,1	0,81	31,5	1,9	5,9	2,6	**1LA5183-1BD ■■**	114	0,081	10
6,5	**19**	**180 L**	965	64	82,4	0,81	13,8	1,8	4,3	2,1	1460	124	87,1	0,85	36,5	1,9	5,6	2,6	**1LA5186-1BD ■■**	128	0,094	10
9,5	**26**	**200 L**	980	93	85,5	0,79	20	1,9	5,3	2,1	1470	169	91,0	0,83	49	1,5	5,5	2,1	**1LA5207-1BD ■■**	157	0,16	10

Napětí		Poč.pólů	Typ motoru 1LA7	Typ motoru 1LA5	Provedení		Zkrác.označení
50 Hz přímé připojení	230 V	4/2, 6/4	1LA7080 ... 166	1LA5183 ... 207	**standard**	1	–
	400 V	4/2, 6/4	1LA7080 ... 166	1LA5183 ... 207	**standard**	6	–
	500 V	4/2, 6/4	1LA7080 ... 166	1LA5183 ... 207	bez příplatku	5	–
	690 V	4/2, 6/4	1LA7080 ... 166	1LA5183 ... 207	bez příplatku	0	–
Jiná napětí[1]						9	...
Tvary		Poč.pólů	Typ motoru 1LA7	Typ motoru 1LA5	Provedení		Zkrác.označení
Bez příruby	IM B3/6/7/8, IM V6, IM V5 bez ochranné stříšky	4/2, 6/4	1LA7080 ... 166	1LA5183 ... 207	**standard**	0	–
S přírubou	IM B5, IM V1 bez ochranné stříšky[2]	4/2, 6/4	1LA7080 ... 166	1LA5183 ... 207	s příplatkem	1	–
	IM V3	4/2, 6/4	1LA7080 ... 166	–	s příplatkem	1	–
		4/2, 6/4	–	1LA5183 ... 207	s příplatkem	9	M1G
	IM V1 s ochrannou stříškou[2) 3)]	4/2, 6/4	1LA7080 ... 166	1LA5183 ... 207	s příplatkem	4	–
	IM B35	4/2, 6/4	1LA7080 ... 166	1LA5183 ... 207	s příplatkem	6	–
S malou přírubou	IM B14, IM V19, IM V18 bez ochranné stříšky	4/2, 6/4	1LA7080 ... 166	–	s příplatkem	2	–
	IM B34	4/2, 6/4	1LA7080 ... 166	–	s příplatkem	7	–
Se zvláštní přírubou	IM B14, IM V19, IM V18 bez ochranné stříšky	4/2, 6/4	1LA7080 ... 166	–	s příplatkem	3	–
Jiné tvary						9	...
Zvláštní provedení							Zkrác.označení
Zkrácená označení						**1LA....- ... ■■**	-Z . . .+. . .+. . .+. . .

[1] Provozní hodnoty pro jmenovitý výkon při 60Hz na dotaz.

[2] Motory 1LA5 mohou být dodané se dvěma dodatečnými závěsnými oky – nutno uvést zkrácené označení K32.

[3] Zkrácené označení K16 „Druhý standardní volný konec" není možné.

Přepínatelné motory

Motory s vlastním chlazením
Hliníková řada 1LA7 a 1LA5 pro pohon ventilátorů

Volba a objednávání (pokračování)

P_{N1} 50 Hz	P_{N2} 50 Hz	Velikost	Provozní hodnoty při jmenovitém výkonu N1: n_{N1} 50 Hz	M_{N1} 50 Hz	η_{N1} 50 Hz 4/4	cos φ_{N1} 50 Hz 4/4	I_{N1} 50 Hz 400 V	M_A/M_{N1}	I_A/I_{N1}	M_K/M_{N1}	Provozní hodnoty při jmenovitém výkonu N2: n_{N2} 50 Hz	M_{N2} 50 Hz	η_{N2} 50 Hz 4/4	cos φ_{N2} 50 Hz 4/4	I_{N2} 50 Hz 400 V	M_A/M_{N2}	I_A/I_{N2}	M_K/M_{N1}	Hliníková řada 1LA7/1LA5 - přepínání pro kvadratický zátěžný moment Objednací číslo	$m_{IM\ B3}$	J	Momentová třída
kW	kW		min⁻¹	Nm	%		A		%		min⁻¹	Nm	%		A				▶ Výběh. typ - nástupce 1LE101.	kg	kgm²	KL
• Chlazení: vlastní chlazení (IC 411)																						
• Provoz ze sítě: přepínatelné s dvojitým přepínáním pro pohon ventilátorů (kvadratický zátěžný moment)																						
• Izolační systém: tepelná třída 155 (F), využití na tepelnou třídu 130 (B), ochrana krytem IP55																						
8-/4-pólové: 750/1500 min⁻¹ při 50 Hz s jedním vinutím v zapojení Dahlander																						
750 min⁻¹	*1500 min⁻¹*		*750 min⁻¹*								*1500 min⁻¹*											
0,1	**0,5**	**80 M**	680	1,4	39,0	0,61	0,56	1,4	2,3	1,7	1375	3,5	66,8	0,82	1,28	1,7	4,1	1,8	**1LA7080-0BB ■■**	9,0	0,0014	10
0,15	**0,7**	**80 M**	685	2,1	43,6	0,61	0,77	1,4	2,4	1,7	1380	4,8	67,9	0,82	1,76	1,8	4,2	1,8	**1LA7083-0BB ■■**	10	0,0017	10
0,22	**1**	**90 S**	695	3,0	39,0	0,62	1,25	1,3	2,4	1,8	1370	7,0	68,0	0,86	2,40	1,5	3,7	2,0	**1LA7090-0BB ■■**	13	0,0024	10
0,33	**1,5**	**90 L**	700	4,5	40,8	0,61	1,82	1,5	2,6	1,8	1375	10	73,1	0,88	3,30	1,8	4,2	2,0	**1LA7096-0BB ■■**	16	0,0033	10
0,5	**2**	**100 L**	710	6,7	49,8	0,57	2,45	1,1	3,1	1,8	1415	13	78,2	0,85	4,25	1,9	5,2	2,1	▶ **1LA7106-0BB ■■**	21	0,0047	10
0,65	**2,5**	**100 L**	700	8,9	52,9	0,61	2,80	1,1	3,1	1,8	1400	15	75,2	0,88	4,70	1,9	5,4	2,1	▶ **1LA7107-0BB ■■**	24	0,0054	10
0,9	**3,6**	**112 M**	720	12	53,0	0,50	4,70	1,6	3,2	2,4	1440	24	76,3	0,83	8,0	2,6	6,5	2,6	▶ **1LA7113-0BB ■■**	31	0,012	10
1,1	**4,7**	**132 S**	720	15	74,0	0,60	3,50	2,0	4,3	2,5	1455	31	78,3	0,78	10,9	2,3	6,4	2,9	▶ **1LA7130-0BB ■■**	41	0,018	10
1,4	**6,4**	**132 M**	720	20	75,1	0,60	4,70	2,2	4,6	2,7	1455	42	82,4	0,83	13,2	1,9	6,8	2,5	▶ **1LA7133-0BB ■■**	49	0,023	10
2,2	**9,5**	**160 M**	725	29	77,2	0,62	6,5	1,7	4,1	2,0	1465	62	82,5	0,83	19,7	2,0	7,0	2,6	▶ **1LA7163-0BB ■■**	73	0,043	10
3,3	**14**	**160 L**	730	43	83,8	0,60	9,3	2,0	4,7	2,2	1470	91	87,1	0,80	28,5	2,6	8,1	3,1	▶ **1LA7166-0BB ■■**	91	0,060	10
4,5	**16**	**180 M**	730	59	79,3	0,59	13,6	1,4	3,8	2,1	1470	104	84,6	0,83	32,5	2,3	7,0	2,9	**1LA5183-0BB ■■**	111	0,13	10
5	**18,5**	**180 L**	730	65	78,3	0,60	15	1,5	3,8	2,1	1470	120	86,6	0,83	36,5	2,3	7,0	2,7	**1LA5186-0BB ■■**	118	0,15	10
7,5	**28**	**200 L**	732	98	83,4	0,62	20,5	1,9	4,3	2,2	1470	182	89,1	0,86	52	2,5	7,1	2,5	**1LA5207-0BB ■■**	157	0,24	10

Napětí		Poč.pólů	Typ motoru 1LA7	Typ motoru 1LA5	Provedení		Zkrác.označení
50 Hz přímé připojení	230 V	8/4	1LA7080 ... 166	1LA5183 ... 207	**standard**	1	–
	400 V	8/4	1LA7080 ... 166	1LA5183 ... 207	**standard**	6	–
	500 V	8/4	1LA7080 ... 166	1LA5183 ... 207	bez příplatku	5	–
	690 V	8/4	1LA7080 ... 166	1LA5183 ... 207	bez příplatku	0	–
Jiná napětí[1]						9	...
Tvary		Poč.pólů	Typ motoru 1LA7	Typ motoru 1LA5	Provedení		Zkrác.označení
Bez příruby	IM B3/6/7/8, IM V6, IM V5 bez ochranné stříšky	8/4	1LA7080 ... 166	1LA5183 ... 207	**standard**	0	–
S přírubou	IM B5, IM V1 bez ochranné stříšky[2]	8/4	1LA7080 ... 166	1LA5183 ... 207	s příplatkem	1	–
	IM V3	8/4	1LA7080 ... 166	–	s příplatkem	1	–
		8/4	–	1LA5183 ... 207	s příplatkem	9	M1G
	IM V1 s ochrannou stříškou[2) 3)]	8/4	1LA7080 ... 166	1LA5183 ... 207	s příplatkem	4	–
	IM B35	8/4	1LA7080 ... 166	1LA5183 ... 207	s příplatkem	6	–
S malou přírubou	IM B14, IM V19, IM V18 bez ochranné stříšky	8/4	1LA7080 ... 166	–	s příplatkem	2	–
	IM B34	8/4	1LA7080 ... 166	–	s příplatkem	7	–
Se zvláštní přírubou	IM B14, IM V19, IM V18 bez ochranné stříšky	8/4	1LA7080 ... 166	–	s příplatkem	3	–
Jiné tvary						9	...
Zvláštní provedení							Zkrác.označení
Zkrácená označení						**1LA....- ... ■■**	-Z . . .+. . .+. . .+. . .

[1] Provozní hodnoty pro jmenovitý výkon při 60Hz na dotaz.

[2] Motory 1LA5 mohou být dodané se dvěma dodatečnými závěsnými oky – nutno uvést zkrácené označení K32.

[3] Zkrácené označení K16 „Druhý standardní volný konec" není možné.

Přepínatelné motory

Motory s vlastním chlazením
Hliníková řada 1LA7 a 1LA5 pro pohon ventilátorů

Volba a objednávání (pokračování)

P_{N1} 50 Hz	P_{N2} 50 Hz	Velikost	Provozní hodnoty při jmenovitém výkonu N1: n_{N1} 50 Hz	M_{N1} 50 Hz	η_{N1} 50 Hz 4/4	cos φ_{N1} 50 Hz 4/4	I_{N1} 50 Hz 400 V	M_A/M_{N1}	I_A/I_{N1}	M_K/M_{N1}	Provozní hodnoty při jmenovitém výkonu N2: n_{N2} 50 Hz	M_{N2} 50 Hz	η_{N2} 50 Hz 4/4	cos φ_{N2} 50 Hz 4/4	I_{N2} 50 Hz 400 V	M_A/M_{N2}	I_A/I_{N2}	M_K/M_{N1}	Hliníková řada 1LA7/1LA5 - přepínání pro kvadratický zátěžný moment Objednací číslo	$m_{IM B3}$	J	Momentová třída
kW	kW		min⁻¹	Nm	%		A	%			min⁻¹	Nm	%		A					kg	kgm²	KL
• Chlazení: vlastní chlazení (IC 411)																						
• Provoz ze sítě: přepínatelné s trojitým přepínáním pro pohon ventilátorů (kvadratický zátěžný moment)																						
• Izolační systém: tepelná třída 155 (F), využití na tepelnou třídu 130 (B), ochrana krytem IP55																						
8-/6-/4-polig: 750/1000/1500 min⁻¹ při 50 Hz se dvěma vinutími, z toho 750/1500 min⁻¹ v zapojení Dahlander																						
750 min⁻¹	*1000 min⁻¹*		*750 min⁻¹*								*1000 min⁻¹*											
0,15	**0,22**	**90 S**	705	2,0	45,6	0,63	0,75	1,3	2,5	1,9	960	2,2	53,7	0,69	0,86	1,3	2,9	1,9	**1LA7090-1BJ** ■■	12	0,0028	10
0,22	**0,3**	**90 L**	705	3,0	47,7	0,60	1,11	1,4	2,5	2,1	955	3,0	48,7	0,75	1,19	1,2	3,1	1,9	**1LA7096-1BJ** ■■	15	0,0035	10
0,37	**0,55**	**100 L**	700	5,0	48,8	0,63	1,74	0,9	2,8	1,9	955	5,5	60,9	0,74	1,76	1,4	3,8	1,9	**1LA7106-1BJ** ■■	20	0,0048	10
0,45	**0,7**	**100 L**	700	6,1	51,8	0,65	1,93	0,9	2,8	1,9	955	7,5	60,9	0,75	2,35	1,4	3,8	2,0	**1LA7107-1BJ** ■■	22	0,0058	10
0,6	**0,85**	**112 M**	715	8,0	50,9	0,59	2,90	1,1	3,1	2,1	970	8,4	64,0	0,66	2,90	1,5	4,4	2,3	**1LA7113-1BJ** ■■	29	0,011	10
0,75	**1,1**	**132 S**	730	9,8	62,9	0,62	2,80	1,7	3,7	2,3	980	11	67,0	0,68	3,50	1,7	4,5	2,3	**1LA7130-1BJ** ■■	39	0,018	10
1	**1,5**	**132 M**	730	14	66,0	0,60	4,00	1,8	3,9	2,4	980	15	69,1	0,68	4,60	1,9	4,9	2,4	**1LA7133-1BJ** ■■	46	0,024	10
1,6	**2,2**	**160 M**	730	20	76,1	0,58	4,90	1,4	3,9	2,1	980	21	72,2	0,66	6,7	1,7	5,1	2,4	**1LA7163-1BJ** ■■	67	0,040	10
2,4	**3,5**	**160 L**	730	31	77,2	0,58	7,7	1,6	4,1	2,2	980	34	76,3	0,69	9,6	1,8	5,3	2,3	**1LA7166-1BJ** ■■	85	0,054	10
3	**4,5**	**180 M**	730	39	82,7	0,61	8,6	1,2	3,9	1,6	980	44	82,3	0,76	10,4	1,8	5,0	2,2	**1LA5183-1BJ** ■■	114	0,081	10
3,7	**5,5**	**180 L**	725	49	81,8	0,62	10,5	1,1	3,9	1,6	975	54	84,9	0,76	12,3	1,9	5,0	2,2	**1LA5186-1BJ** ■■	128	0,094	10
5	**8**	**200 L**	730	65	82,3	0,64	13,7	1,2	3,6	1,8	975	78	84,5	0,81	16,9	1,9	5,0	2,2	**1LA5207-1BJ** ■■	157	0,16	10
750 min⁻¹	*1500 min⁻¹*		*750 min⁻¹*								*1500 min⁻¹*											
0,15	**0,7**	**90 S**	705	2,0	45,6	0,63	0,75	1,3	2,5	1,9	1430	4,7	67,9	0,83	1,79	1,3	4,3	1,9	**1LA7090-1BJ** ■■	12	0,0028	10
0,22	**0,95**	**90 L**	705	3,0	47,7	0,60	1,11	1,4	2,5	2,1	1435	6,3	72,0	0,81	2,35	1,4	4,6	2,2	**1LA7096-1BJ** ■■	15	0,0035	10
0,37	**1,5**	**100 L**	700	5,0	48,8	0,63	1,74	0,9	2,8	1,9	1400	10	74,1	0,88	3,30	1,5	4,7	2,1	**1LA7106-1BJ** ■■	20	0,0048	10
0,45	**1,8**	**100 L**	700	6,1	51,8	0,65	1,93	0,9	2,8	1,9	1400	12	73,1	0,89	4,00	1,7	4,7	2,1	**1LA7107-1BJ** ■■	22	0,0058	10
0,6	**2,4**	**112 M**	715	8,0	50,9	0,59	2,90	1,1	3,1	2,1	1445	15	77,2	0,86	4,80	1,9	6,0	2,5	**1LA7113-1BJ** ■■	29	0,011	10
0,75	**3,1**	**132 S**	730	9,8	62,9	0,62	2,80	1,7	3,7	2,3	1460	20	75,2	0,81	7,3	1,5	5,5	2,5	**1LA7130-1BJ** ■■	39	0,018	10
1	**4,4**	**132 M**	730	14	66,0	0,60	4,00	1,8	3,9	2,4	1460	29	77,3	0,83	9,9	1,6	5,8	2,5	**1LA7133-1BJ** ■■	46	0,024	10
1,6	**6,6**	**160 M**	730	20	76,1	0,58	4,90	1,4	3,9	2,1	1470	43	81,4	0,81	14,4	1,7	7,0	2,7	**1LA7163-1BJ** ■■	67	0,040	10
2,4	**10**	**160 L**	730	31	77,2	0,58	7,7	1,6	4,1	2,2	1470	65	83,5	0,82	21	2,0	7,7	3,0	**1LA7166-1BJ** ■■	85	0,054	10
3	**13**	**180 M**	730	39	82,7	0,61	8,6	1,2	3,9	1,6	1470	84	86,1	0,84	26	1,3	5,4	2,3	**1LA5183-1BJ** ■■	114	0,081	10
3,7	**16**	**180 L**	725	49	81,8	0,62	10,5	1,1	3,9	1,6	1465	104	86,1	0,85	31,5	1,3	5,4	2,3	**1LA5186-1BJ** ■■	128	0,094	10
5	**22**	**200 L**	730	65	82,3	0,64	13,7	1,2	3,6	1,8	1465	143	87,7	0,85	42,5	1,3	5,4	2,6	**1LA5207-1BJ** ■■	157	0,16	10

Napětí		Poč.pólů	Typ motoru 1LA7	Typ motoru 1LA5	Provedení		Zkrác.označení
50 Hz přímé připojení	230 V	8/6/4	1LA7090 ... 166	1LA5183 ... 207	**standard**	1	–
	400 V	8/6/4	1LA7090 ... 166	1LA5183 ... 207	**standard**	6	–
	500 V	8/6/4	1LA7090 ... 166	1LA5183 ... 207	bez příplatku	5	–
	690 V	8/6/4	1LA7090 ... 166	1LA5183 ... 207	bez příplatku	0	–
Jiná napětí[1]						9	...
Tvary		Poč.pólů	Typ motoru 1LA7	Typ motoru 1LA5	Provedení		Zkrác.označení
Bez příruby	IM B3/6/7/8, IM V6, IM V5 bez ochranné stříšky	8/6/4	1LA7090 ... 166	1LA5183 ... 207	**standard**	0	–
S přírubou	IM B5, IM V1 bez ochranné stříšky [2]	8/6/4	1LA7090 ... 166	1LA5183 ... 207	s příplatkem	1	–
	IM V3	8/6/4	1LA7090 ... 166	–	s příplatkem	1	–
		8/6/4	–	1LA5183 ... 207	s příplatkem	9	M1G
	IM V1 s ochrannou stříškou [2] [3]	4/2, 6/4, 8/4	1LA7090 ... 166	1LA5183 ... 207	s příplatkem	4	–
	IM B35	4/2, 6/4, 8/4	1LA7090 ... 166	1LA5183 ... 207	s příplatkem	6	–
S malou přírubou	IM B14, IM V19, IM V18 bez ochranné stříšky	4/2, 6/4, 8/4	1LA7090 ... 166	–	s příplatkem	2	–
	IM B34	4/2, 6/4, 8/4	1LA7090 ... 166	–	s příplatkem	7	–
Se zvláštní přírubou	IM B14, IM V19, IM V18 bez ochranné stříšky	4/2, 6/4, 8/4	1LA7090 ... 166	–	s příplatkem	3	–
Jiné tvary						9	...
Zvláštní provedení							Zkrác.označení
Zkrácená označení					**1LA....-....**	■■	-Z ...+...+...+...

[1] Provozní hodnoty pro jmenovitý výkon při 60Hz na dotaz.

[2] Motory 1LA5 mohou být dodané se dvěma dodatečnými závěsnými oky – nutno uvést zkrácené označení K32.

[3] Zkrácené označení K16 „Druhý standardní volný konec" není možné.

Přepínatelné motory

Motory s vlastním chlazením
Litinová řada 1LG4 pro pohon ventilátorů

Volba a objednávání (pokračování)

P_{N1} 50 Hz	P_{N2} 50 Hz	Velikost	Provozní hodnoty při jmenovitém výkonu N1: n_{N1} 50 Hz	M_{N1} 50 Hz	η_{N1} 50 Hz 4/4	cos φ_{N1} 50 Hz 4/4	I_{N1} 50 Hz 400 V	M_A/M_{N1}	I_A/I_{N1}	M_K/M_{N1}	Provozní hodnoty při jmenovitém výkonu N2: n_{N2} 50 Hz	M_{N2} 50 Hz	η_{N2} 50 Hz 4/4	cos φ_{N2} 50 Hz 4/4	I_{N2} 50 Hz 400 V	M_A/M_{N2}	I_A/I_{N2}	M_K/M_{N1}	Litinová řada 1LG4 - přepínání pro kvadratický zátěžný moment Objednací číslo	$m_{IM B3}$	J	Momentová třída
kW	kW		min⁻¹	Nm	%		A	%			min⁻¹	Nm	%		A					kg	kgm²	KL
• Chlazení: vlastní chlazení (IC 411)																						
• Provoz ze sítě: přepínatelné s dvojitým přepínáním pro pohon ventilátorů (kvadratický zátěžný moment)																						
• Izolační systém: tepelná třída 155 (F), využití na tepelnou třídu 130 (B), ochrana krytem IP55																						
4-/2-pólové: 1500/3000 min⁻¹ při 50 Hz s jedním vinutím v zapojení Dahlander																						
1500 min⁻¹	*3000 min⁻¹*		*1500 min⁻¹*								*3000 min⁻¹*											
4,8	**18**	**180 M**	1465	31	87,6	0,86	9,2	2,3	7,5	2,8	2935	59	83,4	0,92	34	2,5	8,1	3,0	**1LG4183-0BA** ■■	155	0,12	10
5,8	**21,5**	**180 L**	1470	38	86,7	0,85	11,4	2,0	6,8	2,8	2950	70	86,1	0,93	39	2,3	7,7	3,3	**1LG4186-0BA** ■■	180	0,14	10
8,4	**31**	**200 L**	1475	55	89,4	0,87	15,6	2,5	7,6	3,1	2950	100	87,1	0,92	56	2,8	8,7	3,5	**1LG4207-0BA** ■■	225	0,23	10
10,5	**38**	**225 S**	1480	68	89,3	0,88	19,3	2,4	6,8	2,7	2960	123	86,5	0,92	69	2,4	7,6	3,2	**1LG4220-0BA** ■■	290	0,40	10
13	**45**	**225 M**	1475	84	89,9	0,89	23,5	2,2	6,2	2,6	2960	145	88,5	0,93	79	2,5	8,1	3,5	**1LG4223-0BA** ■■	330	0,49	10
15	**55**	**250 M**	1480	97	90,4	0,86	28	2,2	5,6	2,0	2960	177	88,5	0,92	97	2,3	6,6	2,8	**1LG4253-0BA** ■■	390	0,69	10
18	**67**	**280 S**	1490	115	90,5	0,87	33	2,5	7,0	2,8	2970	215	87,8	0,90	122	2,3	7,6	3,3	**1LG4280-0BA** ■■	520	1,2	10
22	**80**	**280 M**	1488	141	91,4	0,86	40,5	2,2	6,1	2,4	2975	257	89,7	0,91	141	2,1	7,5	2,9	**1LG4283-0BA** ■■	560	1,4	10
26	**90**	**315 S**	1492	166	92,2	0,84	48,5	2,4	8,4	2,9	2978	289	89,2	0,88	165	1,9	8,1	3,3	**1LG4310-0BA** ■■	730	1,9	10
32	**110**	**315 M**	1492	205	92,1	0,87	58	2,3	7,6	2,9	2975	353	89,0	0,93	192	1,7	6,7	2,9	**1LG4313-0BA** ■■	810	2,3	10
35	**140**	**315 L**	1492	224	93,0	0,87	62	2,2	7,6	2,6	2975	450	91,7	0,93	235	1,8	7,1	2,6	**1LG4316-0BA** ■■	960	2,9	10
45	**170**	**315 L**	1492	288	93,4	0,88	79	2,2	7,5	2,7	2975	546	92,3	0,94	285	1,9	7,4	2,8	**1LG4317-0BA** ■■	1060	3,5	10
6-/4-pólové: 1000/1500 min⁻¹ při 50 Hz se dvěma vinutími																						
1000 min⁻¹	*1500 min⁻¹*		*1000 min⁻¹*								*1500 min⁻¹*											
5,5	**16**	**180 M**	960	55	80,0	0,77	12,1	1,6	4,0	1,8	1460	105	87,4	0,77	32	1,7	5,3	2,5	**1LG4183-1BD** ■■	155	0,082	10
6,5	**19**	**180 L**	960	65	80,1	0,77	14,3	1,6	4,0	1,8	1460	124	87,9	0,79	37	1,7	5,2	2,4	**1LG4186-1BD** ■■	175	0,086	10
9,5	**26**	**200 L**	975	93	82,7	0,77	20	1,9	5,0	2,2	1460	170	88,9	0,81	49,5	1,7	5,1	2,4	**1LG4207-1BD** ■■	235	0,15	10
12	**34**	**225 S**	980	117	84,8	0,77	25	2,3	5,7	2,1	1465	222	89,4	0,82	64	1,7	5,6	2,3	**1LG4220-1BD** ■■	285	0,30	10
14,5	**40**	**225 M**	980	141	86,6	0,79	29	2,2	5,6	2,1	1470	260	90,7	0,85	73	1,9	5,8	2,3	**1LG4223-1BD** ■■	340	0,38	10
18	**52**	**250 M**	980	175	87,3	0,83	34,5	2,0	4,9	2,0	1475	337	91,8	0,84	93	2,0	5,9	2,7	**1LG4253-1BD** ■■	380	0,45	10
25	**70**	**280 S**	982	243	87,9	0,84	47,5	2,1	5,0	1,9	1478	452	90,9	0,85	126	2,2	6,2	2,6	**1LG4280-1BD** ■■	540	1,2	10
30	**82**	**280 M**	984	291	88,9	0,83	57	2,5	5,5	2,2	1480	529	91,5	0,83	150	2,4	6,6	2,8	**1LG4283-1BD** ■■	580	1,4	10
33	**92**	**315 S**	990	318	89,8	0,80	65	2,5	5,9	2,5	1488	590	89,7	0,75	185	2,4	6,7	2,9	**1LG4310-1BD** ■■	730	1,9	10
45	**120**	**315 M**	990	435	89,6	0,82	86	2,4	5,4	2,3	1485	771	92,8	0,82	215	2,3	6,4	2,8	**1LG4313-1BD** ■■	810	2,3	10
50	**150**	**315 L**	990	483	89,6	0,83	95	2,4	5,2	2,1	1485	966	93,0	0,85	270	2,0	5,9	2,3	**1LG4316-1BD** ■■	990	2,5	10
55	**170**	**315 L**	988	532	89,4	0,83	103	2,3	5,6	2,1	1488	1091	92,7	0,79	320	2,2	7,9	3,1	**1LG4317-1BD** ■■		3,5	10

Napětí		Poč.pólů	Typ motoru	Provedení		Zkrác.označení
50 Hz přímé připojení	230 V	4/2, 6/4	1LG4183 ... 313	**standard**	1	–
	400 V	4/2, 6/4	1LG4183 ... 317	**standard**	6	–
	500 V	4/2, 6/4	1LG4183 ... 317	bez příplatku	5	–
	690 V	4/2, 6/4	1LG4183 ... 317	bez příplatku	0	–
Jiná napětí[1]					9	...
Tvary		Poč.pólů	Typ motoru	Provedení		Zkrác.označení
Bez příruby	IM B3/6/7/8 [2]	4/2, 6/4	1LG4183 ... 317	**standard**	0	–
	IM V6 [2]	4/2, 6/4	1LG4183 ... 313	**standard**	0	–
		4/2, 6/4	1LG4316 ... 317	bez příplatku	9	M1E
	IM V5 bez ochranné stříšky [2]	4/2, 6/4	1LG4183 ... 313	**standard**	0	–
		4/2, 6/4	1LG4316 ... 317	bez příplatku	9	M1D
S přírubou	IM B5 [3]	4/2, 6/4	1LG4183 ... 317	s příplatkem	1	–
	IM V1 bez ochranné stříšky [3]	4/2, 6/4	1LG4183 ... 313	s příplatkem	1	–
		4/2, 6/4	1LG4316 ... 317	s příplatkem	8	–
	IM V3 [3]	4/2, 6/4	1LG4183 ... 313	s příplatkem	9	M1G
	IM V1 s ochrannou stříškou [3] [4]	4/2, 6/4	1LG4183 ... 317	s příplatkem	4	–
	IM B35	4/2, 6/4	1LG4183 ... 317	s příplatkem	6	–
Jiné tvary					9	...
Zvláštní provedení						Zkrác.označení
Zkrácená označení				**1LA....-....**	■■	-Z ...+...+...+...

[1] Provozní hodnoty pro jmenovitý výkon při 60Hz na dotaz

[2] U motorů řady 1LG4 v patkových tvarech IM B6, IM B7, IM V6 nebo IM V5 bez ochranné stříšky pro upevnění na zeď se doporučují zvláštní zesílené patky.

[3] Motory řady 1LG4 (od 1LG4220 do 1LG4318) budou dodané se dvěma šroubov. závěsnými oky ve tvaru IM B5, při čemž mohou být použité i pro tvar IM V1 resp. IM V3. Při tom je nutné dbát na zásadu, že namáhání oka (při manipulaci) napříč rovinou oka není přípustné.

[4] Zkrácené označení K16 „Druhý standardní volný konec" není možné.

Standardní motory 1LA/1LG

Přepínatelné motory

Motory s vlastním chlazením
Litinová řada 1LG4 pro kvadratický zátěžný moment

Volba a objednávání (pokračování)

P_{N1} 50 Hz	P_{N2} 50 Hz	Velikost	Provozní hodnoty při jmenovitém výkonu N1: n_{N1} 50 Hz	M_{N1} 50 Hz	η_{N1} 50 Hz 4/4	cos φ_{N1} 50 Hz 4/4	I_{N1} 50 Hz 400 V	M_A/M_{N1}	I_A/I_{N1}	M_K/M_{N1}	Provozní hodnoty při jmenovitém výkonu N2: n_{N2} 50 Hz	M_{N2} 50 Hz	η_{N2} 50 Hz 4/4	cos φ_{N2} 50 Hz 4/4	I_{N2} 50 Hz 400 V	M_A/M_{N2}	I_A/I_{N2}	M_K/M_{N1}	Litinová řada 1LG4 - *přepínání pro kvadratický zátěžný moment* Objednací číslo	$m_{IM\ B3}$	J	Momentová třída
kW	kW		min⁻¹	Nm	%		A		%		min⁻¹	Nm	%		A					kg	kgm²	KL
• Chlazení: vlastní chlazení (IC 411)																						
• Provoz ze sítě: přepínatelné s dvojitým přepínáním pro pohon ventilátorů (kvadratický zátěžný moment)																						
• Izolační systém: tepelná třída 155 (F), využití na tepelnou třídu 130 (B), ochrana krytem IP55																						
8-/4-pólové: 750/1500 min⁻¹ při 50 Hz s jedním vinutím v zapojení Dahlander																						
750 min⁻¹	*1500 min⁻¹*		*750 min⁻¹*								*1500 min⁻¹*											
4,5	**16**	**180 M**	725	59	80,3	0,63	12,8	1,4	3,6	2,0	1465	104	87,2	0,84	31,5	2,2	6,8	3,1	**1LG4183-0BB** ■■	155	0,12	10
5	**18,5**	**180 L**	725	66	81,2	0,62	14,3	1,6	3,7	2,1	1470	120	88,5	0,85	35,5	2,4	7,2	3,3	**1LG4186-0BB** ■■	180	0,14	10
7,5	**28**	**200 L**	730	98	83,3	0,60	21,5	2,1	4,3	2,5	1465	183	89,5	0,86	52	2,7	7,3	2,9	**1LG4207-0BB** ■■	220	0,19	10
9,5	**35**	**225 S**	738	123	84,6	0,61	26,5	2,0	4,4	2,3	1478	226	90,5	0,86	65	1,7	6,9	2,9	**1LG4220-0BB** ■■	295	0,45	10
11,5	**42**	**225 M**	738	149	86,4	0,62	31	1,9	4,5	2,2	1475	272	91,2	0,87	76	2,4	6,9	3,0	**1LG4223-0BB** ■■	**330**	0,49	10
14,5	**52**	**250 M**	740	187	86,9	0,62	39	2,0	4,0	1,8	1482	335	91,7	0,86	95	2,5	6,8	2,6	**1LG4253-0BB** ■■	450	0,86	10
19	**70**	**280 S**	742	245	89,2	0,62	49,5	1,8	4,0	1,8	1482	451	92,5	0,86	127	2,0	6,3	2,5	**1LG4280-0BB** ■■	530	1,2	10
23	**83**	**280 M**	742	296	89,5	0,63	59	1,9	4,2	1,8	1485	534	92,7	0,87	149	2,2	7,2	2,7	**1LG4283-0BB** ■■	665	1,7	10
26	**95**	**315 S**	744	334	90,0	0,62	67	1,9	4,6	1,9	1490	610	93,0	0,85	174	2,3	6,5	2,6	**1LG4310-0BB** ■■	730	1,9	10
30	**115**	**315 M**	744	385	90,0	0,58	83	2,1	5,0	2,1	1488	738	92,5	0,83	215	2,5	7,4	2,7	**1LG4313-0BB** ■■	810	2,3	10
35	**140**	**315 L**	744	449	91,0	0,62	90	2,0	4,7	2,1	1486	899	93,4	0,86	250	2,4	7,0	2,6	**1LG4316-0BB** ■■	960	2,9	10
45	**175**	**315 L**	744	577	91,0	0,57	125	2,1	4,7	2,2	1490	1125	93,4	0,84	320	3,1	7,5	3,0	**1LG4317-0BB** ■■		4,2	10

Napětí		Poč.pólů	Typ motoru	Provedení		Zkrác.označení
50 Hz přímé připojení	230 V	8/4	1LG4183 ... 313	**standard**	1	–
	400 V	8/4	1LG4183 ... 317	**standard**	6	–
	500 V	8/4	1LG4183 ... 317	bez příplatku	5	–
	690 V	8/4	1LG4183 ... 317	bez příplatku	0	–
Jiná napětí[1]					9	...
Tvary		Poč.pólů	Typ motoru 1LA7	Provedení		Zkrác.označení
Bez příruby	IM B3/6/7/8 [2]	8/4	1LG4183 ... 317	**standard**	0	–
	IM V6 [2]	8/4	1LG4183 ... 313	**standard**	0	–
		8/4	1LG4316 ... 317	bez příplatku	9	M1E
	IM V5 bez ochranné stříšky [2]	8/4	1LG4183 ... 313	**standard**	0	–
		8/4	1LG4316 ... 317	bez příplatku	9	M1D
S přírubou	IM B5 [3]	8/4	1LG4183 ... 317	s příplatkem	1	–
	IM V1 bez ochranné stříšky [3]	8/4	1LG4183 ... 313	s příplatkem	1	–
		8/4	1LG4316 ... 317	s příplatkem	8	–
	IM V3 [3]	8/4	1LG4183 ... 313	s příplatkem	9	M1G
	IM V1 s ochrannou stříškou [3] [4]	8/4	1LG4183 ... 317	s příplatkem	4	–
	IM B35	8/4	1LG4183 ... 317	s příplatkem	6	–
Jiné tvary					9	...
Zvláštní provedení						Zkrác.označení
Zkrácená označení				**1LA....- ...** ■■	-Z	. . .+. . .+. . .+. . .

[1] Provozní hodnoty pro jmenovitý výkon při 60Hz na dotaz

[2] U motorů řady 1LG4 v patkových tvarech IM B6, IM B7, IM V6 nebo IM V5 bez ochranné stříšky pro upevnění na zeď se doporučují zvláštní zesílené patky.

[3] Motory řady 1LG4 (od 1LG4220 do 1LG4L318) budou dodané se dvěma šroubov. závěsnými oky ve tvaru IM B5, při čemž mohou být použité i pro tvar IM V1 resp. IM V3. Při tom je nutné dbát na zásadu, že namáhání oka (při manipulaci) napříč rovinou oka není přípustné.

[4] Zkrácené označení K16 „Druhý standardní volný konec“ není možné.

Rozměry

Hliníková řada 1LA7 a 1LA5, velikost 63 M až 225 M

Rozměrové náčrtky

Tvar IM B3

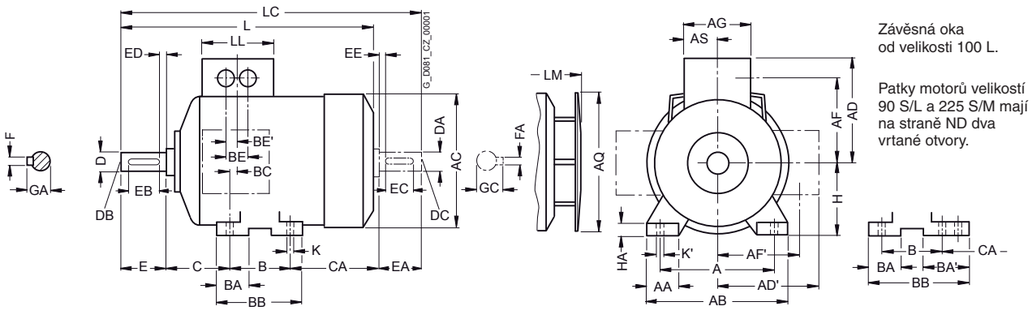

Závěsná oka od velikosti 100 L.

Patky motorů velikostí 90 S/L a 225 S/M mají na straně ND dva vrtané otvory.

Tvar IM B5 a IM V1

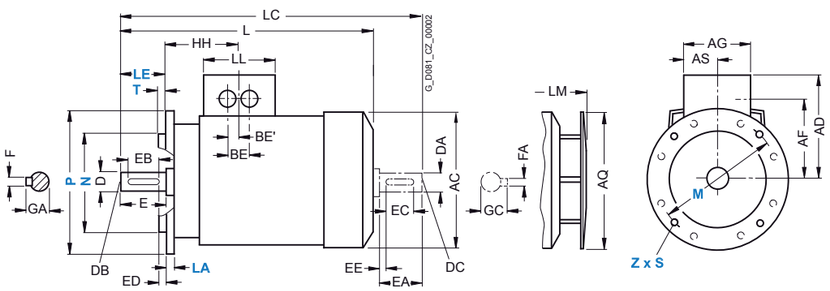

Závěsná oka od velikosti 100 L.

Pro motory			Rozměry s označením podle **IEC**																					
Velikost	Typ motoru	Počet pólů	A	AA	AB	AC[1]	AD[2]	AD'	AF[2]	AF'	AG[2]	AQ	AS	B*	BA	BA'	BB	BC	BE[2]	BE'[2]	C	CA*	H	HA
63 M	1LA7060 1LA7063	2, 4, 6	100	27	120	124	101	101	78	78	75	124	37,5	80	28	–	96	30	32	18	40	66	63	7
71 M	1LA7070 1LA7073	2, 4, 6, 8	112	27	132	145	111	111	88	88	75	124	37,5	90	27	–	106	18	32	18	45	83	71	7
80 M	1LA7080 1LA7083	2, 4, 6, 8, ● 2, 4, 6, 8, ●	125	30,5	150	163	120	120	97	97	75	124	37,5	100	32	–	118	14	32	18	50	94	80	8
90 S 90 L	1LA7090 1LA7096	2, 4, 6, 8, ● 2, 4, 6, 8, ●	140	30,5	165	180	128	128	105	105	75	170	37,5	100 125	33	54	143	23	32	18	56	143 118	90	10
100 L	1LA7106 1LA7107	2, 4, 6, 8, ● 4, 8, ●	160	42	196	203	135	163	78	123	120	170	60	140	47	–	176	39	42	21	63	125 195[3]	100	12
112 M	1LA7113	2, 4, 6, 8, ●	190	46	226	227	148	176	91	136	120	170	60	140	47	–	176	32	42	21	70	141	112	12
132 S	1LA7130 1LA7131	2, 4, 6, 8, ● 2	216	53	256	267	167	194	107	154	140	250	70	140	49	–	180	39	42	21	89	162,5	132	15
132 M	1LA7133 1LA7134	4, 6, 8, ● 6	216	53	256	267	167	194	107	154	140	250	70	178	49	–	218	39	42	21	89	124,5 162,5[4]	132	15
160 M	1LA7163 1LA7164	2, 4, 6, 8, ● 2, 8	254	60	300	320	197	226	127	183	165	250	82,5	210	57	–	256	52,5	54	27	108	183	160	18
160 L	1LA7166	2, 4, 6, 8, ● 6	254	60	300	320	197	226	127	183	165	250	82,5	254	57	–	300	52,5	54	27	108	139 176[5]	160	18
180 M	1LA5183	2, 4, ●	279	69,5	339	363	258	258	216	216	152	340	71	241	50	–	287	38	54	27	121	259	180	18
180 L	1LA5186	4, 6, 8, ●	279	69,5	339	363	258	258	216	216	152	340	71	279	50	–	325	38	54	27	121	221	180	18
200 L	1LA5206 1LA5207	2, 6 2, 4, 6, 8, ●	318	83	388	402	305	305	252	252	260	340	96	305	58,5	–	355	45	85	42,5	133	239	200	24
225 S	1LA5220	4, 8	356	103	426	402	305	305	252	252	260	340	96	286	58	83	361	36	85	42,5	149	248,5	225	24
225 M	1LA5223	2 4, 6, 8	356	103	426	402	305	305	252	252	260	340	96	311	58	83	361	36	85	42,5	149	223,5	225	24

● Přepínatelné motory

Pro přepínatelné standardní motory 1LA7 a 1LA5 (6 nebo 9 svorek) platí rozměry uvedené pro standardní motory.

* Tento rozměr přiřazuje k velikosti motoru ČSN EN 50347.

1) Měřené přes hlavy šroubů.
2) Pootočení svorkovnicové skříně nebo vestavba brzdy tento rozměr zvětšuje. Bližší informace podá rozměrový náčrtek v SD konfigurátoru.
3) Pro 1LA7 107-4PM
4) Pro 1LA7 134-6PM
5) Pro 1LA7 166-6PM

Rozměry

Hliníková řada 1LA7 a 1LA5, velikost 63 M až 225 M

Rozměrové náčrtky

Tvar IM B35

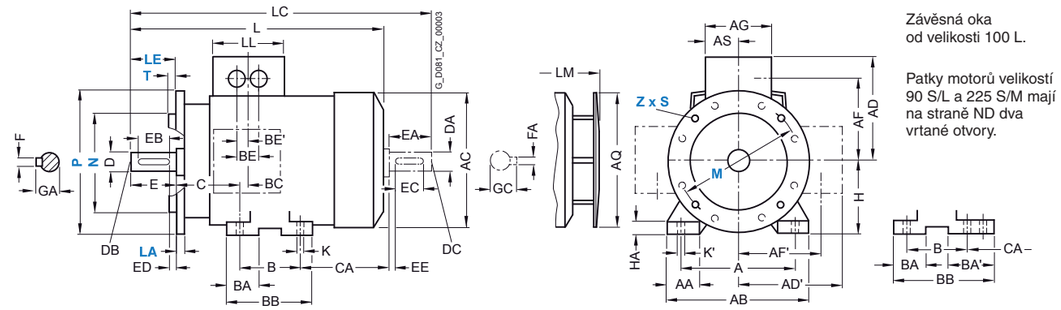

Závěsná oka od velikosti 100 L.

Patky motorů velikostí 90 S/L a 225 S/M mají na straně ND dva vrtané otvory.

Tvar IM B14

Tvar M B14 není u motorů 1LA5 možný, velikosti 180 M do 225 M

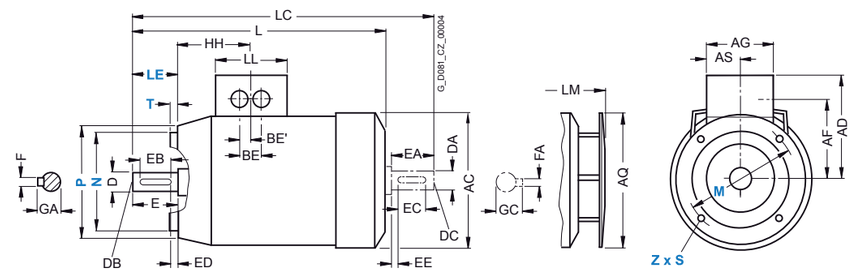

Závěsná oka od velikosti 100 L.

Pro motory			Rozměry s označením podle **IEC**							Hřídelový konec na straně D							Hřídelový konec na straně ND						
Velikost	Typ motoru	Počet pólů	HH	K	K'	L	LC	LL	LM	D	DB	E	EB	ED	F	GA	DA	DC	EA	EC	EE	FA	GC
63 M	1LA7060 1LA7063	2, 4, 6	69,5	7	10	202,5[1]	232[1]	75	231,5[1]	11	M4	23	16	3,5	4	12,5	11	M4	23	16	3,5	4	12,5
71 M	1LA7070 1LA7073	2, 4, 6, 8	63,5	7	10	240	278	75	268	14	M5	30	22	4	5	16	14	M5	30	22	4	5	16
80 M	1LA7080 1LA7083	2, 4, 6, 8, ● 2, 4, 6, 8, ●	63,5	9,5	13,5	273,5	324 364	75	299,5	19	M6	40	32	4	6	21,5	19	M6	40	32	4	6	21,5
90 S 90 L	1LA7090 1LA7096	2, 4, 6, 8, ● 2, 4, 6, 8, ●	79	10	14	331	389	75	382,5	24	M8	50	40	5	8	27	19	M6	40	32	4	6	21,5
100 L	1LA7106 1LA7107	2, 4, 6, 8, ● 4, 8, ●	102	12	16	372 442[3]	438 508[3]	120	423,5 493[3]	28	M10	60	50	5	8	31	24	M8	50	40	5	8	27
112 M	1LA7113	2, 4, 6, 8, ●	102	12	16	393	461	120	444,5	28	M10	60	50	5	8	31	24	M8	50	40	5	8	27
132 S	1LA7130 1LA7131	2, 4, 6, 8, ● 2	128	12	16	452,5[2]	551,5	140	505[2]	38	M12	80	70	5	10	41	38	M12	80	70	5	10	41
132 M	1LA7133 1LA7134	4, 6, 8, ● 6	128	12	16	452,5[2] 490,5[4]	551,5 589,5[4]	140	505[2] 543[4]	38	M12	80	70	5	10	41	38	M12	80	70	5	10	41
160 M	1LA7163 1LA7164	2, 4, 6, 8, ● 2, 8	160,5	15	19	588	721	165	640,5	42	M16	110	90	10	12	45	42	M16	110	90	10	12	45
160 L	1LA7166	2, 4, 6, 8, ● 6	160,5	15	19	588 628[5]	721 761[5]	165	640,5 680,5[5]	42	M16	110	90	10	12	45	42	M16	110	90	10	12	45
180 M	1LA5183	2, 4, ●	159	15	19	712	841	132	793,5	48	M16	110	100	5 5	14	51,5	48	M16	110	100	5 5	14	51,5
180 L	1LA5186	4, 6, 8, ●	159	15	19	712	841	132	793,5	48	M16	110	100		14	51,5	48	M16	110	100		14	51,5
200 L	1LA5206 1LA5207	2, 6 2, 4, 6, 8, ●	178	19	25	769,5	897	192	850	55	M20	110	100	5	16	59	55	M20	110	100	5	16	59
225 S	1LA5220	4, 8 2 4, 6, 8	184,5	19	25	806	933,5	192	887,5	60	M20	140	125	7,5	18	64	55	M20	110	100	5 5	16	59
225 M	1LA5223		184,5	19	25	776 806	903,5 933,5	192	857,5 887,5	55 60	M20 M20	110	100	5	16	59	55	M20	110 140	100 125	7,5	16 18	59 64

● Přepínatelné motory

1) U 1LA7063 jsou při čísle 1 pro tvar (B5, IM V1 bez ochranné stříšky, IM V3) rozměry L, LC a LM o 26 mm delší.
2) U provedení se sníženým hlukem je rozměr L o 8mm a rozměr LM o 11,5mm větší.
3) Pro 1LA7 107-4PM
4) Pro 1LA7 134-6PM
5) Pro 1LA7 166-6PM

Rozměry

Hliníková řada 1LA9, velikost 63 M až 200 L

Rozměrové náčrtky

Tvar IM B3

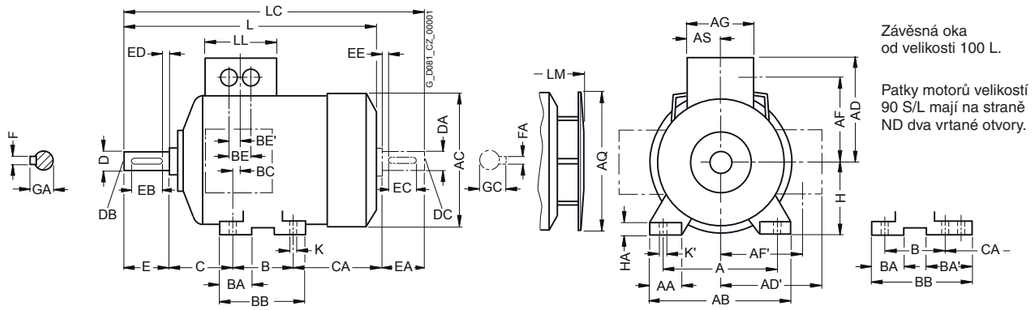

Závěsná oka od velikosti 100 L.

Patky motorů velikostí 90 S/L mají na straně ND dva vrtané otvory.

Tvar IM B5 a IM V1

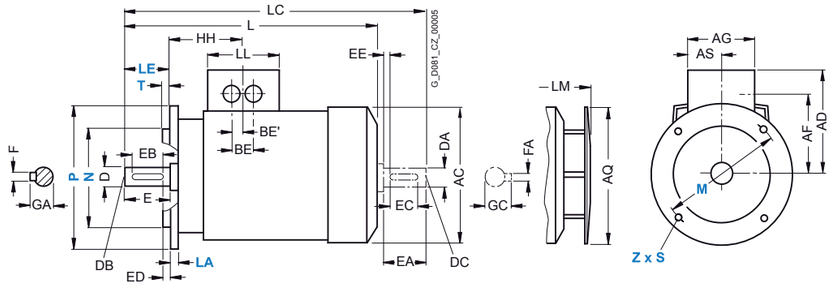

Závěsná oka od velikosti 100 L.

Pro motory			Rozměry s označením podle **IEC**																				
Velikost	Typ motoru	Počet pólů	A	AA	AB	AC[1]	AD	AD′	AF	AF′	AG	AQ	AS	B*	BA	BA′	BB	BC	BE	BE′	C	CA*	H	HA
63 M	1LA9060	2, 4	100	27	120	124	101	101	78	78	75	124	37,5	80	28	–	96	30	32	18	40	66	63	7
	1LA9063																					92		
71 M	1LA9070	2, 4	112	30,5	132	145	111	111	88	88	75	124	37,5	90	27	–	106	18	32	18	45	83	71	7
	1LA9073																							
80 M	1LA9080	2, 4	125	30,5	150	163	120	120	97	97	75	124	37,5	100	32	–	118	14	32	18	50	94	80	8
	1LA9083																					134		
90 S	1LA9090	2, 4, 6	140	30,5	165	180	128	128	105	105	75	170	37,5	100	33	54	143	23	32	18	56	143	90	10
90 L	1LA9096													125								118		
100 L	1LA9106	2, 4, 6	160	42	196	203	135	163	78	123	120	170	60	140	47	–	176	39	42	21	63	160	100	12
	1LA9107																					195[2]		
112 M	1LA9113	2, 4, 6	190	46	226	227	148	176	91	136	120	170	60	140	47	–	176	32	42	21	70	179	112	12
132 S	1LA9130	2, 4	216	53	256	267	167	194	107	154	140	250	70	140	49	–	180	39	42	21	89	162,5	132	15
	1LA9131	2																				200,5		
132 M	1LA9133	6	216	53	256	267	167	194	107	154	140	250	70	178	49	–	218	39	42	21	89	124,5	132	15
		4																				162,5		
	1LA9134	6																						
160 M	1LA9163	2, 4, 6	254	60	300	320	197	226	127	183	165	250	82,5	210	57	–	256	52,5	54	27	108	183	160	18
	1LA9164	2																						
160 L	1LA9166	2, 4, 6	254	60	300	320	197	226	127	183	165	250	82,5	254	57	–	300	52,5	54	27	108	179	160	18
180 M	1LA9183	2, 4	279	69,5	339	363	258	258	216	216	152	340	71	241	50	–	287	38	54	27	121	259	180	18
180 L	1LA9186	4, 6	279	69,5	339	363	258	258	216	216	152	340	71	279	50	–	325	38	54	27	121	221	180	18
200 L	1LA9206	2, 6	318	83	388	402	305	305	252	252	260	340	96	305	58,5	–	355	45	85	42,5	133	239	200	24
	1LA9207	2, 4, 6																						

* Tento rozměr přiřazuje k velikosti motoru ČSN EN 50347

[1] Měřené přes hlavy šroubů.

[2] Pro 1LA9107-4KA.

Rozměry

Hliníková řada 1LA9, velikost 63 M až 200 L

Rozměrové náčrtky

Tvar IM B35

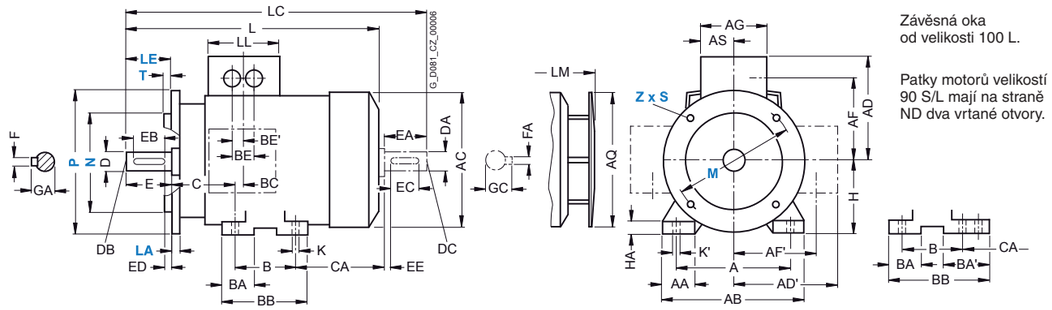

Závěsná oka od velikosti 100 L.

Patky motorů velikostí 90 S/L mají na straně ND dva vrtané otvory.

Tvar IM B14

Tvar M B14 není u motorů 1LA5 možný, velikosti 180 M do 225 M

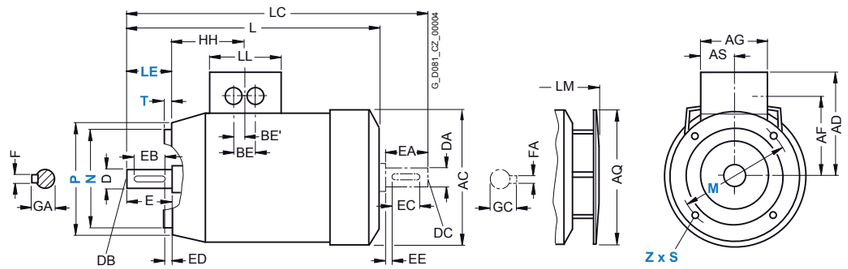

Závěsná oka od velikosti 100 L.

Pro motory			Rozměry s označením podle **IEC**						Hřídelový konec na straně D							Hřídelový konec na straně ND						
Velikost	Typ motoru	Počet pólů	HH	K	K′	L	LC	LL	LM	D	DB	E	EB	ED	F	GA	DA	DC	EA	EC	EE	FA	GC
63 M	1LA9060	2, 4	69,5	7	10	202,5[1]	232[1]	75	231,5	11	M4	23	16	3,5	4	12,5	11	M4	23	16	3,5	4	12,5
	1LA9063					228,5	258		257,5													
71 M	1LA9070	2, 4	63,5	7	10	240	278	75	268	14	M5	30	22	4	5	16	14	M5	30	22	4	5	16
	1LA9073																						
80 M	1LA9080	2, 4	63,5	9,5	13,5	273,5	324	75	299,5	19	M6	40	32	4	6	21,5	19	M6	40	32	4	6	21,5
	1LA9083					308,5	364		334,5													
90 S	1LA9090	2, 4, 6	79	10	14	331	389	75	382,5	24	M8	50	40	5	8	27	19	M6	40	32	4	6	21,5
90 L	1LA9096					376[2]	434[2]		427,5[2]													
						358[3]	414[3]		409,5[3]													
100 L	1LA9106	2, 4, 6	102	12	16	407	473	120	458,5	28	M10	60	50	5	8	31	24	M8	50	40	5	8	27
	1LA9107					442[4]	508[4]		493[4]													
112 M	1LA9113	2, 4, 6	102	12	16	431	499	120	482,5	28	M10	60	50	5	8	31	24	M8	50	40	5	8	27
132 S	1LA9130	2, 4	128	12	16	452,5	551,5	140	505	38	M12	80	70	5	10	41	38	M12	80	70	5	10	41
	1LA9131	2				490,5	589,5		543													
132 M	1LA9133	6	128	12	16	452,5	551,5	140	505	38	M12	80	70	5	10	41	38	M12	80	70	5	10	41
		4				490,5	589,5		543													
	1LA9134	6																					
160 M	1LA9163	2, 4, 6	160,5	15	19	588	721	165	640,5	42	M16	110	90	10	12	45	42	M16	110	90	10	12	45
	1LA9164	2																					
160 L	1LA9166	2, 4, 6	160,5	15	19	628	761	165	680,5	42	M16	110	90	10	12	45	42	M16	110	90	10	12	45
180 M	1LA9183	2, 4	159	15	19	712	841	132	793,5	48	M16	110	100	5	14	51,5	48	M16	110	100	5	14	51,5
180 L	1LA9186	4, 6	159	15	19	712	841	132	793,5	48	M16	110	100	5	14	51,5	48	M16	110	100	5	14	51,5
200 L	1LA9206	2, 6	178	19	25	768,5	897	192	850	55	M20	110	100	5	16	59	55	M20	110	100	5	16	59
	1LA9207	2, 4, 6																					

[1] U 1LA7060 jsou při čísle 1 pro tvar (B5, IM V1 bez ochranné stříšky, IM V3) rozměry L, LC a LM o 26 mm delší.

[2] Pro 1LA9096-6KA.

[3] Pro 1LA9096-2 a 1LA9096-4.

[4] Pro 1LA9107-4KA.

Rozměry

Litinová řada 1LG4, velikost 180 M až 315 L

Rozměrové náčrtky

Tvar IM B3

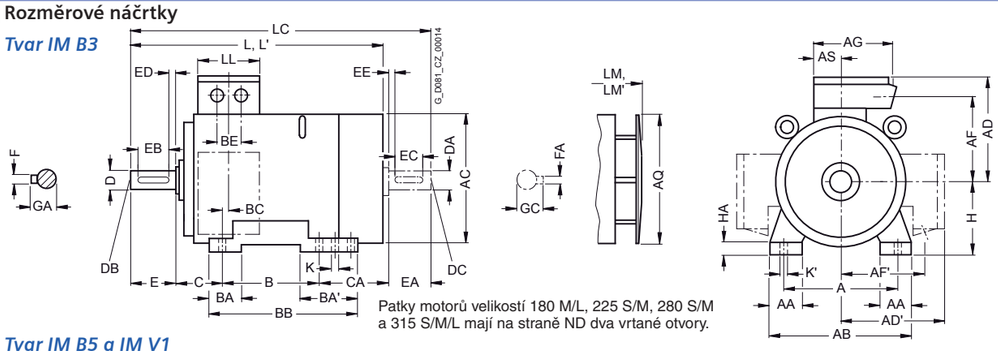

Patky motorů velikostí 180 M/L, 225 S/M, 280 S/M a 315 S/M/L mají na straně ND dva vrtané otvory.

Tvar IM B5 a IM V1

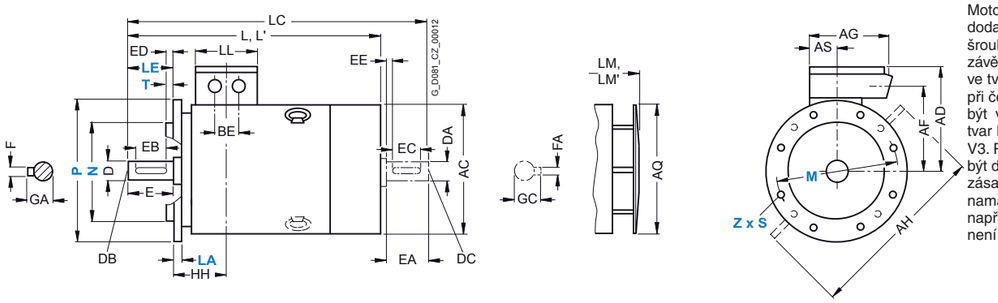

Motory budou dodané se dvěma šroubovanými závěsnými oky ve tvaru IM B5, při čemž mohou být využité i pro tvar IM V1 resp. IM V3. Při tom musí být dodržovaná zásada, že namáhání oka napříč rovinou oka není přípustné.

Pro motory			Rozměry s označením podle **IEC**																					
Velikost	Typ motoru	Počet pólů	A	AA	AB	AC[1]	AD	AD'	AF	AF'	AG	AH	AQ	AS	B*	BA	BA'	BB	BC	BE	C	CA*	H	HA
180 M	1LG4183	2, 4, ●	279	65	339	363	262	262	220	220	152	452	340	71	241	70	111	328	36	54	121	202	180	20
180 L	1LG4186	4, 6, 8, ●	279	65	339	363	262	262	220	220	152	452	340	71	279	70	111	328	36	54	121	164	180	20
	1LG4188	2, 4, 6, 8	279	65	339	363	262	262	220	220	152	452	340	71	279	70	111	328	36	54	121	215	180	20
200 L	1LG4206	2, 6	318	70	378	402	300	300	247	247	260	512	340	96	305	80	80	355	63	85	133	177	200	25
	1LG4207	2, 4, 6, 8, ●	318	70	378	402	300	300	247	247	260	512	340	96	305	80	80	355	63	85	133	177	200	25
	1LG4208	2, 6	318	70	378	402	300	300	247	247	260	512	340	96	305	80	80	355	63	85	133	234	200	25
		4, 8																				177		
225 S	1LG4220	4, 8, ●	356	80	436	442	325	325	272	272	260	556	425	96	286	85	110	361	47	85	149	218	225	34
225 M	1LG4223	2	356	80	436	442	325	325	272	272	260	556	425	96	311	85	110	361	47	85	149	193	225	34
		4, 6, 8, ●																						
	1LG4228	2	356	80	436	442	325	325	272	272	260	556	425	96	311	85	110	361	47	85	149	253	225	34
		4, 6, 8																						
250 M	1LG4253	2	406	100	490	495	392	392	308	308	300	620	470	118	349	100	100	409	69	110	168	235	250	40
		4, 6, 8, ●																						
	1LG4258	2	406	100	490	495	392	392	308	308	300	620	470	118	349	100	100	409	69	110	168	235	250	40
		4																				305		
		6, 8																				235		
280 S	1LG4280	2	457	100	540	555	432	432	348	348	300	672	525	118	368	100	151	479	62	110	190	267	280	40
		4, 6, 8, ●																						
280 M	1LG4283	2	457	100	540	555	432	432	348	348	300	672	525	118	419	100	151	479	62	110	190	216	280	40
		4, 6, 8, ●																						
	1LG4288	2	457	100	540	555	432	432	348	348	300	672	525	118	419	100	151	479	62	110	190	326	280	40
		4																						
		6, 8																				216		
315 S	1LG4310	2	508	120	610	610	500	500	400	400	380	780	590	154	406	125	176	527	69	110	216	315	315	50
		4, 6, 8, ●																						
315 M[2]	1LG4313	2	508	120	610	610	500	500	400	400	380	780	590	154	457	125	176	527	69	110	216	264	315	50
		4, 6, 8, ●																						
315 L[2]	1LG4316/317	2	508	120	610	610	500	500	400	400	380	780	590	154	508	125	176	578	69	110	216	373	315	50
		4, 6, 8, ●																						
	1LG4318	8																						
		6	508	120	610	610	500	500	400	400	380	780	590	154	508	155	206	648	69	110	216	513	315	50

● Přepínatelné motory

* Tento rozměr přiřazuje k velikosti motoru ČSN EN 50347

[1] Měřené přes hlavy šroubů.

[2] Při zkrác. označeních určujících umístění svorkovn. skříně (K09, K10, K11) se používají jen šroubovatelné patky se třemi velikostmi rozměru „B" (406, 457 a 508 mm). Rozměr BB potom obnáší 666 mm.

Rozměry

Litinová řada 1LG4, velikost 180 M až 315 L

Rozměrové náčrtky

Tvar IM B35

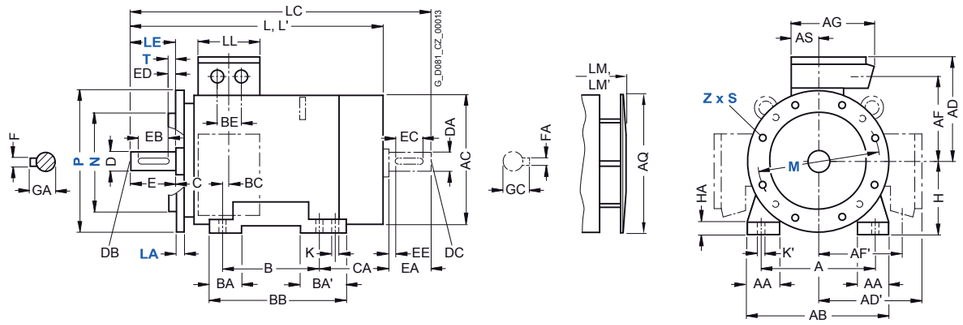

Pro motory			Rozměry s označením podle **IEC**								Hřídelový konec na straně D							Hřídelový konec na straně ND						
Velikost	Typ motoru	Počet pólů	HH	K	K'	L	L'[1]	LC[2]	LL	LM	LM'[1]	D	DB	E	EB	ED	F	GA	DA	DC	EA	EC	EE	FA	GC
180 M	1LG4183	2, 4, ●	157	15	19	669	669	784	132	759	759	48	M16	110	100	5	14	51,5	48	M16	110	100	5	14	51,5
180 L	1LG4186	4, 6, 8, ●	157	15	19	669	–	784	132	759	–	48	M16	110	100	5	14	51,5	48	M16	110	100	5	14	51,5
	1LG4188	2, 4, 6, 8	157	15	19	720	720	835	132	810	810	48	M16	110	100	5	14	51,5	48	M16	110	100	5	14	51,5
200 L	1LG4206	2, 6	196	19	25	720	754	835	192	810	844	55	M20	110	100	5	16	59	55	M20	110	100	5	16	59
	1LG4207	2, 4, 6, 8, ●	196	19	25	720	754	835	192	810	844	55	M20	110	100	5	16	59	55	M20	110	100	5	16	59
	1LG4208	2, 6	196	19	25	777	811	892	192	867	901	55	M20	110	100	5	16	59	55	M20	110	100	5	16	59
		4, 8				720	–	835		810	–														
225 S	1LG4220	4, 8, ●	196	19	25	789	–	903	192	889	–	60	M20	140	125	10	18	64	55	M20	110	100	5	16	59
225 M	1LG4223	2	196	19	25	759	793	873	192	859	893	55	M20	110	100	5	16	59	48	M16	110	100	5	14	51,5
		4, 6, 8, ●				789	–	903		889	–	60	M20	140	125	10	18	64	55	M20	110	100	5	16	59
	1LG4228	2	196	19	25	819	853	933	192	919	953	55	M20	110	100	5	16	59	48	M16	110	100	5	14	51,5
		4, 6, 8				849	–	963		949	–	60	M20	140	125	10	18	64	55	M20	110	100	5	16	59
250 M	1LG4253	2	237	24	30	887	924	1002	236	987	1024	60	M20	140	125	10	18	64	55	M20	110	100	5	16	59
		4, 6, 8, ●					–	1032			–	65	M20	140	125	10	18	69	60	M20	140	125	10	18	64
	1LG4258	2	237	24	30	887	924	1002	236	987	1024	60	M20	140	125	10	18	64	55	M20	110	100	5	16	59
		4				957	–	1102		1057	–	65	M20	140	125	10	18	69	60	M20	140	125	10	18	64
		6, 8				887	–	1032		987	–	65	M20	140	125	10	18	69	60	M20	140	125	10	18	64
280 S	1LG4280	2	252	24	30	960	998	1105	236	1070	1108	65	M20	140	125	10	18	69	60	M20	140	125	10	18	64
		4, 6, 8, ●					–				–	75	M20	140	125	10	20	79,5	65	M20	140	125	10	18	69
280 M	1LG4283	2	252	24	30	960	998	1105	236	1070	1108	65	M20	140	125	10	18	69	60	M20	140	125	10	18	64
		4, 6, 8, ●					–				–	75	M20	140	125	10	20	79,5	65	M20	140	125	10	18	69
	1LG4288	2	252	24	30	1070	1108	1215	236	1180	1218	65	M20	140	125	10	18	69	60	M20	140	125	10	18	64
		4					–				–	75	M20	140	125	10	20	79,5	65	M20	140	125	10	18	69
		6, 8				960	–	1105		1070	–	75	M20	140	125	10	20	79,5	65	M20	140	125	10	18	69
315 S	1LG4310	2	285	28	35	1072	1142	1217	307	1182	1252	65	M20	140	125	10	18	69	60	M20	140	125	10	18	64
		4, 6, 8, ●				1102	–	1247		1212	–	80	M20	170	140	25	22	85	70	M20	140	125	10	20	74,5
315 M[3]	1LG4313	2	285	28	35	1072	1142	1217	307	1182	1252	65	M20	140	125	10	18	69	60	M20	140	125	10	18	64
		4, 6, 8, ●				1102	–	1247		1212	–	80	M20	170	140	25	22	85	70	M20	140	125	10	20	74,5
315 L[3]	1LG4316/317	2	285	28	35	1232	1302	1377	307	1342	1412	65	M20	140	125	10	18	69	60	M20	140	125	10	18	64
		4, 6, 8, ●				1262	–	1407		1372	–	80	M20	170	140	25	22	85	70	M20	140	125	10	20	74,5
	1LG4318	8					–				–	80	M20	170	140	25	22	85	70	M20	140	125	10	20	74,5
		6	285	28	35	1402	–	1547	307	1512	–	80	M20	170	140	25	22	85	70	M20	140	125	10	20	74,5

● Přepínatelné motory

[1] U 2-pólových motorů při provedení se sníženým hlukem.

[2] U provedení se sníženým hlukem není možný druhý volný konec a/nebo vestavba impulzního snímače otáček.

[3] Při zkrác. označeních určujících umístění svorkovn. skříně (K09, K10, K11) se používají jen šroubovatelné patky se třemi velikostmi rozměru „B" (406, 457 a 508 mm). Rozměr BB potom obnáší 666 mm.

Rozměry

Litinová řada 1LG6, velikost 180 M až 250 M

Rozměrové náčrtky

Tvar IM B3

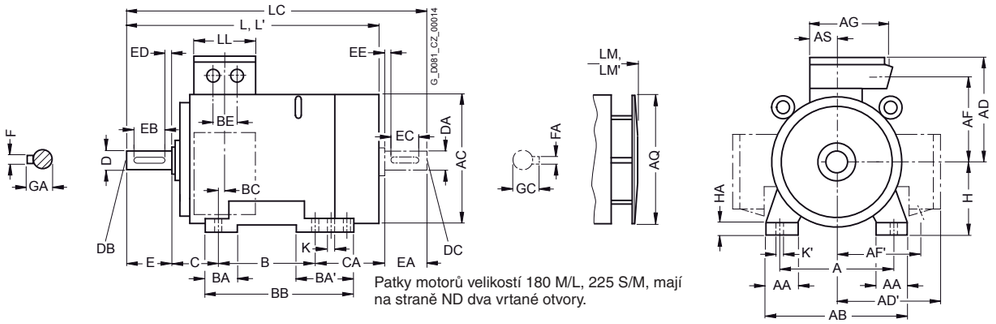

Patky motorů velikostí 180 M/L, 225 S/M, mají na straně ND dva vrtané otvory.

Tvar IM B5 a IM V1

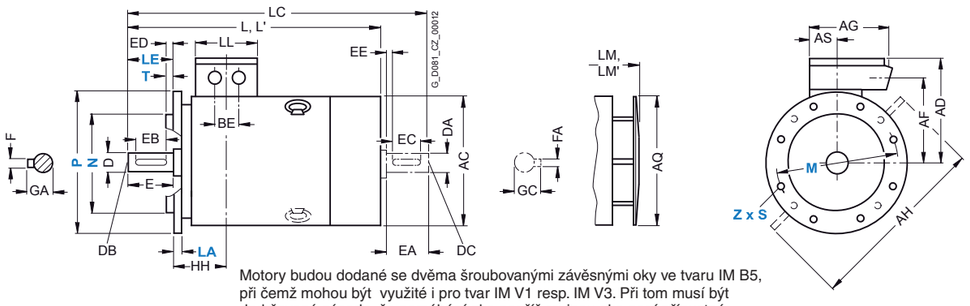

Motory budou dodané se dvěma šroubovanými závěsnými oky ve tvaru IM B5, při čemž mohou být využité i pro tvar IM V1 resp. IM V3. Při tom musí být dodržovaná zásada, že namáhání oka napříč rovinou oka není přípustné.

Pro motory			Rozměry s označením podle **IEC**																				
Velikost	Typ motoru	Počet pólů	A	AA	AB	AC[1)]	AD	AD'	AF	AF'	AG	AH	AQ	AS	B*	BA	BA'	BB	BC	BE	C	CA*	H	HA
180 M	1LG6183	2	279	65	339	363	262	262	220	220	152	452	340	71	241	70	111	328	36	54	121	253	180	20
		4																				202		
180 L	1LG6186	4, 6, 8	279	65	339	363	262	262	220	220	152	452	340	71	279	70	111	328	36	54	121	215	180	20
200 L	1LG6206	2, 6	318	70	378	402	300	300	247	247	260	512	340	96	305	80	80	355	63	85	133	177	200	25
	1LG6207	2, 6	318	70	378	402	300	300	247	247	260	512	340	96	305	80	80	355	63	85	133	234	200	25
		4, 8																				177		
	1LG6208	2	318	70	378	402	300	300	247	247	164	486	340	96	305	80	80	355	63	85	133	294	200	25
225 S	1LG6220	4, 8	356	80	436	442	325	325	272	272	260	556	425	96	286	85	110	361	47	85	149	218	225	34
225 M	1LG6223	2	356	80	436	442	325	325	272	272	260	556	425	96	311	85	110	361	47	85	149	253	225	34
		4, 6, 8																						
	1LG6228	2	356	80	436	442	325	325	272	272	260	556	425	96	311	85	110	361	47	85	149	303	225	34
		4, 6																						
250 M	1LG6253	2	406	100	490	495	392	392	308	308	300	620	470	118	349	100	100	409	69	110	168	235	250	40
		4	305																					
		6, 8	235																					
	1LG6258	2	406	100	490	495	392	392	308	308	300	620	470	118	349	100	100	409	69	110	168	305	250	40
		4, 6																						

* Tento rozměr přiřazuje k velikosti motoru ČSN EN 50347

[1)] Měřené přes hlavy šroubů.

Rozměry

Litinová řada 1LG6, velikost 180 M až 250 M

Rozměrové náčrtky

Tvar IM B35

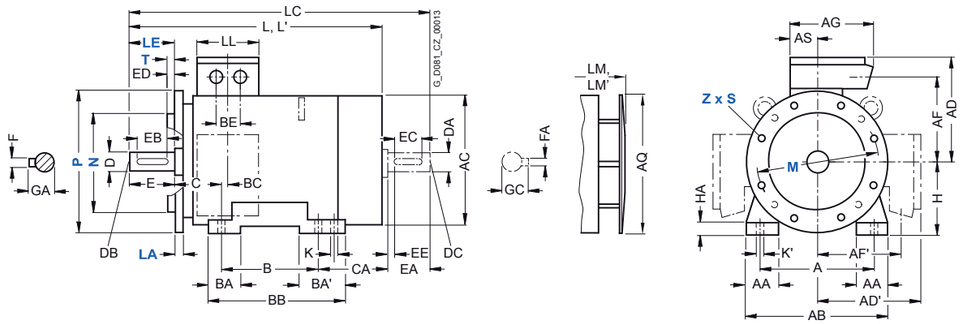

Pro motory			Rozměry s označením podle **IEC**							Hřídelový konec na straně D							Hřídelový konec na straně ND						
Velikost	Typ motoru	Počet pólů	HH	K	K'	L	LC	LL	LM	D	DB	E	EB	ED	F	GA	DA	DC	EA	EC	EE	FA	GC
180 M	1LG6183	2	157	15	19	720	835	132	810	48	M16	110	100	5	14	51,5	48	M16	110	100	5	14	51,5
		4				669	784		759														
180 L	1LG6186	4, 6, 8	157	15	19	720	835	132	810	48	M16	110	100	5	14	51,5	48	M16	110	100	5	14	51,5
200 L	1LG6206	2, 6	196	19	25	754	835	192	844	55	M20	110	100	5	16	59	55	M20	110	100	5	16	59
	1LG6207	2, 6	196	19	25	811	892	192	901	55	M20	110	100	5	16	59	55	M20	110	100	5	16	59
		4, 8				720	835		810														
	1LG6208	2	196	19	25	871	952	192	961	55	M20	110	100	5	16	59	55	M20	110	100	5	16	59
225 S	1LG6220	4, 8	196	19	25	789	903	192	889	60	M20	140	125	10	18	64	55	M20	110	100	5	16	59
225 M	1LG6223	2	196	19	25	853	933	192	953	55	M20	110	100	5	16	59	48	M16	110	100	5	14	51,5
		4, 6, 8				849	963		949	60	M20	140	125	10	18	64	55	M20	110	100	5	16	59
	1LG6228	2	196	19	25	903	983	192	1003	55	M20	110	100	5	16	59	48	M16	110	100	5	14	51,5
		4, 6				899	1013		999	60	M20	140	125	10	18	64	55	M20	110	100	5	16	59
250 M	1LG6253	2	237	24	30	924	1002	236	1024	60	M20	140	125	10	18	64	55	M20	110	100	5	16	59
		4				957	1102		1057	65	M20	140	125	10	18	69	60	M20	140	125	10	18	64
		6, 8				887	1032		987	65	M20	140	125	10	18	69	60	M20	140	125	10	18	64
	1LG6258	2	237	24	30	994	1102	236	1094	60	M20	140	125	10	18	64	55	M20	110	100	5	16	59
		4, 6				957			1057	65	M20	140	125	10	18	69	60	M20	140	125	10	18	64

Rozměry

Litinová řada 1LG6, velikost 280 S až 315 L

Rozměrové náčrtky

Tvar IM B3

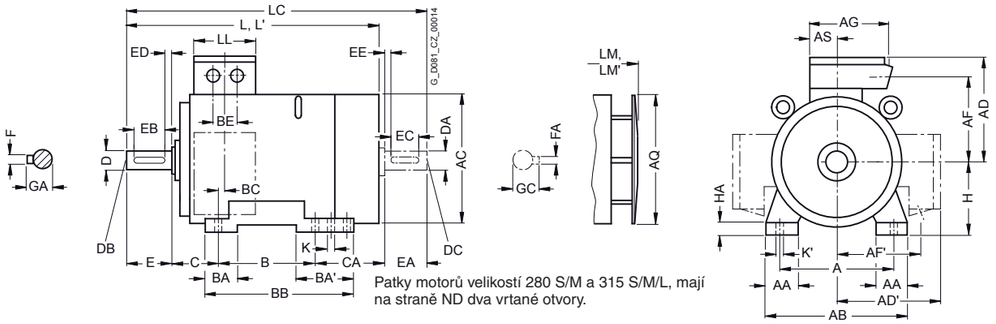

Patky motorů velikostí 280 S/M a 315 S/M/L, mají na straně ND dva vrtané otvory.

Tvar IM B5 a IM V1

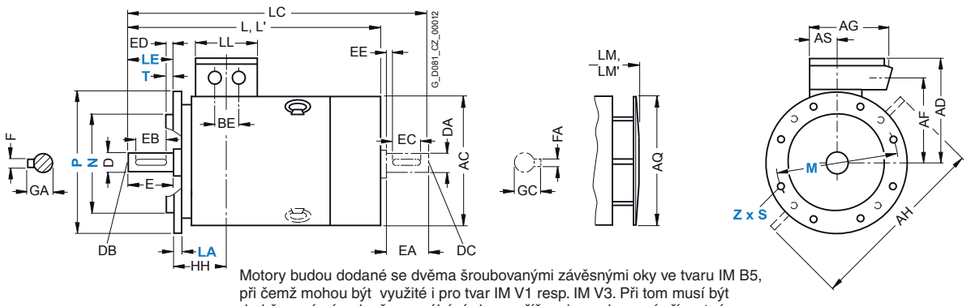

Motory budou dodané se dvěma šroubovanými závěsnými oky ve tvaru IM B5, při čemž mohou být využité i pro tvar IM V1 resp. IM V3. Při tom musí být dodržovaná zásada, že namáhání oka napříč rovinou oka není přípustné.

Pro motory				Rozměry s označením podle **IEC**																			
Velikost	Typ motoru	Tvary	Počet pólů	A	AA	AB	AC[1]	AD	AD'	AF	AF'	AG	AH	AQ	AS	B*	BA	BA'	BB	BC	BE	C	CA*	H	HA
280 S	1LG6280	všechny	2	457	100	540	555	432	432	348	348	300	672	525	118	368	100	151	479	62	110	190	267	280	40
			4, 6, 8																						
280 M	1LG6283	všechny	2	457	100	540	555	432	432	348	348	300	672	525	118	419	100	151	479	62	110	190	326	280	40
			4																						
			6, 8																				216		
	1LG6288	všechny	2	457	100	540	555	432	432	348	348	300	672	525	118	419	100	151	479	62	110	190	326	280	40
			4, 6																						
315 S	1LG6310	všechny	2	508	120	610	610	500	500	400	400	380	780	590	154	406	125	176	527	69	110	216	315	315	50
			4, 6, 8																						
315 M[2]	1LG6313	všechny	8	508	120	610	610	500	500	400	400	380	780	590	154	457	125	176	527	69	110	216	264	315	50
			2	508	120	610	610	500	500	400	400	380	780	590	154	457	125	176	578	69	110	216	424	315	50
			4, 6																						
315 L[2]	1LG6316	všechny	2	508	120	610	610	500	500	400	400	380	780	590	154	508	125	176	578	69	110	216	373	315	50
			4, 6																						
			8																						
	1LG6317	všechny	2	508	120	610	610	500	500	400	400	380	780	590	154	508	155	206	648	69	110	216	513	315	50
			4, 6																						
			8																578						
	1LG6318	všechny	6, 8	508	120	610	610	500	500	400	400	380	780	590	165	508	155	206	648	69	110	216	513	315	50
	1LG6318	všechny	2	508	120	610	610	500	500	400	400	226	780	590	154	508	155	206	648	69	135	216	513	315	50
		IM B3	4																						
		IM B35, IM V1	4															250	666	129			573		30
	1LG6312	všechny	2	508	120	610	610	500	500	400	400	226	780	590	154	508	155	206	648	69	135	216	513	315	50
		všechny	4, 6			625												250	666	129			657		30
		IM B3	8 [3]			610												206	648	69			537		50
		IM B35, IM V1	8 [3]															250	666	129			597		30

* Tento rozměr přiřazuje k velikosti motoru ČSN EN 50347

[1] Měřené přes hlavy šroubů.

[2] Při zkrác. označeních určujících umístění svorkovn. skříně (K09, K10, K11) se používají jen šroubovatelné patky se třemi velikostmi rozměru „B" (406, 457 a 508 mm). Rozměr BB potom obnáší 666 mm.

[3] Motor 1LG6312-8 není možný s třídou účinnosti IE3.

Rozměry

Litinová řada 1LG6, velikost 280 S až 315 L

Rozměrové náčrtky

Tvar IM B35

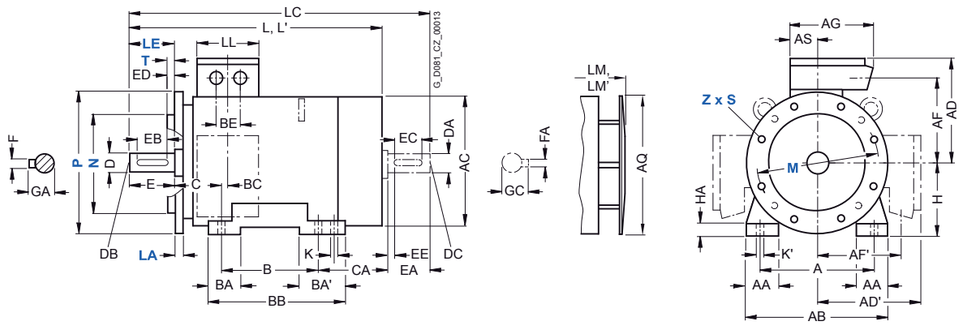

Pro motory		Rozměry s označením podle **IEC**																							
											Hřídelový konec na straně D							Hřídelový konec na straně ND						
Velikost	Typ motoru	Tvary	Počet pólů	HH	K	K'	L	LC	LL	LM	D	DB	E	EB	ED	F	GA	DA	DC	EA	EC	EE	FA	GC
280 S	1LG6280	všechny	2	252	24	30	998	1105	236	1252	65	M20	140	125	10	18	69	60	M20	140	125	10	18	64
			4, 6, 8				960			1070	75	M20	140	125	10	20	79,5	65	M20	140	125	10	18	69
280 M	1LG6283	všechny	2	252	24	30	1108	1215	236	1218	65	M20	140	125	10	18	69	60	M20	140	125	10	18	64
			4				1070			1180	75	M20	140	125	10	20	79,5	65	M20	140	125	10	18	69
			6, 8				960	1105		1070	75	M20	140	125	10	20	79,5	65	M20	140	125	10	18	69
	1LG6288	všechny	2	252	24	30	1180	1215	236	1218	65	M20	140	125	10	18	69	60	M20	140	125	10	18	64
			4, 6				1070			1180	75	M20	140	125	10	20	79,5	65	M20	140	125	10	18	69
315 S	1LG6310	všechny	2	285	28	35	1142	1217	307	1252	65	M20	140	125	10	18	69	60	M20	140	125	10	18	64
			4, 6, 8				1102	1247		1212	80	M20	170	140	25	22	85	70	M20	140	125	10	20	74,5
315 M	1LG6313	všechny	8	285	28	35	1102	1247	307	1212	80	M20	170	140	25	22	85	70	M20	140	125	10	20	74,5
			2	285	28	35	1302	1377	307	1412	65	M20	140	125	10	18	69	60	M20	140	125	10	18	64
			4, 6				1262	1407		1372	80	M20	170	140	25	22	85	70	M20	140	125	10	20	74,5
315 L	1LG6316	všechny	2	285	28	35	1302	1377	307	1412	65	M20	140	125	10	18	69	60	M20	140	125	10	18	64
			4, 6				1262	1407		1372	80	M20	170	140	25	22	85	70	M20	140	125	10	20	74,5
			8								80	M20	170	140	25	22	85	70	M20	140	125	10	20	74,5
	1LG6317	všechny	2	285	28	35	1442	1517	307	1552	65	M20	140	125	10	18	69	60	M20	140	125	10	18	64
			4, 6				1402	1547		1512	80	M20	170	140	25	22	85	70	M20	140	125	10	20	74,5
			8				1262	1407		1372	80	M20	170	140	25	22	85	70	M20	140	125	10	20	74,5
	1LG6318	všechny	6, 8	285	28	35	1402	1547	330	1512	80	M20	170	140	25	22	85	70	M20	140	125	10	20	74,5
	1LG6318	všechny	2	285	28	35	1442	1517	307	1552	65	M20	140	125	10	18	69	60	M20	140	125	10	18	64
		všechny	4				1402	1547		1512	85[1]	M20	170	140	25	22	90	70	M20	140	125	10	20	74,5
		IM B35, IM V1	4	345			1462	1607		1572	85[1]	M20	170	140	25	22	90	70	M20	140	125	10	20	74,5
	1LG6312	alle	2	285	28	35	1372	1517	307	1482	65	M20	140	125	10	18	69	60	M20	140	125	10	18	64
		alle	4, 6	345			1546	1691		1656	85[1]	M20	170	140	25	22	90	70	M20	140	125	10	20	74,5
		alle	8	285			1426	1571		1512	85[1]	M20	170	140	25	22	90	70	M20	140	125	10	20	74,5
		IM B35, IM V1	8	345			1486	1631		1572	85[1]	M20	170	140	25	22	90	70	M20	140	125	10	20	74,5

[1] Je možný průměr do 90 mm.

Rozměry

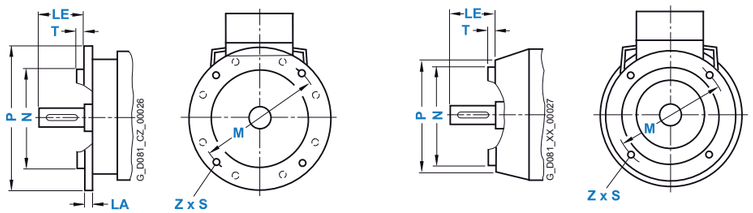

Norma ČSN EN 50347 přiřazuje velikosti přírub FF s průběžnými otvory a přírub FT se závitovanými otvory.

Dodatečně jsou pro informaci uvedeny i příruby A a C podle normy DIN 42948 (platné od 09/2003). Viz níže uvedenou přiřazovací tabulku.

(Z = počet přídržných otvorů)

Velikost	Tvar	Typ příruby	Příruba s průběžnými otvory (**FF**/A) se závitovanými otvory (**FT**/C)		Rozměry s označením podle **IEC**							
			ČSN EN 50347	DIN 42948	LA	LE	M	N	P	S	T	Z
63 M	IM B5, IM B35, IM V1, IM V3	příruba	**FF 115**	A 140	8	23	115	95	140	10	3	4
	IM B14, IM B34, IM V18, IM V19	malá příruba	**FT 75**	C 90	–	23	75	60	90	M5	2,5	4
	IM B14, IM B34, IM V18, IM V19	zvláštní příruba	**FT 100**	C 120	–	23	100	80	120	M6	3	4
71 M	IM B5, IM B35, IM V1, IM V3	příruba	**FF 130**	A 160	9	30	130	110	160	10	3,5	4
	IM B14, IM B34, IM V18, IM V19	malá příruba	**FT 85**	C 105	–	30	85	70	105	M6	2,5	4
	IM B14, IM B34, IM V18, IM V19	zvláštní příruba	**FT 115**	C 140	–	30	115	95	140	M8	3	4
80 M	IM B5, IM B35, IM V1, IM V3	příruba	**FF 165**	A 200	10	40	165	130	200	12	3,5	4
	IM B14, IM B34, IM V18, IM V19	malá příruba	**FT 100**	C 120	–	40	100	80	120	M6	3	4
	IM B14, IM B34, IM V18, IM V19	zvláštní příruba	**FT 130**	C 160	–	40	130	110	160	M8	3,5	4
90 S, 90 L	IM B5, IM B35, IM V1, IM V3	příruba	**FF 165**	A 200	10	50	165	130	200	12	3,5	4
	IM B14, IM B34, IM V18, IM V19	malá příruba	**FT 115**	C 140	–	50	115	95	140	M8	3	4
	IM B14, IM B34, IM V18, IM V19	zvláštní příruba	**FT 130**	C 160	–	50	130	110	160	M8	3,5	4
100 L	IM B5, IM B35, IM V1, IM V3	příruba	**FF 215**	A 250	11	60	215	180	250	14,5	4	4
	IM B14, IM B34, IM V18, IM V19	malá příruba	**FT 130**	C 160	–	60	130	110	160	M8	3,5	4
	IM B14, IM B34, IM V18, IM V19	zvláštní příruba	**FT 165**	C 200	–	60	165	130	200	M10	3,5	4
112 M	IM B5, IM B35, IM V1, IM V3	příruba	**FF 215**	A 250	11	60	215	180	250	14,5	4	4
	IM B14, IM B34, IM V18, IM V19	malá příruba	**FT 130**	C 160	–	60	130	110	160	M8	3,5	4
	IM B14, IM B34, IM V18, IM V19	zvláštní příruba	**FT 165**	C 200	–	60	165	130	200	M10	3,5	4
132 S, 132 M	IM B5, IM B35, IM V1, IM V3	příruba	**FF 265**	A 300	12	80	265	230	300	14,5	4	4
	IM B14, IM B34, IM V18, IM V19	malá příruba	**FT 165**	C 200	–	80	165	130	200	M10	3,5	4
	IM B14, IM B34, IM V18, IM V19	zvláštní příruba	**FT 215**	C 250	–	80	215	180	250	M12	4	4
160 M, 160 L	IM B5, IM B35, IM V1, IM V3	příruba	**FF 300**	A 350	13	110	300	250	350	18,5	5	4
	IM B14, IM B34, IM V18, IM V19	malá příruba	**FT 215**	C 250	–	110	215	180	250	M12	4	4
	IM B14, IM B34, IM V18, IM V19	zvláštní příruba	**FT 265**	C 300	–	110	265	230	300	M12	4	4
180 M, 180 L	IM B5, IM V1, IM V3	příruba	**FF 300**	A 350	13	110	300	250	350	18,5	5	4
200 L	IM B5	příruba	**FF 350**	A 400	15	110	350	300	400	18,5	5	4
225 S, 225 M												
2-pólové	IM B5, IM V1, IM V3	příruba	**FF 400**	A 450	16	110	400	350	450	18,5	5	8
4- až 8-pólové						140						
250 M	IM B5, IM V1, IM V3	příruba	**FF 500**	A 550	18	140	500	450	550	18,5	5	8
280 S, 280 M	IM B5, IM V1, IM V3	příruba	**FF 500**	A 550	18	140	500	450	550	18,5	5	8
315 S, 315 M, 315 L												
2-pólové	IM B5, IM V1, IM V3	příruba	**FF 600**	A 660	22	140	600	550	660	24	6	8
4- až 8-pólové						170						
1LG6312												
4- až 8-pólové	IM B35, IM V1	příruba	**FF 740**	A 800	25	170	740	680	800	22	6	8
1LG6318												
4-pólové	IM B35, IM V1	příruba	**FF 740**	A 800	25	170	740	680	800	22	6	8

Běžné typy provedení dle DIN IEC 34

IM B3, IM1001	IM V5, IM1011	IM V6, IM1031	IM B6, IM 1031	IM B7, IM 1051	IM B8, IM1071
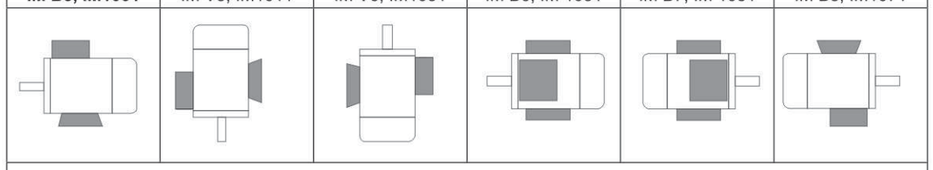					
IM B35, IM 2001	IM V15, IM 2011	IM V36, IM 2031	IM 2051	IM 2061	IM 2071
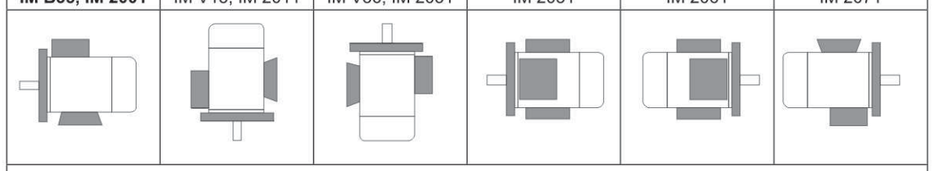					
IM B34, IM 2101	IM 2111	IM2131	IM 2151	IM 2161	IM 2171
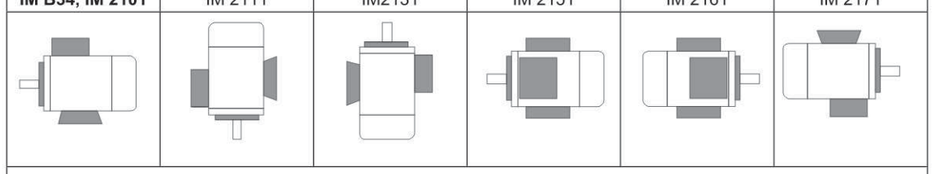					
IM B5, IM 3001	IM V1, IM 3011	IM V3, IM 3031			
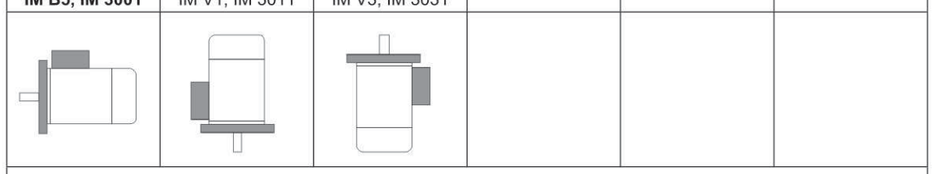					
IM B14, IM 3601	IM V18, IM 3611	IM V19, IM 3631			
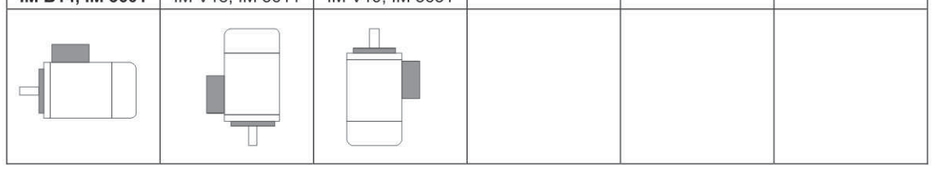					

Struktura 16-ti místného objednacího čísla pro motory typových řad 1LE, 1MB a 1PC

Základní označení řad			
1.	2.	3.	pozice v objednacím čísle
1	L	E	Nízkonapěťové motory / Standardní typ
1	M	B	Motory pro prostředí se zvláštními podmínkami (např. motory Ex)
1	P	C	Speciální motory

Doplňující označení řad	
4.	pozice v objednacím čísle
1	Řady motorů podle norem IEC
2	Řady motorů podle norem NEMA

Provedení			
5.	6.	7.	pozice v objednacím čísle
0			Motory pro všeobecné použití (General purpose), hliníková kostra
5			Motory pro náročný provoz (Severe duty), litinová kostra, základní řada (Basic line)
6			Motory pro náročný provoz (Severe duty), litinová kostra, zesílená řada (Performance line)
	0	1	Motory se zvýšenou účinností (High efficiency) IE2
	0	2	Motory se standardní účinností (Standard efficiency) IE1
	0	3	Motory s vysokou účinností (Premium efficiency) IE3
	1	1	Motory přepínatelné - jedno vinutí
	1	2	Motory přepínatelné - dvě vinutí
	2	1	Motory podle norem NEMA (Eagle Line), účinnost NEMA Energy efficient (NEE)
	2	3	Motory podle norem NEMA (Eagle Line), účinnost NEMA Premium efficient (NPE)

Číslo pro napětí			
12.	13.	pozice v objednacím čísle	
		50 Hz	60 Hz
0	2	400 VY	460 VY
2	1	220 VΔ / 380 VY	440 VY
2	2	230 VΔ / 400 VY	460 VY
2	3	240 VΔ / 415 VY	
2	7	500 VY	
3	3	380 VΔ/660 VY	440 VΔ
3	4	400 VΔ/690 VY	460 VΔ
4	0	500 VΔ	
9	0	Zvláštní vinutí	

Ochrana motoru	
15.	pozice v objednacím čísle
A	Bez ochrany
B	3 ks PTC termistorů (vypínání)
C	6 ks PTC termistorů (signalizace + vypínání)
F	Teplotní čidlo KTY 84-130

Mechanické provedení	
16.	pozice v objednacím čísle
4	Svorkovnicová skříň nahoře
5	Svorkovnicová skříň na pravé straně
6	Svorkovnicová skříň na levé straně
7	Svorkovnicová skříň dole

Pozice v objednacím čísle	1	2	3	4	5	6	7	–	8	9	10	11	12	–	13	14	15	16	Doplněk objednacího čísla
Objednací číslo	**1**	**L**	**E**	**1**	**0**	**0**	**1**	**–**	**1**	**A**	**A**	**4**	**3**	**–**	**4**	**B**	**A**	**4**	**-Z…**

Velikost kostry 8. a 9. pozice		Počet pólů 10. pozice		Konstrukční délka 11. pozice						
				0	1	2	3	4	5	6
	Osová výška			Konstrukční délka S Jmenovitý výkon kW	kW	Konstrukční délka M Jmenovitý výkon kW	kW	Konstrukční délka L Jmenovitý výkon kW	kW	Zvýšený výkon Jmenovitý výkon kW
0B	63	2-pólový	A			0,18	0,25			0,37
		4-pólový	B			0,12	0,18			0,25
		6-pólový	C			0,09	0,12			0,18
0C	71	2-pólový	A			0,37	0,55			0,75
		4-pólový	B			0,25	0,37			0,55
		6-pólový	C			0,18	0,25			0,37
		8-pólový	D			0,09	0,12			0,18
0D	80	2-pólový	A			0,75	1,1			1,5
		4-pólový	B			0,55	0,75			1,1
		6-pólový	C			0,37	0,55			0,75
		8-pólový	D			018	0,25			0,37
0E	90	2-pólový	A	1,5				2,2		3
		4-pólový	B	1,1				1,5		2,2
		6-pólový	C	0,75				1,1		1,5
		8-pólový	D	0,37				0,55		0,75
1A	100	2-pólový	A					3		4
		4-pólový	B					2,2	3	4
		6-pólový	C					1,5		2,2
		8-pólový	D					0,75	1,1	1,5
1B	112	2-pólový	A			4				
		4-pólový	B			4				
		6-pólový	C			2,2				
		8-pólový	D			1,5				
1C	132	2-pólový	A	5,5	7,5					11
		4-pólový	B	5,5		7,5				11
		6-pólový	C	3		4	5,5			7,5
		8-pólový	D	2,2		3				4
1D	160	2-pólový	A			11	15	18,5		22
		4-pólový	B			11		15		18,5
		6-pólový	C			7,5		11		15
		8-pólový	D			4	5,5	7,5		11
1E	180	2-pólový	A			22				
		4-pólový	B			18,5		22		
		6-pólový	C					15		
		8-pólový	D					11		
2A	200	2-pólový	A					30	37	
		4-pólový	B						30	
		6-pólový	C					18,5	22	
2B	225	2-pólový	A			45			15	
		4-pólový	B	37		45				
		6-pólový	C			30				
2C	250	2-pólový	A			55				
		4-pólový	B			55				
		6-pólový	C			37				
2D	280	2-pólový	A	75		90				
		4-pólový	B	75		90				
		6-pólový	C	45		55				
3A	315	2-pólový	A	110		132		160	200	
		4-pólový	B	110		132		160	200	
		6-pólový	C	75		90		110	132	

Počet pólů	
10.	pozice v objednacím čísle
A	2
B	4
C	6
D	8
E	10
F	12
G	14
H	16
J	4/2 - konstantní zátěžný moment
K	6/4 - konstantní zátěžný moment
L	8/4 - konstantní zátěžný moment
M	8/6/4 - konstantní zátěžný moment
N	8/6 - konstantní zátěžný moment
P	4/2 - kvadratický zátěžný moment
Q	6/4 - kvadratický zátěžný moment
R	8/4 - kvadratický zátěžný moment
S	8/6/4 - kvadratický zátěžný moment
T	8/6 - kvadratický zátěžný moment

Tvar	
14.	pozice v objednacím čísle
A	IM B3, IM B6, IM B7, IM B8, IM V5, IM V6, na výkonnostním štítku IM B3
B	
C	IM V5 / IM 1011
D	IM V6 / IM 1031
E	
F	IM B5 / IM 1031, IM V1, IM V3, na výkonnostním štítku IM B5, standardní příruba
G	IM V1 / IM 3011 standardní příruba
H	IM V3 / IM 3031 standardní příruba
I	
J	IM B35 / IM 2001 standardní příruba
K	IM B14 / IM 3601, IM V19 / IM 3631, IM V18 / IM 3611 na výkonnostním štítku IM B14, malá příruba
L	IM V19 / IM 3631, malá příruba
M	IM V18 / IM 3611, malá příruba
N	IM B34 / IM 2101, malá příruba
O	
P	
Q	
R	
S	
T	IM B6 / IM 1051
U	IM B7 / IM 1061
V	IM B8 / IM 1071
	Související zkrácená označení: (Doplněk –Z je v objednacím čísle nezbytný)
P01	Nejbližší větší příruba
P02	Nejbližší menší příruba
H00	Ochranná stříška

Příklady:

1LE1003–1DB63–4GB5-Z H00		**1LE1623–3AA22–2JA4**	
1LE1	motor podle norem IEC	1LE1	motor podle norem IEC
003	motor General purpose (GP), hliníková kostra, účinnost IE3	623	motor Severe duty (SD), litinová kostra, Performance line, účinnost NEMA Premium (NPE)
1D	osová výška 160 mm	3A	osová výška 315 mm
B	2p=4	A	2p=2
6	zvýšený výkon 18,5 kW	2	konstrukční délka M, 132 kW
3–4	400 VΔ / 690 VY při 50 Hz	2–2	460 VY při 60 Hz
G	IM V1	J	IM B35
B	3 PTC termistory (pro vypínání)	A	bez ochrany
5	svorkovnicová skříň na pravé straně	4	svorkovnicová skříň nahoře
H00	zkrácené označení: ochranná stříška		

Popsaný systém 16-ti místného objednacího čísla je určený pro použití u motorů typového označení 1LE10, 1LE15 a 1LE16. Není náhradou žádného katalogu a nezaručuje, že všechna vykombinovaná objednací čísla jsou nebo budou realizovaná.

MOTOR-GEAR

Sídlo firmy:
MOTOR-GEAR a. s.
U Habrovky 247/11
140 00 Praha 4

e-mail: motorgear@motorgear.cz
www.motorgear.cz

Provozovna:
MOTOR-GEAR a.s.
Martinská čtvrť 1800
744 01 Frenštát pod Radhoštěm

Tel: +420 556 830 660
+420 556 830 711
+420 556 830 808
Fax: +420 556 830 661

katalog č. MS01.1, březen 2012